Miele

PRESTIGE PARTNER – EDIÇÃO JUNHO 2023

O NOSSO COMPROMISSO

IMMER BESSER

BEM-VINDO À MIELE

Quando a Miele foi fundada, o seu sucesso residiu na preocupação dos nossos antepassados em colocar a empresa num lugar de destaque em relação à concorrência. Para isso, existiam, na verdade, apenas dois caminhos que podiam ser percorridos: baixar os preços ou ser melhor do que os outros. Era praticamente impossível percorrer os dois caminhos em simultâneo. Optariam pela opção «ser melhor».

O facto de a Miele, ao longo de 120 anos, ter conseguido honrar sempre este elevado nível de ambição pode ser comprovado pelos bons resultados obtidos nos inúmeros testes efetuados e pelas distinções recebidas, especialmente por parte de muitos milhões de clientes satisfeitos em todo o mundo.
Tudo isto fica a dever-se a uma continuidade em termos de valores e objetivos, o que geralmente apenas se regista em empresas que passaram por várias gerações na mesma família.

Neste sentido, desde 1899 que a Miele não só é considerada um símbolo de produtos de primeira qualidade e da competência técnica.
A Miele é igualmente sinónimo de respeito, de lealdade e de valorização da cooperação entre os seus parceiros comerciais, clientes finais, fornecedores, colaboradores e vizinhos.

Quem compra produtos da marca Miele está a agir de uma forma particularmente consciente do ambiente. Isto é assegurado pelos seus métodos de produção eficientes em termos de recursos e por produtos que também permitem estabelecer padrões em termos de consumo de energia elétrica, de água e de detergentes, contribuindo para uma poupança significativa dos custos.

Este nível de alta qualidade será mantido, é o que nos assegura a quarta geração de administradores da marca.

Atentamente,

Markus Miele

e Reinhard Zinkann

DR. MARKUS MIELE E
DR. REINHARD ZINKANN

* Visite www.miele-sustainability.com para obter mais informações sobre os nossos esforços e princípios de orientação.

IMMER BESSER

O NOSSO COMPROMISSO

2 Bem-vindo à Miele

6 São várias as razões a favor da Miele

8 Design ArtLine

10 Touch2Open e SoftOpen

12 Aparelhos de cozinhar sem puxadores

14 M Touch e DirectSensor

Cores de tendência 17

Soluções para cozinhas 18

Fornos multifunções ArtLine 20

Fornos combinados com micro-ondas ArtLine 22

Fornos a vapor combinados ArtLine 24

Visite www.miele.pt para obter mais informações sobre os nossos produtos, acessórios e consumíveis.

RAZÕES A FAVOR DA MIELE

Seis delas podem ser lidas aqui. Desde a sua fundação em 1899, a Miele cumpre o seu compromisso de marca «Immer Besser» («Sempre melhor»). Isto signifca que fazemos todos os possíveis para sermos sempre «Immer Besser» do que a concorrência e «Immer Besser» do que já somos. Para os nossos clientes significa a certeza de terem tomado uma boa decisão: muito provavelmente para a vida inteira.

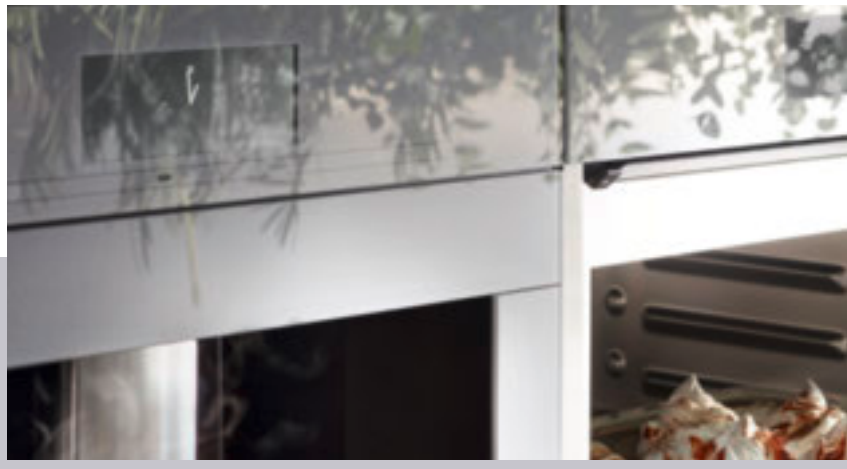

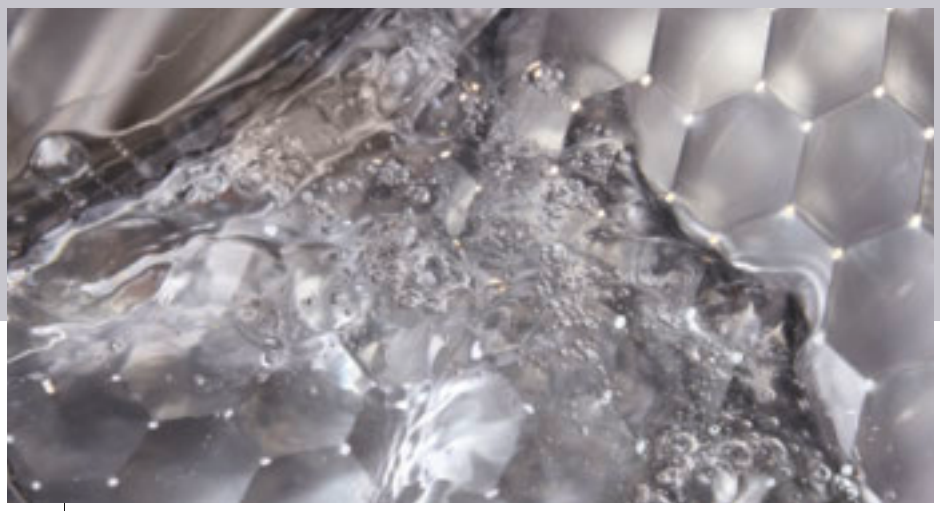

QUALIDADE

Há mais de 120 anos que garantimos os melhores resultados: a Miele é uma marca de confiança. Somos o único fabricante deste setor que submete os seus produtos a testes para assegurar uma vida útil de 20 anos. Garantimos assim uma total confiança sem preocupações. Por isso, os clientes Miele em todo o mundo mantêm-se fiéis à Miele e recomendam a marca. Também para o futuro, prometemos-lhe que não faremos quaisquer cedências no que diz respeito à fiabilidade e durabilidade dos nossos eletrodomésticos

TECNOLOGIA

A Miele é sinónimo de uma tecnologia fascinante e excelentes resultados com o mínimo consumo de energia. Isto aplica-se não só aos cuidados de higiene e tratamento da roupa, do chão e da louça, mas também às mais diversas experiências gastronómicas na cozinha. Para esta diversificação contribuem várias caraterísticas inovadoras que apenas são oferecidas pela marca Miele. Isto é comprovado pelos melhores resultados obtidos vezes sem conta nos mais conhecidos testes de produtos realizados a nível mundial.

ARTE

A Miele representa a verdadeira arte, com uma conjugação de visão, precisão e muito amor ao detalhe. Todos os nossos produtos são fabricados com os mais altos padrões e de acordo com um controlo de qualidade que vai até à verificação individual das superfícies. Desde os puxadores que são fresados a partir de um pedaço de metal, até às ranhuras que são ajustadas entre si em todos os grupos de produtos, cada elemento faz parte da nossa busca pela perfeição absoluta. Porque nada é mais importante para nós do que a sua satisfação duradoura com a Miele.

ASSISTÊNCIA TÉCNICA

Os clientes da Miele recebem tratamento preferencial: isto é garantido pelo nosso rápido e eficaz serviço de apoio ao cliente, nomeado várias vezes como o melhor do setor. Teremos também todo o gosto em ir a sua casa se pretender indicações de produtos personalizadas ou se necessitar de limpeza profissional para os seus eletrodomésticos Miele. Estamos sempre aqui para si. Prometemos!

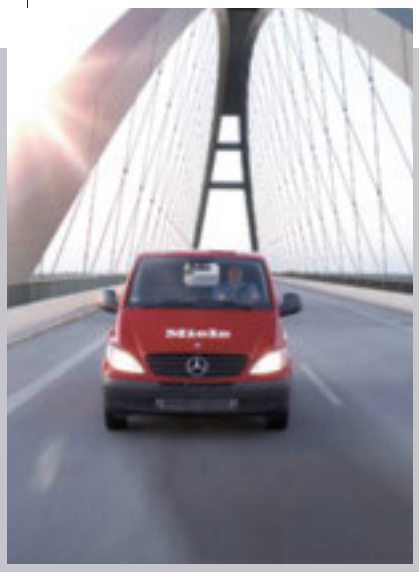

DESIGN

A Miele representa formas claras, elegância intemporal e utilização intuitiva. Quer seja através do clássico seletor rotativo, do sensor discreto ou do ecrã tátil de alta resolução: a operação dos produtos Miele é fácil e divertida. Em nenhum outro lugar encontra uma diversidade comparável de linhas de design e paletas de cores cuidadosamente adaptadas aos seus eletrodomésticos de encastrar. A Miele adapta-se perfeitamente à sua cozinha, independentemente do seu estilo de decoração.

MARCA

A Miele é, em muitos países, a marca mais reconhecida do setor. No mercado alemão, a Miele foi selecionada entre todos os setores como a melhor marca de produtos de todos os tempos («best brand ever»). Uma marca assim revela também o seguinte acerca dos seus clientes: os clientes Miele dão um grande valor ao desempenho e à sustentabilidade ambiental dos seus eletrodomésticos. Quem compra produtos Miele demonstra que se preocupa com a qualidade e que tem estilo.

ARTLINE

A PROPOSTA MINIMALISTA DA MIELE

Designs puristas e marcadamente lineares são os protagonistas dos ambientes de cozinha mais modernos.

Uma estética inconfundível que seduz tanto arquitetos como designers de interiores. Uma elegância intemporal que transforma os espaços e cozinhas em obras de arte. Os nossos designers de produto espelharam esta visão para os produtos e assim surgiu a ArtLine, a primeira gama de aparelhos de cozinhar de encastrar sem puxadores. A porta abre-se suavemente graças às inovadoras tecnologias Touch2Open e SoftOpen.

DESIGN AWARD 2018

DESIGN ART LINE

MINIMALISTA | SEM PUXADORES | INTEGRAÇÃO PERFEITA

Inovações aliadas ao design sem puxadores

Os modelos ArtLine da Miele dispõem de frentes completamente lisas e de instalação à face que se coadunam com o conceito minimalista. Graças às exclusivas tecnologias Touch2Open e SoftOpen, a porta abre-se sem ser necessário um puxador.

Touch2Open
Desbloqueia e abre as portas de modo muito simples e confortável através de toque suave da tecla sensora.

SoftOpen
Assegura um movimento uniforme e suave da porta, que é amortecida na posição final.

Cozinha completa sem puxadores

Modelos sem puxadores que combinam na perfeição.

Fornos Miele
A função Cozinhar com clima permite obter resultados de confeção perfeitos (disponível mesmo em fornos compactos com 45 cm de altura).

Fornos com micro-ondas
Poupe até 30% de tempo de preparação com modos de funcionamento convencionais em combinação com a função de micro-ondas.

Fornos a vapor combinados
Mais sabor e mais nutrientes graças à preparação cuidadosa com vapor. Oferece todas as vantagens de um forno a vapor, um forno multifunções e um modo combinado.

Máquinas de café
Com moinho e ligação à água para garantir uma experiência única.

Gavetas aquecedoras Gourmet
Muito mais do que um mero aquecedor de alimentos com a função para cozinhar a baixas temperaturas.

Gavetas de vácuo
A preparação perfeita para cozinhar em Sous-vide em três níveis de vácuo.

Garrafeiras
O lugar perfeito para conservar vinhos de qualidade com várias zonas de temperatura reguláveis individualmente.

TIPOS DE COMANDO

SIMPLICIDADE MÁXIMA

Comando tátil e intuitivo: M Touch com visor completamente tátil. O DirectSensor é controlado através de teclas sensoraas e de um visor para uma utilização confortável do aparelho. Todos os tipos de comando seguem sempre o mesmo conceito e destacam-se pelo seu brilho, durabilidade e excelente atenção ao detalhe.

UM TOQUE DE GÉNIO.

M TOUCH: A MÁXIMA ELEGÂNCIA ALIADA AO MAIS ALTO CONFORTO

O inovador visor com comando totalmente tátil não deixa nada a desejar no que toca à estética e ao conforto: controla o seu aparelho de forma rápida e intuitiva através do toque direto ou do simples deslize no visor totalmente tátil. É possível selecionar muitas funções com um só toque. O texto e os símbolos estão sempre visíveis. Novidade: é possível ajustar a luminosidade do visor.

DIRECTSENSOR: VISOR DE TEXTO DE QUATRO LINHAS

Rápido acesso à função pretendida através de teclas sensoras. Navegue pelo visor de quatro linhas para encontrar outras opções e regulaçõesw.

ARTLINE PRETO OBSIDIANA

CORES

PARA UM TOQUE PERSONALIZADO

O design exclusivo e inovador desta gama de aparelhos de cozinhar torna-se o protagonista da cozinha. Modelos disponíveis em duas cores, Cinza grafite e Preto obsidiana, para uma integração perfeita em qualquer cozinha. Escolha o design perfeito para si.

CINZA GRAFITE

PRETO OBSIDIANA

Perfeição sem puxadores

A solução ideal para a sua cozinha premium

Máquinas de café
As nossas máquinas de café com moagem de grão são muito versáteis quando se trata de desfrutar em pleno o seu café e integram-se na perfeição na gama ArtLine.

Aparelhos de frio
Os aparelhos de frio garantem a preservação da frescura dos seus alimentos, de forma eficiente, organizada e de alta qualidade. Tem à sua disposição uma grande variedade de modelos.

Máquinas de lavar louça
As nossas máquinas de lavar louça de integrar completamente abrem-se facilmente com um toque na porta graças à função **Knock2Open**.

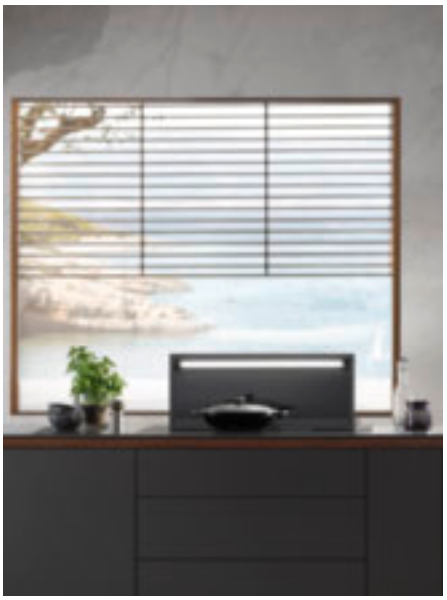

Exaustores
Também os nossos exaustores dispõem de diferentes modelos que se integram na perfeição na cozinha.

Placas
As nossas placas podem ser instaladas à face e são muito fáceis de usar.

Placas com exaustor integrado KMDA
Sistema de exaustão potente e silencioso aliado à comprovada tecnologia de indução da Miele.

Existe toda uma gama de eletrodomésticos ArtLine para equipar uma cozinha completa, desde máquinas de café até placas. Pode encontrar mais informações nos catálogos ou em miele.pt.

O que significa cada ícone?

Ícones para fornos multifunções

Comando

Utilização intuitiva através do visor grande e totalmente tátil. Comando simples e rápido por toque.

Utilização intuitiva através do visor totalmente tátil. Comando simples e rápido por toque.

Seleção direta dos modos de funcionamento e tempos através de teclas sensoras, indicação através de visor de texto de 4 linhas.

Seleção direta dos modos de funcionamento e tempos através de teclas sensoras, indicação através de visor de texto de 1 linhas.

Seleção de modos de funcionamento, temperaturas e tempos através de botões otimizados, indicação através de visor de texto de 1 linha.

Seleção de modos de funcionamento, temperaturas e tempos através dos botões, indicação através de visor de 7 segmentos.

Fácil manutenção

Acabamento de superfície com efeito antiaderente para um conforto de limpeza inigualável.

Autolimpeza do interior do forno

Com a pirólise, o interior do forno e os acessórios ficam resplandecentemente limpos.

Calhas telescópicas FlexiClip

Calhas telescópicas para uma utilização flexível e segura das grelhas para bolos e assados fora do interior do forno.

Cozinhar com clima

Combinação de um modo de funcionamento convencional e humidade. Estão disponíveis várias opções consoante o equipamento.

TasteControl

No ponto: após os processos de confeção controlados por tempo, o interior do forno é arrefecido, evitando-se um prolongamento indesejado da confeção.

Câmara

A comida sempre à vista, graças à câmara no interior do forno.

Fornos multifunções ArtLine

Forno multifunções
H 7464 BPX

- Para um nicho de 60 cm de altura
- Volume interior: 76 litros
- Cozinhar com clima e programas automáticos
- Visor com comando DirectSensor
- Autolimpeza pirolítica
- Sistema de abertura e fecho suaves da porta SoftOpen e SoftClose
- Conectividade total: Miele@home, MobileControl e WiFiConn@ct
- TasteControl: manutenção do calor sem ressecar nem cozinhar demasiado os alimentos
- Sonda de temperatura
- Sistema de abertura Touch2Open
- Tabuleiro para pastelaria com PerfectClean
- Calhas telescópicas FlexiClip com PyroFit
- Medidas do forno em mm (L x A x P): 553 x 579 x 547

Cinza grafite	**H 7464 BPX GRGR**
Preço recomendado	2.999 €
N.º de material	11120940
Código EAN	4002516172772

Preto obsidiana	**H 7464 BPX OBSW**
Preço recomendado	2.999 €
N.º de material	11120930
Código EAN	4002516172697

Forno multifunções
H 7860 BPX

- Para um nicho de 60 cm de altura
- Volume interior: 76 litros
- Cozinhar com clima e programas automáticos
- Visor com comando MTouch
- Autolimpeza pirolítica
- Sistema de abertura e fecho suaves da porta SoftOpen e SoftClose
- Conectividade total: Miele@home, MobileControl e WiFiConn@ct
- TasteControl: manutenção do calor sem ressecar nem cozinhar demasiado os alimentos
- MotionReact: sensores de movimento
- Câmara: acompanhamento à distância e reajuste do processo de confeção
- Sonda de temperatura sem fios
- Sistema de abertura Touch2Open
- Tabuleiro para pastelaria com PerfectClean
- Calhas telescópicas FlexiClip com PyroFit
- Medidas do forno em mm (L x A x P): 553 x 579 x 547

Cinza grafite	**H 7860 BPX GRGR**
Preço recomendado	3.899 €
N.º de material	11121130
Código EAN	4002516172901

Preto obsidiana	**H 7860 BPX OBSW**
Preço recomendado	3.899 €
N.º de material	11121120
Código EAN	4002516173007

Instalação em armário alto

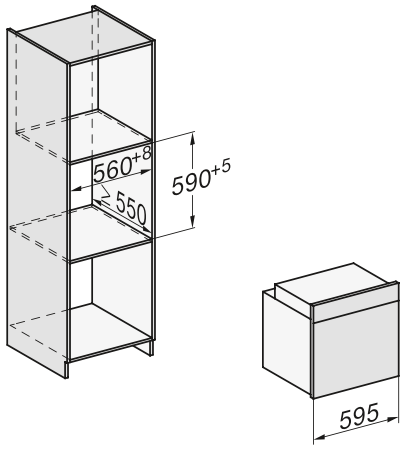

Instalação por baixo da bancada

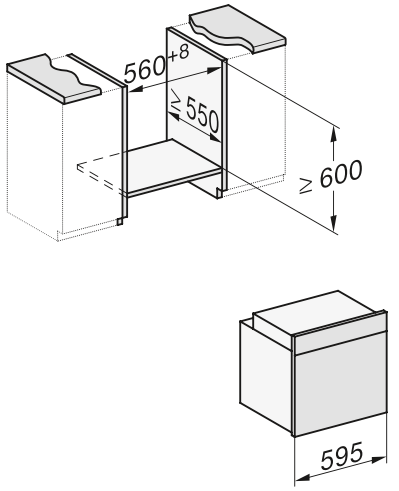

O que significa cada ícone?

Ícones para fornos combinados com micro-ondas

Comando

Utilização intuitiva através do visor grande e totalmente tátil. Comando simples e rápido por toque.

Utilização intuitiva através do visor totalmente tátil. Comando simples e rápido por toque.

Seleção direta dos modos de funcionamento e tempos através de teclas sensoras, indicação através de visor de texto de 4 linhas.

Seleção direta dos modos de funcionamento e tempos através de teclas sensoras, indicação através de visor de texto de 1 linhas.

Fácil manutenção

Acabamento de superfície com efeito antiaderente para um conforto de limpeza inigualável.

Potência de micro-ondas

Potência de micro-ondas: 1000 watts.

Cozinhar Combi

Flexível e económico em termos de tempo graças à combinação de um modo de funcionamento convencional com micro-ondas, economiza até 30 % do tempo.

Sonda de temperatura

Cozinhar com precisão ao grau.

Cozinhar a baixas temperaturas

Especialidades de carne perfeitas graças à confeção a baixas temperaturas.

Fornos combinados com micro-ondas ArtLine

Forno combinado com micro-ondas
H 7440 BMX

- Para um nicho de 45 cm de altura
- Volume interior: 43 litros
- Visor com comando DirectSensor
- Eficiência energética A+
- Programas automáticos
- Sistema de abertura e fecho suaves da porta SoftOpen e SoftClose
- Sistema de abertura Touch2Open
- Conectividade total: Miele@home, MobileControl e WiFiConn@ct
- Medidas do forno em mm (L x A x P): 595 x 446 x 542

Forno combinado com micro-ondas
H 7840 BMX

- Para um nicho de 45 cm de altura
- Volume interior: 43 litros
- Visor com comando M Touch
- Eficiência energética A+
- Programas automáticos
- SuperVision: supervisão do estado dos seus eletrodomésticos Miele através do visor do forno
- Sistema de abertura e fecho suaves da porta SoftOpen e SoftClose
- Sistema de abertura Touch2Open
- Conectividade total: Miele@home, MobileControl e WiFiConn@ct
- MotionReact: deteção do movimento, interrupção dos sinais acústicos, ligação do painel e da luz interior do forno
- Sonda de temperatura
- Medidas do forno em mm (L x A x P): 595 x 446 x 542

Instalação em armário alto

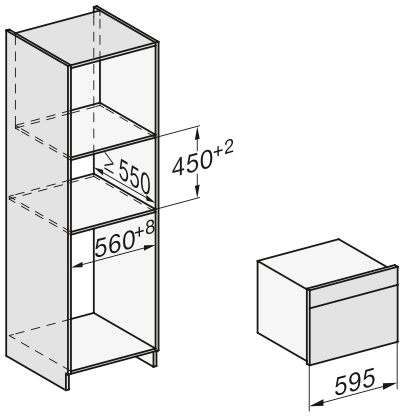

Instalação por baixo da bancada

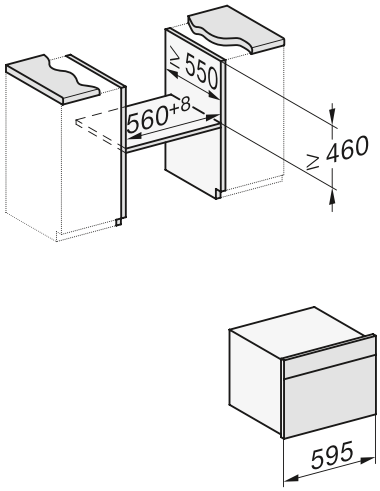

Cinza grafite	**H 7440 BMX GRGR**
Preço recomendado	2.649 €
N.º de material	11119520
Código EAN	4002516172918

Cinza grafite	**H 7840 BMX GRGR**
Preço recomendado	3.349 €
N.º de material	11119600
Código EAN	4002516172666

Preto obsidiana	**H 7440 BMX OBSW**
Preço recomendado	2.649 €
N.º de material	11119510
Código EAN	4002516172741

Preto obsidiana	**H 7840 BMX OBSW**
Preço recomendado	3.349 €
N.º de material	11119590
Código EAN	4002516172925

O que significa cada ícone?

Ícones para fornos a vapor combinados da DGC Pro

Comando

Utilização intuitiva através do visor grande e totalmente tátil. Comando simples e rápido por toque.

Utilização intuitiva através do visor totalmente tátil. Comando simples e rápido por toque.

Seleção direta dos modos de funcionamento e tempos através de teclas sensoras, indicação através de visor de texto de 4 linhas.

HydroClean

Função de autolimpeza automática e simples

Volume do interior do forno

O forno a vapor combinado apresenta um volume útil de até 67 litros.

O forno a vapor combinado apresenta um volume útil de até 47 litros.

Cozinhar em Sous-vide

Processo de confeção no qual os alimentos são cuidadosamente cozinhados sob vácuo.

Modo combinado

Resultados perfeitos através da combinação de calor seco e húmido.

Tecnologias de vapor

Geração e distribuição de vapor rápida e uniforme através de 2 injetores.

Abastecimento de água

Ligação à água de rede e esgoto para uma confeção a vapor confortável.

Reservatório de água removível para enchimento e esvaziamento fácil.

Fornos a vapor combinados XL ArtLine

Forno a vapor combinado compacto DGC 7440 HC Pro

- Volume interior: 47 litros com três níveis. Nicho de 45 cm de altura.
- Visor com comando DirectSensor e painel elevatório com reservatórios de água
- Tecnologia DualSteam
- Forno 3 em 1: vantagens de um forno convencional, forno a vapor e possibilidade de combinação de modos
- Reservatório de água interno com 1,4 litros de capacidade
- Autolimpeza com HydroClean
- Com programas automáticos e opção Cozinhar um menu
- Função Sous-vide
- Função Mix & Match
- Conectividade total: Miele@home, Mobile--Control e WifiConnect
- Acessórios: tabuleiro universal e grelha com PerfectClean. Tabuleiro perfurado e não perfurado de aço inoxidável.
- Eficiência energética A+
- Medidas do forno em mm (L x A x P): 595 x 456 x 569

Preto obsidiana	**DGC 7440 HC Pro OBSW**
Preço recomendado	3.299 €
N.º de material	12120290
Código EAN	4002516631392

Cinza grafite	**DGC 7440 HC Pro GRGR**
Preço recomendado	3.299 €
N.º de material	12120330
Código EAN	4002516631293

Forno a vapor combinado compacto DGC 7840 HC Pro

- Volume interior: 47 litros com três níveis. Nicho de 45 cm de altura.
- Visor com comando M Touch com sensor de aproximação e painel elevatório com reservatórios de água
- Tecnologia DualSteam
- Forno 3 em 1: vantagens de um forno convencional, forno a vapor e possibilidade de combinação de modos
- Reservatório de água interno com 1,4 litros de capacidade
- Autolimpeza com HydroClean
- Programas automáticos e Cozinhar menu
- Função Sous-vide
- Função Mix & Match
- Sonda de temperatura sem fios
- Conectividade total: Miele@home, Mobile--Control e WifiConnect
- Acessórios: tabuleiro universal e grelha com PerfectClean, 2 tabuleiros perfurados e não perfurados em aço inoxidável. Calhas telescópicas FlexiClip.
- Eficiência energética A+
- Medidas do forno em mm (L x A x P): 595 x 456 x 569

Preto obsidiana	**DGC 7840 HC Pro OBSW**
Preço recomendado	4.499 €
N.º de material	12120550
Código EAN	4002516631750

Cinza grafite	**DGC 7840 HC Pro GRGR**
Preço recomendado	4.499 €
N.º de material	12120560
Código EAN	4002516631767

Instalação em armário alto

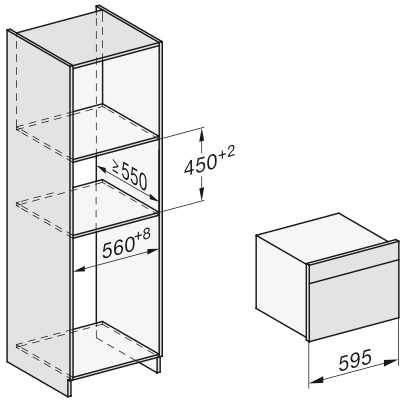

Instalação com gaveta de vácuo EVS 7010

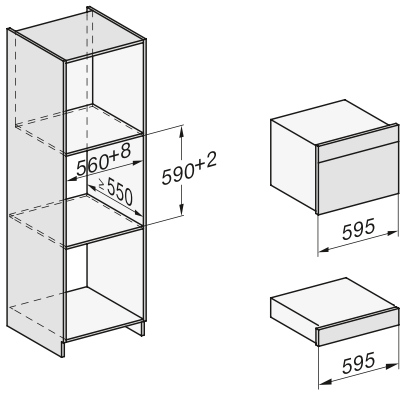

Fornos a vapor combinados XXL ArtLine

Forno a vapor combinado
DGC 7460 HC Pro

- Volume interior:47 litros. Nicho de 60 cm de altura.
- Visor com comando DirectSensor com painel elevatório com reservatórios de água por trás
- Tecnologia DualSteam: distribuição rápida e homogénea do vapor
- Forno 3 em 1: vantagens de um forno convencional, forno a vapor e possibilidade de combinação de modos
- Reservatório de água interno com 1,4 litros de capacidade
- Autolimpeza com HydroClean
- Programas automáticos e Cozinhar menu
- Função Sous-vide
- Função Mix & Match
- Conectividade total: Miele@home, Mobile-Control e WifiConnect
- Acessórios: tabuleiro universal e grelha com PerfectClean. Tabuleiro perfurado e não perfurado de aço inoxidável.
- Eficiência energética A+
- Medidas do forno em mm (L x A x P): 595 x 596 x 567

Preto obsidiana	**DGC 7460 HC Pro OBSW**
Preço recomendado	3.899 €
N.º de material	12120360
Código EAN	4002516631712

Cinza grafite	**DGC 7460 HC Pro GRGR**
Preço recomendado	3.899 €
N.º de material	12120370
Código EAN	4002516631811

Forno a vapor combinado
DGC 7860 HC Pro

- Volume interior: 47 litros. Nicho de 60 cm de altura.
- Visor com coando M Touch com sensor de aproximação e painel elevatório com reservatórios de água por trás
- Tecnologia DualSteam: distribuição rápida e homogénea do vapor
- Forno 3 em 1: vantagens de um forno convencional, forno a vapor e possibilidade de combinação de modos
- Reservatório de água interno com 1,4 litros de capacidade
- Autolimpeza com HydroClean
- Programas automáticos e Cozinhar menu
- Função Sous-vide
- Função Mix&Match
- Sonda de temperatura sem fios
- Conectividade total: Miele@home, Mobile--Control e WifiConnect
- Acessórios: tabuleiro universal e grelha com PerfectClean, 2 tabuleiros perfurados e não perfurados em aço inoxidável. Calhas telescópicas FlexiClip.
- Eficiência energética A+
- Medidas do forno em mm (L x A x P): 595 x 596 x 567

Preto obsidiana	**DGC 7460 HC Pro OBSW**
Preço recomendado	5.499 €
N.º de material	11149200
Código EAN	4002516161462

Cinza grafite	**DGC 7460 HC Pro GRGR**
Preço recomendado	5.499 €
N.º de material	11149190
Código EAN	4002516162148

Instalação em armário alto

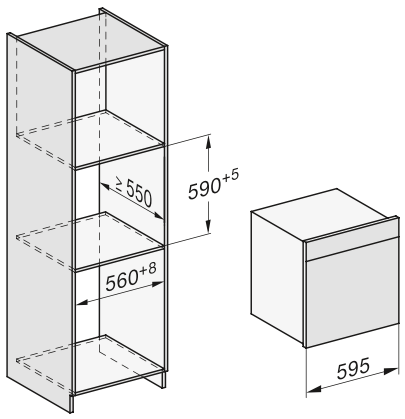

Instalação por baixo da bancada

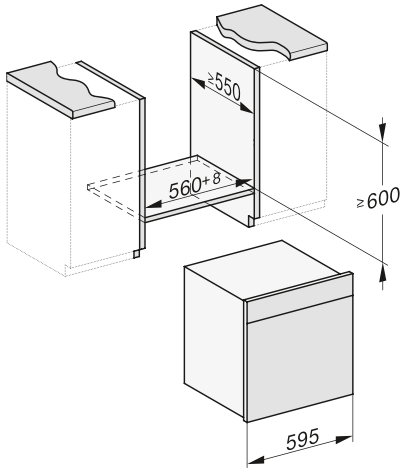

Forno a vapor combinado
DGC 7865 HC Pro

- Volume interior de 47 litros. Para um nicho de 60 cm de altura.
- Comando com visor M Touch com sensor de aproximação e painel elevatório
- Tecnologia DualSteam: distribuição rápida e homogénea do vapor
- Forno 3 em 1: vantagens de um forno convencional, forno a vapor e possibilidade de combinação de modos
- DirectWater Plus: entrada e esgoto de água
- Limpeza automática com HydroClean
- Com programas automáticos e opção Cozinhar um menu
- Função Sous-vide
- Mix & Match: combina os ingredientes na app e envia as regulações para o forno a vapor
- Sonda de temperatura sem fios
- Conectividade total: Miele@home, Mobile--Control e WifiConnect
- Acessórios: tabuleiro universal e grelha com PerfectClean, 2 tabuleiros perfurados e não perfurados em aço inoxidável. Calhas telescópicas FlexiClip.
- Eficiência energética A+
- Medidas do forno em mm (L x A x P): 595 x 596 x 567

Preto obsidiana	**DGC 7865 HC Pro OBSW**
Preço recomendado	5.699 €
N.º de material	12120870
Código EAN	4002516643845

Instalação em armário alto

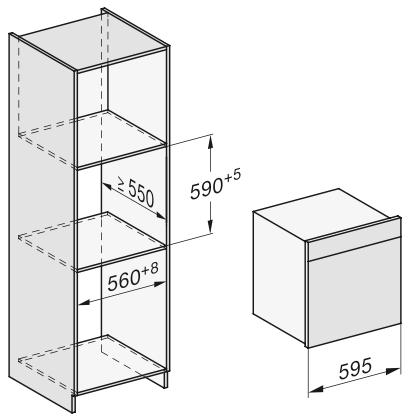

Instalação por baixo da bancada

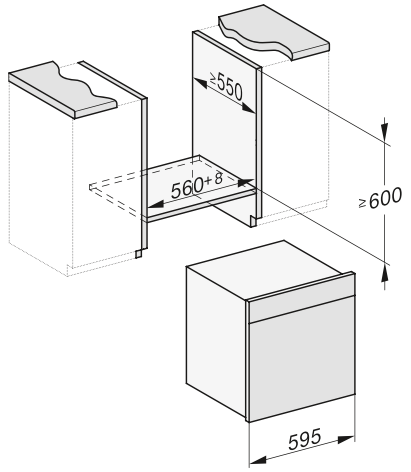

Miele Portuguesa, Lda.
Miele Experience Center
Av. do Forte, 5
2790 - 073 Carnaxide

Telefone: 214 248 100*
* Chamada para a rede fixa de acordo com o seu tarifário, em Portugal e em roaming.

Miele Experience Center Porto
Rua de Sá da Bandeira 662
4000-431 Porto

Telefone: 224 917 876*

Serviço de Apoio ao Cliente
info@miele.pt

Website
miele.pt

Siga-nos nos canais da Miele Portugal:

Proteção ativa do ambiente:
Papel branqueado com total insenção de cloro.

© Miele & Cie. KG, Gütersloh/N.º de mat. 11 683 132/MMS 23-0586/Sujeito a alterações/04/23