KM 7897-1 FL Diamond
Indukční varná deska
s celoplošnou indukcí a úpravou DiamondFinish pro dlouhodobou radost z vaření

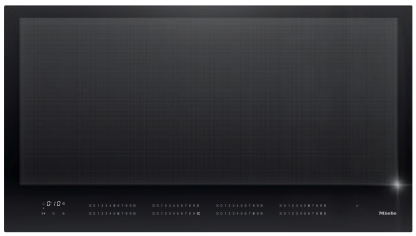

- Odolná povrchová úprava – DiamondFinish
- Inteligentní rozpoznání hrnců – až 6 nádob na vaření
- intuitivní rychlá volba pomocí číselné řady – SmartSelect White
- komunikace s odsavačem par – automatická funkce Con@ctivity
- Bez rámu pro zapuštění nebo instalaci nad pracovní deskou

EAN: 4002516639268 / Číslo materiálu: 12158550 / Číslo starého materiálu: 26789773D

| | |
|---|---|
| **Druh ohřevu** | |
| Druh ohřevu | Indukce |
| **Provedení** | |
| Nezávisle na sporáku | • |
| **Design** | |
| Elegantní sklokeramický povrch | • |
| Instalace se zapuštěním do pracovní desky | • |
| Povrch odolný proti poškrábání | DiamondFinish |
| Barva sklokeramiky | Grafitově černá |
| Instalace bez rámu na pracovní desku | • |
| DiamondFinish | • |
| **Vybavení varných zón** | |
| Počet varných ploch | 1 |
| Maximální počet kusů varného nádobí | 6 |
| **1. varná zóna/varná oblast** | |
| Umístění | volitelné |
| Druh | Celá plocha |
| Velikost v mm | 870x380 |
| Maximální výkon boosteru ve W | 3300 |
| Maximální výkon ve W | 2600 |
| Maximální výkon TwinBoosteru ve W | 3650 |
| **Komfort při obsluze** | |
| Miele@home | • |
| Ovládání senzorovými tlačítky | SmartSelect White |
| Automatická funkce Con@ctivity | • |
| Rozpoznání přítomnosti a velikosti hrnce | • |
| Barva zobrazení | Bílá |
| Automatika předvaření | • |
| Udržování teploty | • |
| Funkce Stop&Go | • |
| Funkce Recall | • |
| Automatické vypínání | • |
| Individuální možnosti nastavení (např. signální tóny) | • |
| Inteligentní rozpoznání hrnce | • |
| Indikátor změny pozice | • |
| Ochrana při utírání | • |
| Kuchyňský budík | • |
| **Hospodárnost a udržitelnost** | |
| Příkon ve vypnutém stavu ve W | 0,5 |
| Příkon v pohotovostním režimu ve W | 1,0 |
| Příkon v síťovém pohotovostním režimu ve W | 2,0 |
| Čas do automatického zapnutí z vypnutého stavu v min | 20 |
| Čas do automatického zapnutí z pohotovostního režimu v min | 20 |
| Čas do automatického zapnutí ze síťového pohotovostního režimu v min | 20 |
| **Komfort při údržbě** | |
| Snadná údržba sklokeramiky | • |
| **Bezpečnost** | |
| Bezpečnostní vypínání | • |

KM 7897-1 FL Diamond
Indukční varná deska
s celoplošnou indukcí a úpravou DiamondFinish pro dlouhodobou radost z vaření

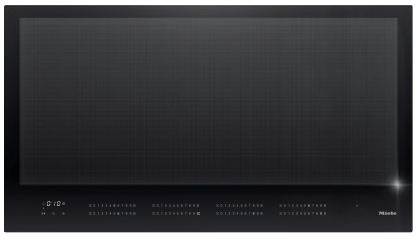

EAN: 4002516639268 / Číslo materiálu: 12158550 / Číslo starého materiálu: 26789773D

| | |
|---|---|
| Blokovací funkce | • |
| Zablokování zprovoznění | • |
| Integrovaný ochlazovací ventilátor | • |
| Ochrana proti přehřátí | • |
| Ukazatel zbytkového tepla | • |
| **Technické údaje** | |
| Rozměry (v x š x h) v mm | 51 x 936 x 520 |
| Rozměry v mm (šířka) | 936 |
| Rozměry v mm (výška) | 51 |
| Rozměry v mm (hloubka) | 520 |
| Rozměry výřezu v mm (šířka) při instalaci bez rámu na pracovní desku | 916 |
| Rozměry výřezu v mm (hloubka) při instalaci bez rámu na pracovní desku | 500 |
| Vestavná výška se svorkovnicí v mm | 51 |
| Vnitřní rozměr výřezu v mm (šířka) při instalaci se zapuštěním do pracovní desky | 916 |
| Vnitřní rozměr výřezu v mm (hloubka) při instalaci se zapuštěním do pracovní desky | 500 |
| Hmotnost v kg | 21 |
| Vnější rozměr výřezu v mm (šířka) při instalaci se zapuštěním do pracovní desky | 940 |
| Vnější rozměr výřezu v mm (hloubka) při instalaci se zapuštěním do pracovní desky | 524 |
| Celkový příkon v kW | 11,00 |
| Délka elektrického přívodního kabelu v m | 1,4 |
| Napětí ve V | 230 |
| Frekvence v Hz | 50-60 |
| **Dodávané příslušenství** | |
| Připojovací kabel | Ano |

KM 7897-1 FL Diamond
Indukční varná deska
s celoplošnou indukcí a úpravou DiamondFinish pro dlouhodobou radost z vaření

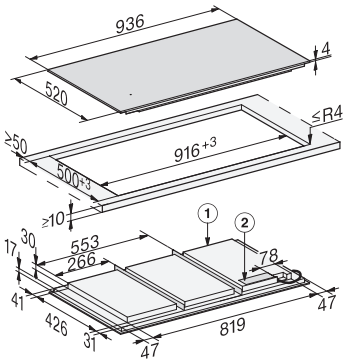


KM7697FL, KM7897FL, KM7897-1FLDiamond, KM7897-2FL Diamond (installation drawings) – onset

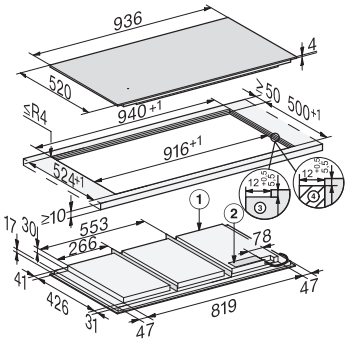


KM7697FL, KM7897FL, KM7897-1FLDiamond, KM7897-2FL Diamond (installation drawings) – flush-fit