G 7115 SCi XXL AutoDos
Vestavná myčka nádobí XXL
s automatickým dávkováním AutoDos s integrovaným zásobníkem na PowerDisk

EAN: 4002516436973 / Číslo materiálu: 11780980 / Číslo starého materiálu: 21711556OE1

- Inovativní design a max. komfort – příborová zásuvka 3D-MultiFlex
- nejsnadnější možná komunikace s přístrojem – Miele@home
- Nejlepší výsledky za méně než hodinu – QuickPowerWash
- myčka s přívodem čerstvé vody – od 6.0 l v programu Automatika
- Mimořádně lehké otevírání a zavírání dvířek – ComfortClose

A↑G B

Konstrukce	
Vestavné myčky nádobí	•
Myčky nádobí o šířce 60 cm	•
Myčky nádobí XXL	•
Design	
Barva ovládacího panelu	Briliantová bílá
Provedení ovládacího panelu	rovný ovládací panel
Způsob ovládání	tlačítko pro volbu programu
Displej	1řádkový textový displej
Barva displeje	Bílá
MultiLingua	•
Komfort	
Propojení s Miele@home	•
Automatické dávkování s PowerDiskem	•
Snadné zavírání dvířek	ComfortClose
Předvolba startu až 24 hodin	•
Kontrolní funkce	Displej
Výběr jazyka displeje	•
Hospodárnost a udržitelnost	
Třída energetické účinnosti (A–G)	B
Spotřeba vody v programu „Automatika“ v litrech od	6,0
Spotřeba vody v programu ECO na jeden programový cyklus v l	8,4
Spotřeba elektrické energie v programu ECO v kWh	0,64
Spotřeba elektrické energie v programu ECO na 100 programových cyklův kWh	64
Hodnota spotřeby s připojením na teplou vodu v programu ECO v kWh	0,40
Délka programu ECO v minutách	199
Třída akustických emisí	B
Akustické emise v dB(A)	43
Ekologická informace	•
Technologie EcoPower	•
Testovaná hygiena	•
Připojení na teplou vodu	•
Poloviční naplnění	•
Kvalita výsledků	
Oplachování čerstvou vodou	•
Sušení AutoOpen	•
SensorDry	•
Oběhové turbotermické sušení	•
BrilliantGlassCare	•
Programy mytí	
ECO	•
Automatika	•
Intenzivní 75 °C	•
PowerWash	•
Jemný	•
QuickPowerWash	•
Extra tichý 40 dB(A)	•
Péče o přístroje	•

G 7115 SCi XXL AutoDos
Vestavná myčka nádobí XXL
s automatickým dávkováním AutoDos s integrovaným zásobníkem na PowerDisk

EAN: 4002516436973 / Číslo materiálu: 11780980 / Číslo starého materiálu: 21711556OE1

Možnosti mytí	
AutoDos	•
Expres	•
Extra čisté	•
Extra suché	•
Košové uspořádání	
Umístění příborů	Příborová zásuvka 3D MultiFlex
Odkládací plocha na šálky FlexCare	1
Košové uspořádání	ComfortPlus
Počet jídelních souprav	14
Bezpečnost	
Systém Waterproof	•
Kontrola sít	•
Dětská pojistka	•
Technické údaje	
Minimální šířka výklenku v mm	600
Maximální šířka výklenku v mm	600
Minimální výška výklenku v mm	845
Maximální výška výklenku v mm	910
Hloubka výklenku v mm	570
Šířka přístroje v mm	598
Výška přístroje v mm	845
Hloubka přístroje v mm	570
Hloubka přístroje s otevřenými dvířky v cm	120,5
Hmotnost netto v kg	48,2
Celkový příkon v kW	2,00
Napětí ve V	230
Jištění v A	10
Počet fází	1
Standardní elektrická frekvence	50
Délka přívodní hadice v cm	1,50
Délka odtokové hadice v cm	1,50
Délka elektrického přívodního kabelu v m	1,70
Minimální hmotnost čelní desky v kg	3,0
Maximální hmotnost čelní desky v kg	12,0
[k dispozici přes servisní službu na min.]	6,0
[k dispozici přes servisní službu na max.]	15,0
Dostupné jazyky displeje	
Dostupné jazyky displeje díky funkci MultiLingua	deutsch, english, magyar, polski, română, slovenčina, srpski, čeština
Dodávané příslušenství	
1 x PowerDisk	•
Voucher na 6 PowerDisků	•

G 7115 SCi XXL AutoDos
Vestavná myčka nádobí XXL
s automatickým dávkováním AutoDos s integrovaným zásobníkem na PowerDisk

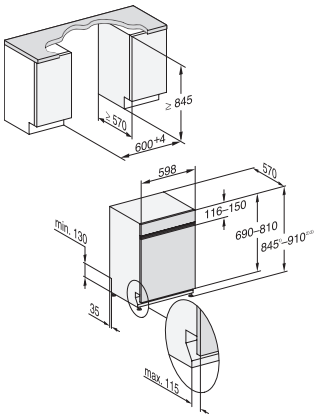

G7000, integrated dishwasher, XXL, 60cm (installation drawing)