DG 7240
Vestavná parní trouba
pro zdravé vaření s automatickými programy a síťovým propojením..

- Velký textový displej se senzorovým ovládáním – DirectSensor S
- Perfektní výsledky – parní technologie DualSteam
- Záruka dokonalosti každého jídla – automatické programy
- Snadná příprava kompletního pokrmu – příprava menu
- Přes WiFi propojený přístroj – Miele@home

EAN: 4002516128472 / Číslo materiálu: 11106390 / Číslo starého materiálu: 23724040D

Provedení a design	
Vestavná parní trouba	•
Barva	Nerez CleanSteel
PureLine	•
Uživatelské výhody	
Externí vyvíjení páry	•
Příprava menu bez přenosu chutí	•
Automatické programy s individuálním přizpůsobením	•
Udržování teploty	•
Provozní způsoby	
Rozmrazování	•
Automatické programy	•
Příprava v páře	•
Ohřev	•
Příprava v páře Eco	•
Speciální použití	•
Komfort při obsluze	
Propojení s Miele@home	•
displej	DirectSensor S
SoftOpen	•
SoftClose	•
MultiLingua	•
Příprava nezávislá na množství	•
Příprava v páře až na 3 úrovních současně	•
Příprava menu	•
Redukce páry před ukončením programu	•
Zobrazení denního času	•
Kuchyňský budík	•
Programování začátku přípravy	•
Programování konce přípravy	•
Nastavení délky přípravy	•
Ukazatel aktuální teploty	•
Navrhovaná teplota	•
Individuální nastavení	•
Hospodárnost a udržitelnost	
Příkon ve vypnutém stavu ve W	0,5
Příkon v pohotovostním režimu ve W	1,0
Příkon v síťovém pohotovostním režimu ve W	2,0
Čas do automatického zapnutí z pohotovostního režimu v min	20
Čas do automatického zapnutí ze síťového pohotovostního režimu v min	20
Čas do automatického zapnutí z vypnutého stavu v min	20
Komfort při údržbě	
Nerezový povrch/CleanSteel	•
Nerezový ohřevný prostor se lněnou strukturou	•
Externí vyvíječ páry	•
Topné těleso ve dně k redukci kondenzátu	•
Rychloupínáky pro postranní mřížky	•
Vyjímatelné postranní mřížky	•

DG 7240
Vestavná parní trouba
pro zdravé vaření s automatickými programy a síťovým propojením..

EAN: 4002516128472 / Číslo materiálu: 11106390 / Číslo starého materiálu: 23724040D

odvápnění	•
Dvířka CleanGlass	•
Parní technologie/přívod vody	
DualSteam	•
Vyjmutí zásobníku na čerstvou vodu pomocí mechanismu Push2Release	•
Objem zásobníku na čerstvou vodu v l	1,5
Bezpečnost	
Systém chlazení přístroje s vlažnou čelní stěnou	•
Bezpečnostní vypínání	•
Zablokování zprovoznění	•
Systém chlazení výparů	•
Zablokování tlačítek	•
Technické údaje	
Ohřevný prostor L	•
Objem ohřevného prostoru v l	40
Počet úrovní zasunutí	4
Závěs dvířek	dole
Minimální teploty při provozu parní trouby ve °C	40
Maximální teploty při provozu parní trouby ve °C	100
Minimální šířka výklenku v mm	560
Maximální šířka výklenku v mm	568
Minimální výška výklenku v mm	450
Maximální výška výklenku v mm	452
Hloubka výklenku v mm	550
Rozměry přístroje (š x v x h) v mm	595 x 455 x 569
Šířka přístroje v mm	595
Výška přístroje v mm	455
Hloubka přístroje v mm	569
Hmotnost v kg	26,4
Celkový příkon v kW	3,60
Napětí ve V	230
Frekvence v Hz	50-60
Jištění v A	16
Počet fází	1
Připojovací kabel se zástrčkou	•
Délka elektrického přívodního kabelu v m	2
Dodávané příslušenství	
Vyjímatelné postranní mřížky (pár)	1
Perforované nerezové varné nádoby	2
Neperforované nerezové varné nádoby	1
Neperforované nerezové varné nádoby DGG 50 40	1
Odkládací rošt	1
Záchytná miska DGG 100 40	1
Odvápňovací tablety	2

DG 7240
Vestavná parní trouba
pro zdravé vaření s automatickými programy a síťovým propojením..

EAN: 4002516128472 / Číslo materiálu: 11106390 / Číslo starého materiálu: 23724040D

Dostupné jazyky displeje	
Dostupné jazyky displeje díky funkci MultiLingua	bahasa malaysia, dansk, deutsch, english, español, français, hrvatski, italiano, magyar, nederlands, norsk, polski, português, русский, română, slovenčina, slovenščina, srpski, suomi, svenska, türkçe, українська, čeština, ελληνικά, ᎥᎥᎥᎥᎥᎥᎥ, ᎥᎥ, ᎥᎥᎥ, ᎥᎥᎥᎥ, ᎥᎥᎥ

DG 7240
Vestavná parní trouba
pro zdravé vaření s automatickými programy a síťovým propojením..

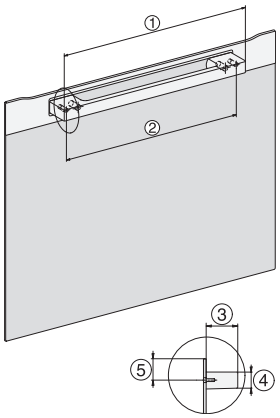

H7000 handle, installation drawing

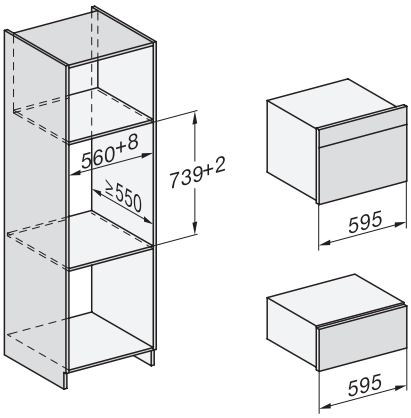

Installation DG, DGM, DGC XL, ESW7x20 installation drawings

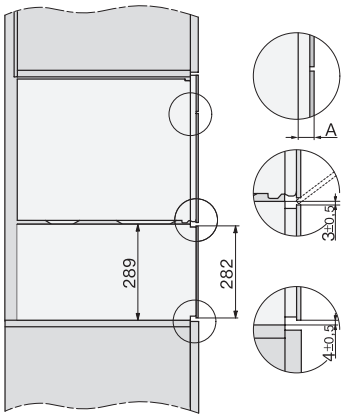

side view, DG, DGM, ESW7x20 installation drawings

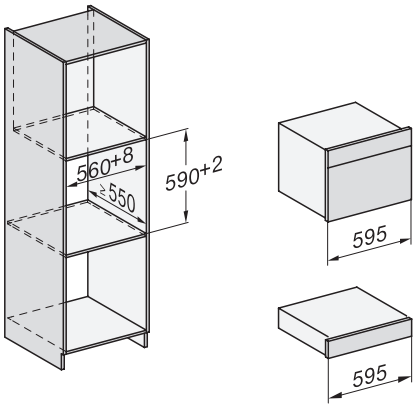

Installation_DG_DGM_DGC_XL_ESW7x10_EVS7010, installation drawings

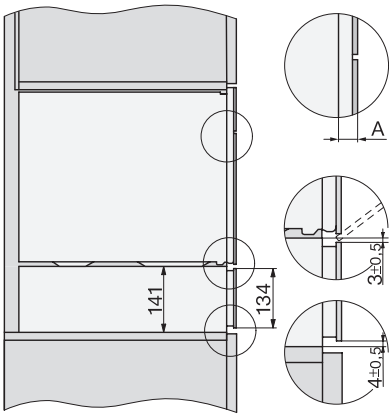

ESW7x10, EVS7010, DG7x4x, DGM7x4x installation drawings

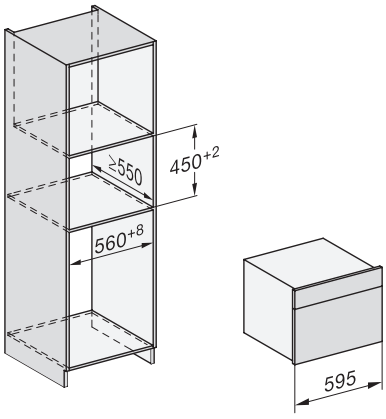

DG7xxx, DGM7xxx, installation drawings

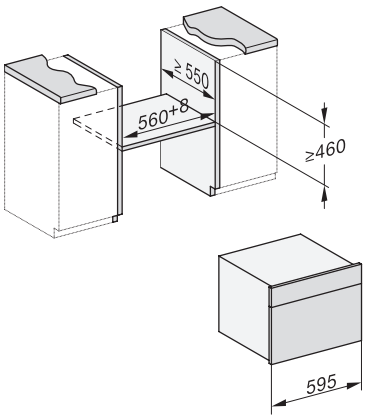

built-in DG DGM DGC XL build-under, installation drawing

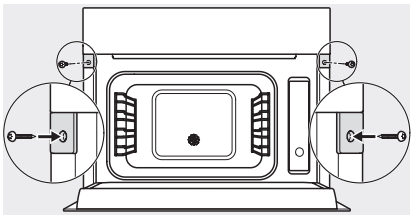
Screw joint DG DGM, installation drawing

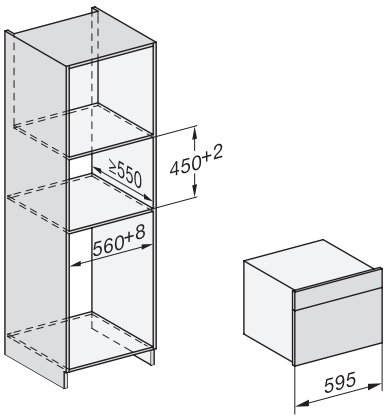

DG DGM, installation drawing

DG 7240
Vestavná parní trouba
pro zdravé vaření s automatickými programy a síťovým propojením..

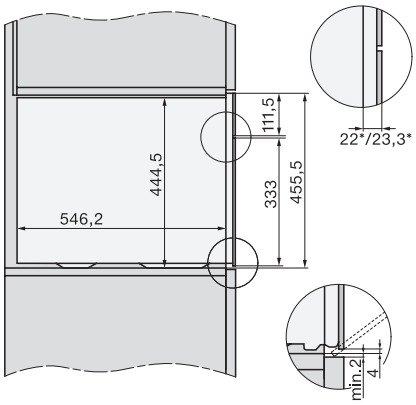

side view DG DGM, installation drawings

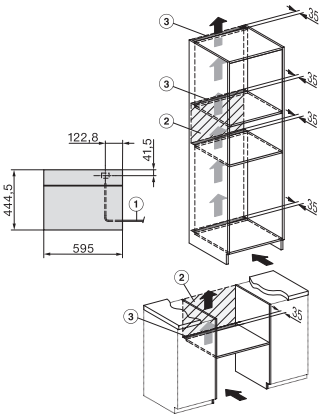

Installation DG, installation drawing