KWT 6322 UG
Podstavná vinotéka
systémy FlexiFrame a Push2open pro vyšší flexibilitu a vysoce kvalitní design

- Paralelní skladování vína v samostatných teplotních zónách
- Žádné pachy v chladničce díky filtru Active AirClean
- Váš archiv vín dokonale vynikne díky LED osvětlení
- Optim. ochrana vína díky filtru UV v tón. skleněné čelní stěně
- Bezpečné skladování vína díky výsuvným odkládacím policím

A↑G G

EAN: 4002515035719 / Číslo materiálu: 09138040 / Číslo starého materiálu: 36632200EU1

Kategorie přístroje	
Vinotéka	•
Provedení	
Vestavný přístroj	•
Integrovaný vestavný přístroj	•
Podstavný přístroj	•
Závěs dvířek	vpravo
Závěs dvířek měnitelný	•
Možnost kombinace Side-by-Side	•
Design	
Barva čelní stěny	Skleněná dvířka
Osvětlení zóny pro víno	LED osvětlení
Komfort při obsluze	
Propojení s Miele@home	•
Potřebné příslušenství k dokoupení	XKS 3130 W
DynaCool	•
SoftClose	•
Snadné otevírání dvířek	Push2open
Push2open	•
Počet dřevěných roštů	4
Počet dřevěných roštů FlexiFrame	3
Uložení s minimálními vibracemi	•
Ovládání	
Koncepce ovládání	TouchControl
Nezávislá regulace teploty chladicí a mrazicí zóny	Ne
Počet teplotních zón	2
Minimálně nastavitelný rozsah teplot ve °C	5
Maximálně nastavitelný rozsah teplot ve °C	20
Hospodárnost a trvalá udržitelnost	
Třída energetické účinnosti (A–G)	G
Roční spotřeba energie v kWh	145,64
Spotřeba energie za 24 h v kWh	0,39
Bezpečnost	
Blokovací funkce	•
Akustický alarm při otevřených dvířkách	•
Optický alarm při otevřených dvířkách	•
Technické údaje	
Minimální šířka výklenku v mm	600
Maximální šířka výklenku v mm	600
Minimální výška výklenku v mm	820
Maximální výška výklenku v mm	870
Hloubka výklenku v mm	580
Šířka přístroje v mm	597
Výška přístroje v mm	822
Hloubka přístroje v mm	577
Hmotnost v kg	49,0
Klimatická třída	SN-ST
Chladicí zóna v l	94
Objem zóny pro skladování vína v l	94
Celkový užitný objem v l	94

KWT 6322 UG
Podstavná vinotéka
systémy FlexiFrame a Push2open pro vyšší flexibilitu a vysoce kvalitní design

EAN: 4002515035719 / Číslo materiálu: 09138040 / Číslo starého materiálu: 36632200EU1

Počet lahví na víno o objemu 0,75 l	34 lahví
Doba skladování při poruše v h	0
Třída hlučnosti (A–D)	B
Hlučnost v dB(A) re 1 pW	35
Spotřeba energie v miliampérech (mA)	1500
Napětí ve V	220-240
Jištění v A	10
Počet fází	1
Frekvence v Hz	50
Délka elektrického přívodního kabelu v m	2,8
Dodávané příslušenství	
Filtr Active AirClean	•

KWT 6322 UG
Podstavná vinotéka
systémy FlexiFrame a Push2open pro vyšší flexibilitu a vysoce kvalitní design

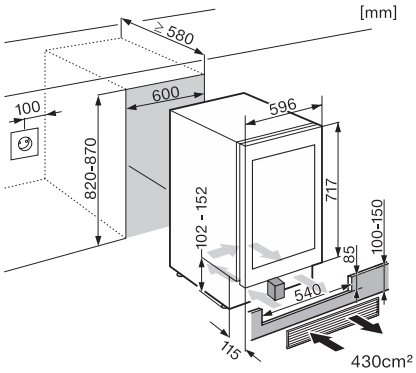

KWT6312UGS, KWT6322UG, KWT6322UG edt/cs
(installation drawings)

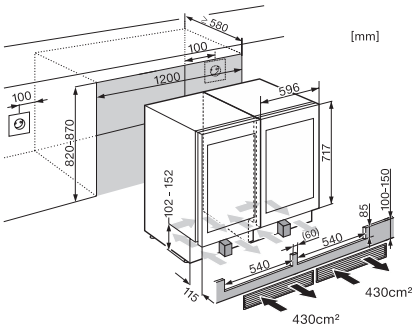

KWT6312UGS, KWT6322UG, KSK6300, Side by Side

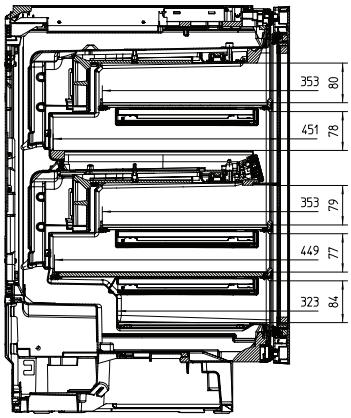

KWT6322UG, KWT6322UG edt/cs, Interior dimensions
(Installation drawings)

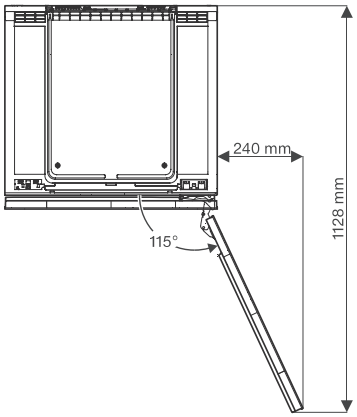

KWT6312UGS, KWT6322UG, KWT6322UG edt/cs
(installation drawings)