HAL 5900
Vyrovnávací lišta
Pro vestavbu pečicí trouby 90 cm do spodní skříňky.

EAN: 4002514316727 / Číslo materiálu: 07032520 / Číslo starého materiálu: 22996221D

- Dostatek místa k vestavbě samostatné varné desky
- Nerezový povrch/CleanSteel

HAL 5900
Vyrovnávací lišta
Pro vestavbu pečicí trouby 90 cm do spodní skříňky.

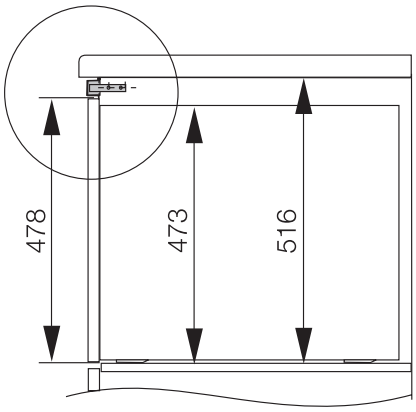

HAL5900 (Installation drawing)

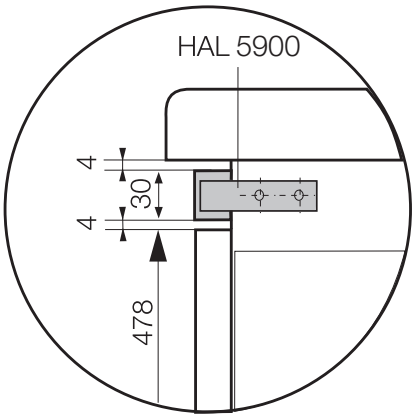

HAL5900 (Installation drawing)