AB 42-1 EDST/CLST
Vyrovnávací lišta
Pro výklenek 42 cm ve spojení s M 6030/32.

EAN: 4002514312613 / Číslo materiálu: 07027170 / Číslo starého materiálu: 24994231D

- Ideální přizpůsobení přístroje výklenku pomocí vyrovnávací lišty
- Méně otisků prstů a snadné čištění – CleanSteel
- V nerezovém provedení/CleanSteel

AB 42-1 EDST/CLST
Vyrovnávací lišta
Pro výklenek 42 cm ve spojení s M 6030/32.

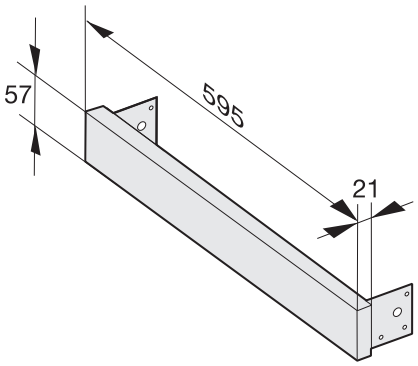


AB42 (installation drawing)