WQ 1000 WPS Nova Edition
W2 priekšējās ielādes veļas mazgājamā mašīna
A I 9 kg I 1600 apgr./min. I InfinityCare I Automātiska dozēšana | SmartMatic

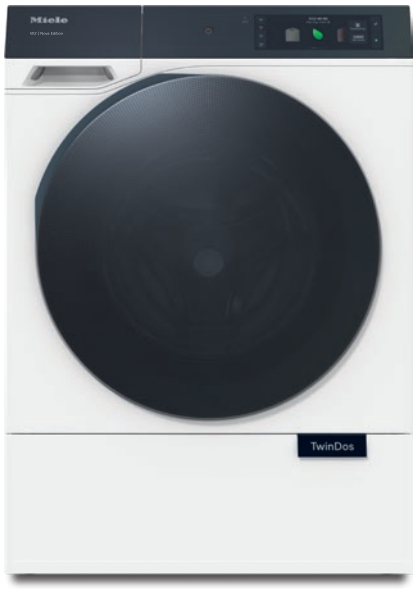

- Testi apliecina nevainojamu veļas kopšanu* #20 gadus#
- Mazgājiet tik saudzīgi kā vēl nekad – ar InfinityCare saudzējošo tvertni
- Ar TwinDos® ietaupāt līdz 40% mazgāšanas līdzekļa, automātiski dozējot**
- Mūsu automātiskā programma SmartMatic® automātiski pielāgo patēriņus
- Lielais krāsainais M Touch Pro displejs nodrošina īpaši ērtu vadību

* W1/W2 veļas mazgājamo mašīnu sērijas izstrādes laikā Miele dažādās programmās testēja modeļus un galvenās detaļas 5000 veļas ielādes cikliem (= 5 veļas ielādes nedēļā 50 nedēļas gadā). Galaproduktu ilgmūžība netiek garantēta. Uzziniet vairāk: miele.lv/20years

** 40 % ietaupījums salīdzinājumā ar manuālo dozēšanu un pamatojoties uz iekšējo testu rezultātiem.



EAN: 4002516863090 / Materiāla numurs: 12708900 /
Vecā materiāla numurs: 11Q10002EU1

Vispārīga informācija	
Modeļa apzīmējums	WQ 1000 WPS Nova Edition
Ražotāja materiāla numurs	12708900
EAN numurs	4002516863090
Mārketinga klase	Diamond
Konstrukcija	
Uzstādāma kolonnā	•
Durvju vēršanās virziens	labajā pusē
Blakus citai iekārtai	•
Iebīdāma zem darba virsmas	•
Konstrukcija	
Produkta zīmols	W2 Nova Edition
Priekšējā ielāde	•
Izgriešana	
Maks. izgriešanas apgriezienu skaits	1600
Skalošanas pauze	•
Funkcija “Bez izgriešanas”	•
Konstrukcija	
Iekārtas krāsa	Lotosa balta
Durvju dizains	Stikla durvis, BlackEffect
Paneļa veids	Stikls, slīps
Vadības veids	Skārienvadība
Displejs	M Touch Pro
AmbientLight	•
MotionReact	•
Tīrīšanas veiktspēja	
Inovatīva mazgāšanas tehnoloģija “PowerWash”	•
Automātiska mazgāšanas līdzekļu dozēšana “TwinDos”	•
Automātiska kasetņu atpazīšana TwinDos	•
Precīzu devu dozēšana “CapDosing”	•
Traipu tīrīšanas opcija	•
Programmu pievienošana	•
Izcila higiēna	•
Veļas saudzēšana	
InfinityCare saudzējošā tvertne	•
Ielāde, kg	9
Lietošanas ērtums	
Pieslēgšana tīklam ar “Miele@home”	•
Ieslēgšanās laika atlikšana līdz 24 h	•
Atlikušā laika rādījums	•
Diennakts laika rādījums	•
Programmas norises indikācija	•
Informācijas ziņojumi	•
Biežāk lietotās programmas	•
Tvertnes apgaismojums	LED

[1] Šis ir atsevišķs digitālais piedāvājums no Miele & Cie. KG. Funkciju klāsts var mainīties atkarībā no iekārtas modeļa un valsts. Miele lietotnē ir jāakceptē Miele digitālo produktu un pakalpojumu noteikumi un nosacījumi un privātuma politika. Miele patur tiesības jebkurā laikā mainīt vai pārtraukt digitālo piedāvājumu.

WQ 1000 WPS Nova Edition
W2 priekšējās ielādes veļas mazgājamā mašīna
A I 9 kg I 1600 apgr./min. I InfinityCare I Automātiska dozēšana | SmartMatic

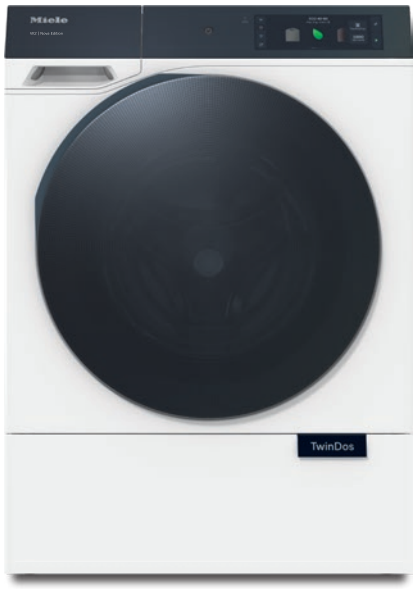

EAN: 4002516863090 / Materiāla numurs: 12708900 /
Vecā materiāla numurs: 11Q10002EU1

“MultiLingua”	•
“AutoClean” mazgāšanas līdzekļu atvilktne	•
“AddLoad”	•
ComfortOpen	•
Smart Extras[1]	
Patēriņa informācijas panelis	•
Mazgāšanas palīgs	•
Programmu pievienošana	•
Paziņojumu saņemšana	•
MobileStart	•
Uzpildes līmenis	•
AI Diagnostics	•
RemoteUpdate	•
Smart Home integrācija	•
Efektivitāte	
Energoefektivitātes klase (A–G)	A
Svērtais enerģijas patēriņš 100 darbības ciklos vienam mazgāšanas ciklam, kWh	49
Svērtais ūdens patēriņš darbības ciklā, l	50
Izgriešanas efektivitātes klase (A–G)	A
Skaņas emisijas klase (izgriešanas laikā, A–D)	A
Skaņas emisija izgriešanas laikā, dB(A) re 1pW	70
Programmas “ECO 40?60” ilgums ar nominālo ietilpību	229
Patēriņš izslēgtā stāvoklī, W	0,50
Patēriņš gaidīšanas režīmā, W	0,50
Tīklam pieslēgtas iekārtas patēriņš gatavības režīmā, W	2,00
Laikposms līdz automātiskai pārslēgšanai izslēgtā stāvoklī, min.	15
Laikposms līdz automātiskai pārslēgšanai gatavības režīmā, min.	15
Laikposms līdz tīklam pieslēgtas iekārtas automātiskai ieslēgšanai, min.	15
Automātiska ielādes atpazīšana FlexLoad	•
Siltā ūdens pieslēgums	•
Prognozētais patēriņš	•
Mazgāšana zemā temperatūrā “auksts” un “20 °C”	•
Daudzuma automātiska noteikšana	•
Ūdens patēriņa skaitītājs	•
Putu regulēšana	•
DuraLife motors	•
Mazgāšanas programmas	
“QuickPowerWash”	•
Kokvilna	•
Viegli kopjamā veļa	•
Smalkveļa	•
Zīds (mazgāšana ar rokām)	•
Vilna (mazgāšana ar rokām)	•

[1] Šis ir atsevišķs digitālais piedāvājums no Miele & Cie. KG. Funkciju klāsts var mainīties atkarībā no iekārtas modeļa un valsts. Miele lietotnē ir jāakceptē Miele digitālo produktu un pakalpojumu noteikumi un nosacījumi un privātuma politika. Miele patur tiesības jebkurā laikā mainīt vai pārtraukt digitālo piedāvājumu.

WQ 1000 WPS Nova Edition
W2 priekšējās ielādes veļas mazgājamā mašīna
A I 9 kg I 1600 apgr./min. I InfinityCare I Automātiska dozēšana | SmartMatic

EAN: 4002516863090 / Materiāla numurs: 12708900 /
Vecā materiāla numurs: 11Q10002EU1

Ekspresprogramma 20	•
Tumšā veļa / džinsi	•
Virsdrēbes	•
Impregnēšana	•
Sporta apģērbi	•
Sporta apavi	•
Veļas mašīnas tīrīšana	•
Tikai skalošana	•
“Eco 40[?]60”	•
Krekli / blūzes	•
PowerFresh	•
Dūnas / gultas pārvalki	•
Aizkari / priekškari	•
Jauns apģērbs	•
SmartMatic®	•
Tikai priekšgludināšana	•
Tvertnes tīrīšana	•
Gultas veļa	•
Mazgāšanas papildfunkcijas	
“SingleWash”	•
Īss	•
Mērcēšana	•
Priekšmazgāšana	•
Īpaši klusi	•
Priekšgludināšana ar tvaiku	•
Zummers	•
Higiēna Plus	•
Elektroenerģijas taupīšana	•
Drošība	
Ūdens aizsardzības sistēma	Waterproof-System
Bloķēšana bērnu drošībai	•
PIN kods	•
Tehniskie dati	
Izmēri, mm (platums)	596
Izmēri, mm (A x P x Dz)	850 x 596 x 620
Izmēri, mm (augstums)	850
Izmēri, mm (dziļums)	620
Iekārtas dziļums ar atvērtām durvīm, mm	1087
Iekārtas dziļums bez durvīm, mm	600
Svars, kg	91
Spriegums, V	220 - 240
Drošinātāji, A	10
Frekvence, Hz	50
Kopējā patērējamā jauda, kW	2,10 - 2,40
Ūdenspadeves šļūtenes garums, m	1,60
Ūdens novadīšanas šļūtenes garums, m	1,50
Barošanas kabeļa garums, m	2

[1] Šis ir atsevišķs digitālais piedāvājums no Miele & Cie. KG. Funkciju klāsts var mainīties atkarībā no iekārtas modeļa un valsts. Miele lietotnē ir jāakceptē Miele digitālo produktu un pakalpojumu noteikumi un nosacījumi un privātuma politika. Miele patur tiesības jebkurā laikā mainīt vai pārtraukt digitālo piedāvājumu.

WQ 1000 WPS Nova Edition
W2 priekšējās ielādes veļas mazgājamā mašīna
A I 9 kg I 1600 apgr./min. I InfinityCare I Automātiska dozēšana | SmartMatic

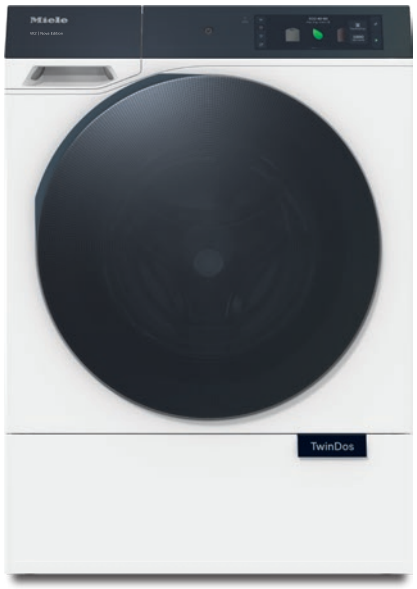

EAN: 4002516863090 / Materiāla numurs: 12708900 /
Vecā materiāla numurs: 11Q10002EU1

Komplektā iekļautie piederumi	
3 kapsulas	•
“UltraPhase” 1+2	•
Kupons 5 kasetnēm “Miele” “UltraPhase”	•
Uz ekrāna pieejamās valodas	
Pieejamās ekrāna valodas, izmantojot MultiLingua	deutsch, dansk, english, english (AU), english (CA), english (GB), english (US), eesti, suomi, français, français (CA), français (FR), ελληνικά, italiano, □□□, □□□, hrvatski, latviesu, lietuviu, bahasa malaysia, nederlands, norsk, polski, português, română, русский, svenska, srpski, slovenčina, slovenščina, español, čeština, türkçe, українська, magyar

[1] Šis ir atsevišķs digitālais piedāvājums no Miele & Cie. KG. Funkciju klāsts var mainīties atkarībā no iekārtas modeļa un valsts. Miele lietotnē ir jāakceptē Miele digitālo produktu un pakalpojumu noteikumi un nosacījumi un privātuma politika. Miele patur tiesības jebkurā laikā mainīt vai pārtraukt digitālo piedāvājumu.

WQ 1000 WPS Nova Edition
W2 priekšējās ielādes veļas mazgājamā mašīna
A I 9 kg I 1600 apgr./min. I InfinityCare I Automātiska dozēšana | SmartMatic

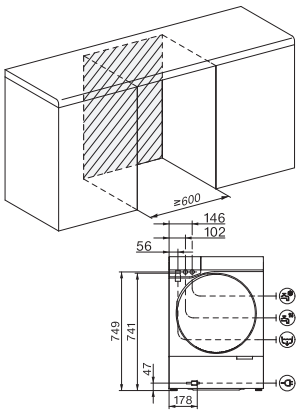

W2 with glass door, fascia 17 degree, measures in mm

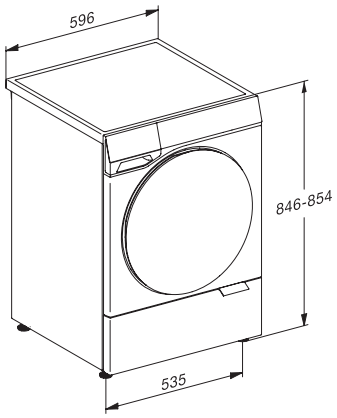

W2 with glass door, fascia 17 degree, measures in mm

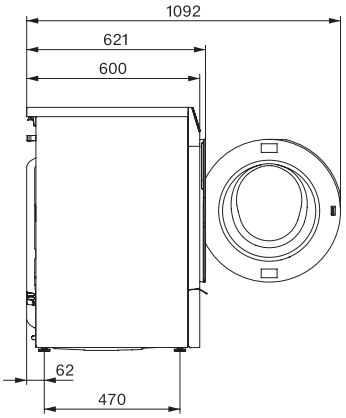

W2 with glass door, fascia 17 degree, measures in mm

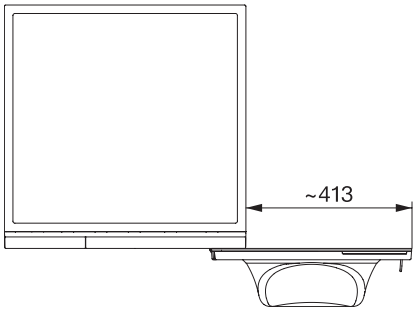

W2 with glass door, fascia 17 degree, measures in mm