H 7464 BPX

Cepeškrāsns bez roktura

ideāli kombinējams dizains ar pārtikas termometru un gaismas diožu apgaismojumu.



- Liels, skaidrs teksta displejs ar sensoru vadību – DirectSensor
- Minimāla tīrīšanas intensitāte – Pirolīzes tīrīšanas iekārtaun PyroFit
- Īpaši mīksta mīkla un patīkama brūna garoziņa – Moisture plus
- Pārtikas produkti netiks pārgatavoti – “TasteControl”
- WLAN tīklam pievienojama iekārta – “Miele@home”



EAN: 4002516800873 / Materiāla numurs: 12548950 /
Vecā materiāla numurs: 22746495D

Vispārīga informācija	
Modeļa apzīmējums	H 7464 BPX
Ražotāja materiāla numurs	12548950
EAN numurs	4002516800873
Mārketinga klase	Gold
Konstrukcija un dizains	
Krāsa	Pērļu bēša
ArtLine	•
Bez roktura	•
Iekārtas tips un konstrukcija	
Cepeškrāsns	•
Priekšrocības	
“TasteControl”	•
Ātrā uzkarsēšana	•
Iepriekšēja uzkarsēšana	•
Pārtikas termometrs	Ar kabeli
Siltuma uzturēšana	•
Kraukšķīguma funkcija	•
Darbības režīmi	
Papildu ventilators	•
Augšējā / apakšējā karsēšana	•
Cepšana ar mitrināšanu	•
Cepšana ar mitrināšanu ar automātisku cepešu gatavošanu	•
Cepšana ar mitrināšanu ar papildu ventilatoru	•
Cepšana ar mitrināšanu ar intensīvo cepšanu	•
Cepšana ar mitrināšanu ar augšējo / apakšējo karsēšanu	•
Intensīvā cepšana	•
Automātiskā cepšana	•
Grils ar gaisa cirkulāciju	•
Grils	•
Apakšējā karsēšana	•
Atkausēšana	•
Automātiskās programmas	•
Īpašas valstīm pielāgotas automātiskās programmas	•
Lietošanas ērtums	
Pieslēgšana tīklam ar “Miele@home”	•
Displejs	DirectSensor
“SoftOpen”	•
“Touch2Open”	•
“MultiLingua”	•
Programmējami tvaika padeves viļņi	•
Diennakts laika rādījums	•
Pulksteņa laika sinhronizācija	•
Datuma rādījums	•
Atgādinājuma taimers	•
Gatavošanas laika sākuma programmēšana	•

[1] Šis ir atsevišķs digitālais piedāvājums no Miele & Cie. KG. Funkciju klāsts var mainīties atkarībā no iekārtas modeļa un valsts. Miele lietotnē ir jāakceptē Miele digitālo produktu un pakalpojumu noteikumi un nosacījumi un privātuma politika. Miele patur tiesības jebkurā laikā mainīt vai pārtraukt digitālo piedāvājumu.

H 7464 BPX
Cepeškrāsns bez roktura
ideāli kombinējams dizains ar pārtikas termometru un gaismas diožu apgaismojumu.



EAN: 4002516800873 / Materiāla numurs: 12548950 /
Vecā materiāla numurs: 22746495D

Gatavošanas laika beigu programmēšana	•
Gatavošanas ilguma programmēšana	•
Faktiskās temperatūras rādījums	•
Iestatītās temperatūras rādījums	•
Signāla tonis, sasniedzot iestatīto temperatūru	•
Ieteicamā temperatūra	•
Individuālās programmas	•
Individuālie iestatījumi	•
Smart Extras[1]	
Pašapgādes paziņojumi	•
RemoteUpdate	•
Smart Home integrācija	•
Efektivitāte	
Energoefektivitātes klase (A+++ – D)	A+
Automātiska atlikušā siltuma izmantošana	•
Patēriņa jauda izslēgtā stāvoklī, W	0,3
Patēriņa jauda gaidstāves režīmā, W	0,8
Patēriņa jauda tīklam pieslēgtas iekārtas gatavības režīmā, W	2,0
Laiks līdz automātiskai pārslēgšanai izslēgtā stāvoklī, min.	20
Laiks līdz automātiskai pārslēgšanai gaidīšanas režīmā, min.	20
Laiks līdz automātiskai pārslēgšanai tīklam pieslēgtas iekārtas gatavības režīmā, min.	20
Kopšanas ērtums	
Pirolītiskā pašattīrīšanās	•
Atlokāms grila sildelements	•
“CleanGlass” durvis	•
Tvaika tehnika / ūdensapgāde	
Tvaika ģeneratora jauda, kW	1,10
Svaigā ūdens tvertnes tilpums, l	0,3
Iesūkšanas caurule ūdensapgādei	•
Drošība	
Iekārtas dzesēšanas sistēma un vēss priekšējais panelis	•
Aizsargizslēgšana	•
Ieslēgšanas bloķēšana	•
Durvju bloķēšana pirolīzes laikā	•
Taustiņu bloķētājs	•
Tehniskie dati	
Krāsns kameras tilpums, l	76
Ievietošanas līmeņu skaits	5
Ievietošanas līmeņu marķējums	•
Krāsns kameras apgaismojums	1 LED starmetis
Minimālais nišas platums, mm	560
Maksimālais nišas platums, mm	568
Minimālais nišas augstums, mm	590
Maksimālais nišas augstums, mm	595
Nišas dziļums, mm	550

[1] Šis ir atsevišķs digitālais piedāvājums no Miele & Cie. KG. Funkciju klāsts var mainīties atkarībā no iekārtas modeļa un valsts. Miele lietotnē ir jāakceptē Miele digitālo produktu un pakalpojumu noteikumi un nosacījumi un privātuma politika. Miele patur tiesības jebkurā laikā mainīt vai pārtraukt digitālo piedāvājumu.

H 7464 BPX
Cepeškrāsns bez roktura
ideāli kombinējams dizains ar pārtikas termometru un gaismas diožu apgaismojumu.



EAN: 4002516800873 / Materiāla numurs: 12548950 /
Vecā materiāla numurs: 22746495D

Svars, kg	47,0
Barošanas kabelis	Schuko kontaktspraudnis ar iezemējumu
Kopējā patērējamā jauda, kW	3,60
Spriegums, V	220 - 240
Frekvence, Hz	50
Drošinātāji, A	16
Fāžu skaits	1
Barošanas kabelis ar kontaktdakšu	•
Barošanas kabeļa garums, m	1,50
Spuldzes maiņa	Pakalpojums
Komplektā iekļautie piederumi	
Cepamā plāts ar PerfectClean pārklājumu HBB 71	1
Universālā plāts ar PerfectClean pārklājumu HUBB 71	1
Cepšanas režģi ar “PyroFit” pārklājumu	1
“FlexiClip” izvelkamās vadotnes “PyroFit” (pāris)	1
Pārtikas termometrs ar vadu	1
Izņemami atbalsta režģi ar “PyroFit” (pāris)	1
Atkaļķošanas tabletes	2
Uz ekrāna pieejamās valodas	
Pieejamās ekrāna valodas, izmantojot MultiLingua	□□□□□□□□, □□, □□□□, deutsch, dansk, english, suomi, français, ελληνικά, italiano, □□□, □□□, hrvatski, bahasa malaysia, nederlands, norsk, polski, português, română, русский, svenska, srpski, slovenčina, slovenščina, español, čeština, türkçe, українська, magyar

[1] Šis ir atsevišķs digitālais piedāvājums no Miele & Cie. KG. Funkciju klāsts var mainīties atkarībā no iekārtas modeļa un valsts. Miele lietotnē ir jāakceptē Miele digitālo produktu un pakalpojumu noteikumi un nosacījumi un privātuma politika. Miele patur tiesības jebkurā laikā mainīt vai pārtraukt digitālo piedāvājumu.

H 7464 BPX
Cepeškrāsns bez roktura
ideāli kombinējams dizains ar pārtikas termometru un gaismas diožu apgaismojumu.

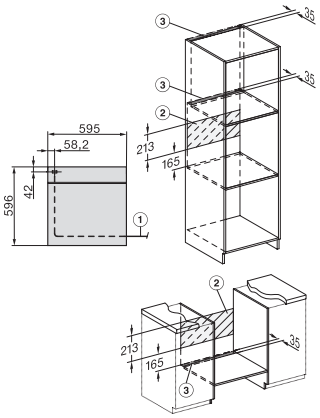

installation H7000 XL, installation drawing

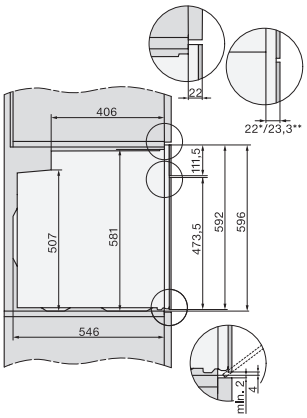

side view H7000 XL, installation drawings

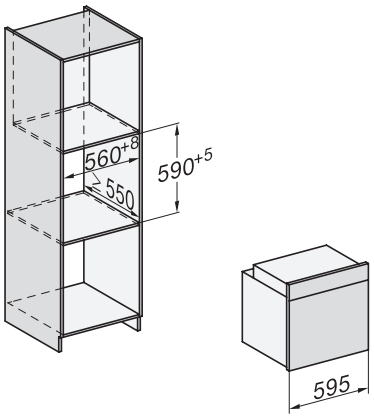

built-in H7000 XL, installation drawing

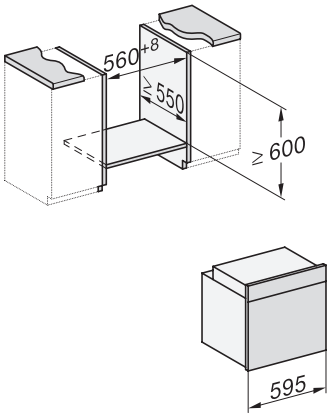

Installation H7000 XL underframe, installation drawings

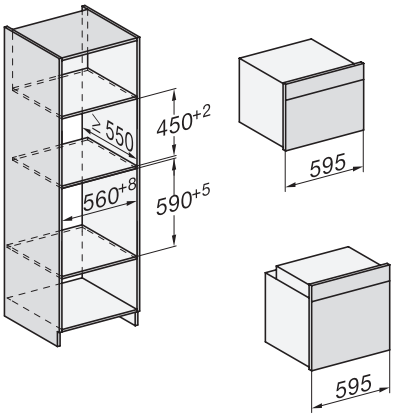

Installation H7000 BM XL, installation drawings

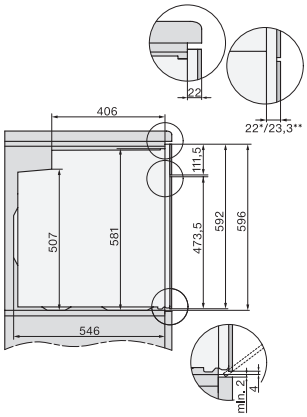

side view H7000 XL build-under, installation drawing

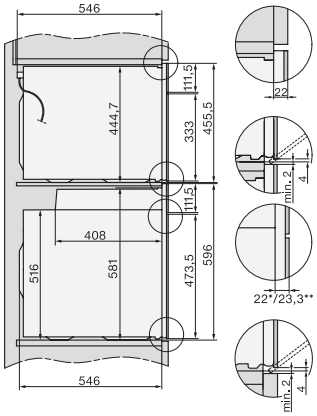

side view Kombi BM XL, installation drawings

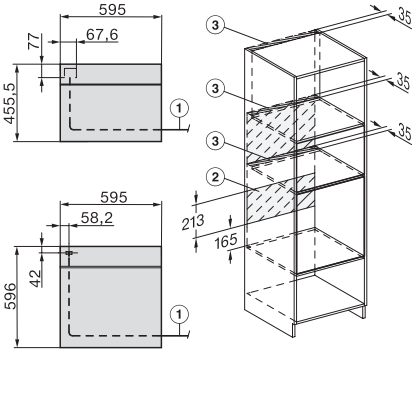

Installation Kombi BM XL, installation drawings