FNS 7040 D

Iebūvējama saldētava, nišas augstums 72 cm

ar "NoFrost" un trim saldēšanas atvilktnēm maksimālam komfortam.



- Produkti neapledo – nav jāatkausē, pateicoties “NoFrost”
- Mierīga durvju aizvēršana ar “SoftClose”
- Ātra, saudzējoša pārtikas produktu sasaldēšana – “SuperFrost”
- Elastīga saldētavas palielināšana ? “VarioRoom”



EAN: 4002516746676 / Materiāla numurs: 12443440 /
Vecā materiāla numurs: 37704004EU1

Vispārīga informācija	
Modeļa apzīmējums	FNS 7040 D
Ražotāja materiāla numurs	12443440
EAN numurs	4002516746676
Mārketinga klase	Gold
Iekārtas kategorija	
Saldētava	•
Konstrukcija	
Iebūvējama iekārta	•
Integrēta iebūvējama iekārta	•
Durvju vēršanās virziens	labajā pusē
Maināmas durvju eņģes	•
Iespējams uzstādīt blakus citai iekārtai	•
Lietošanas ērtums	
Pieslēgšana tīklam ar “Miele@home”	•
“NoFrost”	•
“VarioRoom”	•
“SoftClose”	•
Smart Extras	
Padomi par dzesēšanu	•
RemoteUpdate	•
Dzesēšanas režīmi	•
Paziņojumu saņemšana	•
Smart Home integrācija	•
Vadība	
Vadības koncepcija	SensorTouch
Intensīvā saldēšana	•
Temperatūras zonu skaits	1
Sabata režīms	•
Viesību režīms	•
Saldēšanas iekārta / zona	
Saldēšanas atvilktņu skaits	3
Efektivitāte	
Energoefektivitātes klase (A–G)	D
Elektroenerģijas patēriņš gadā, kWh	147,62
Elektroenerģijas patēriņš diennaktī, kWh	0,40
Drošība	
Bloķēšanas funkcija	•
Durvju brīdinājuma skaņas signāls	•
Temperatūras brīdinājuma skaņas signāls saldētavai	•
Durvju brīdinājuma optiskais signāls	•
Temperatūras brīdinājuma optiskais signāls	•
Saldētavas strāvas padeves pārtraukuma indikators	•
Tehniskie dati	
Minimālais nišas platums, mm	560
Maksimālais nišas platums, mm	570
Minimālais nišas augstums, mm	714
Maksimālais nišas augstums, mm	730

FNS 7040 D
Iebūvējama saldētava, nišas augstums 72 cm
ar "NoFrost" un trim saldēšanas atvilktnēm maksimālam komfortam.



EAN: 4002516746676 / Materiāla numurs: 12443440 /
Vecā materiāla numurs: 37704004EU1

Nišas dziļums, mm	550
Iekārtas platums, mm	559
Iekārtas augstums, mm	712
Iekārtas dziļums, mm	546
Svars, kg	27,9
Stiprinājuma tehnoloģija	Fiksētās durvis
Dzesēšanas zonas durvju paneļa maks. svars, kg	14
Klimata klase	SN-T
Četrzvaigžņu saldēšanas zona, l	65
Četrzvaigžņu saldēšanas zona, l	66
Kopējais lietderīgais tilpums, l	66
Uzglabāšanas ilgums traucējumu gadījumā, h	10
Saldēšanas jauda, kg/diennaktī	8,00
Skaņas emisijas klase (A?D)	B
Skaņas emisijas, dB(A) re1pW	34
Strāvas patēriņš miliampēros (mA)	1300
Spriegums, V	220 - 240
Drošinātāji, A	10
Fāžu skaits	1
Frekvence, Hz	50 - 60
Barošanas kabeļa garums, m	2,2
Spuldzes maiņa	Pakalpojums
Komplektā iekļautie piederumi	
Ledus kubiņu trauks	•

FNS 7040 D

Iebūvējama saldētava, nišas augstums 72 cm

ar "NoFrost" un trim saldēšanas atvilktnēm maksimālam komfortam.

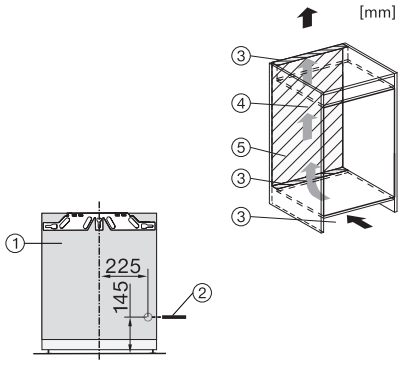

FNS7040E, FNS7040B, FNS7040C, FNS7040D, installation

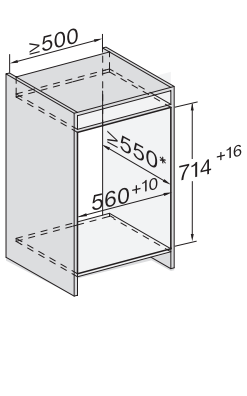

FNS7040E, FNS7040B, FNS7040C, FNS7040D, built-in

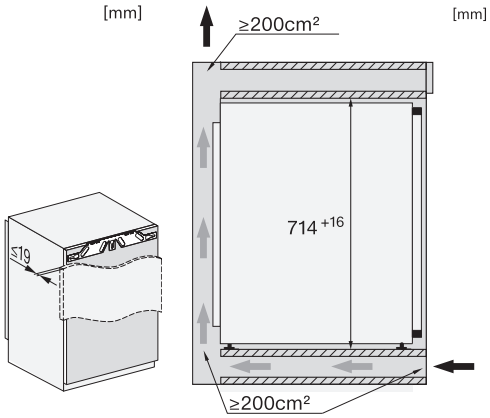

FNS7040E, FNS7040B, FNS7040C, FNS7040D, side view