KWT 6722 iGS-1
Iebūvējamais vīna skapis, nišas augstums 178 cm
ar "FlexiFrame", "SommelierSet" un "Push2open" prasīgiem vīna cienītājiem.



- Elastīgākā lielāku vīna pudeļu uzglabāšana ar "FlexiFrame"
- Ideāls dizains interjeram bez rokturiem – Push2open
- Dažādu vīnu uzglabāšana atdalītās temperatūras zonās
- Bez nepatīkamiem aromātiem ledusskapī – Active AirClean filtrs
- Jūsu vīnu kolekcija izskatās lieliski – LED apgaismojums



EAN: 4002516712350 / Materiāla numurs: 12364310 /
Vecā materiāla numurs: 36672222EU1

Vispārīga informācija	
Modeļa apzīmējums	KWT 6722 iGS-1
Ražotāja materiāla numurs	12364310
EAN numurs	4002516712350
Mārketinga klase	Diamond
Iekārtas kategorija	
Vīna skapis	•
Konstrukcija	
Iebūvējama iekārta	•
Integrēta iebūvējama iekārta	•
Durvju vēršanās virziens	labajā pusē
Maināmas durvju eņģes	•
Iespējams uzstādīt blakus citai iekārtai	•
Konstrukcija	
Priekšpuses krāsa	Stikla durvis
Tonēta stikla durvis	Jā
Vīna zonas apgaismojums	LED apgaismojums
Lietošanas ērtums	
Pieslēgšana tīklam ar “Miele@home”	•
Nepieciešamie atsevišķi pasūtāmie piederumi	XKS 3130 W
Durvju atvēršanas palīgmehānisms	Push2open
“DynaCool”	•
“SoftClose”	•
Klusas darbības sistēma	•
Kopējais plauktu skaits	8
Režģu skaits	8
Režģu materiāls	Dižskābardis
FlexiFrame režģu skaits	8
“SommelierSet”	•
NoteBoard	Jā
3D grīdas plaukta režģis	•
Uzglabāšana samazinātas vibrācijas apstākļos	•
Smart Extras[1)]	
Pašapgādes paziņojumi	•
RemoteUpdate	•
Vīna uzglabāšanas ceļvedis	•
Dzesēšanas režīmi	•
Eksponēšanas apgaismojums	•
Smart Home integrācija	•
Vadība	
Vadības koncepcija	TouchControl
Temperatūras zonu skaits	2
Minimālais iestatāmās temperatūras diapazons, °C	5
Maksimālais iestatāmās temperatūras diapazons, °C	20
Efektivitāte	
Energoefektivitātes klase (A–G)	G

[1)] Šis ir atsevišķs digitālais piedāvājums no Miele & Cie. KG. Funkciju klāsts var mainīties atkarībā no iekārtas modeļa un valsts. Miele lietotnē ir jāakceptē Miele digitālo produktu un pakalpojumu noteikumi un nosacījumi un privātuma politika. Miele patur tiesības jebkurā laikā mainīt vai pārtraukt digitālo piedāvājumu.

KWT 6722 iGS-1
Iebūvējamais vīna skapis, nišas augstums 178 cm
ar "FlexiFrame", "SommelierSet" un "Push2open" prasīgiem vīna cienītājiem.



EAN: 4002516712350 / Materiāla numurs: 12364310 /
Vecā materiāla numurs: 36672222EU1

Elektroenerģijas patēriņš gadā, kWh	165,00
Elektroenerģijas patēriņš diennaktī, kWh	0,45
Drošība	
Bloķēšanas funkcija	•
Durvju brīdinājuma skaņas signāls	•
Temperatūras brīdinājuma skaņas signāls	•
Durvju brīdinājuma optiskais signāls	•
Temperatūras brīdinājuma optiskais signāls	•
Tehniskie dati	
Minimālais nišas platums, mm	560
Maksimālais nišas platums, mm	570
Minimālais nišas augstums, mm	1772
Maksimālais nišas augstums, mm	1780
Nišas dziļums, mm	550
Iekārtas platums, mm	595
Iekārtas augstums, mm	1816
Iekārtas dziļums, mm	572
Svars, kg	97,7
Klimata klase	SN
Vīna zona, l	271
Kopējais lietderīgais tilpums, l	271
Vietu skaits 0,75 l Bordo vīna pudelēm	83 pudeles
Skaņas emisijas klase (A?D)	B
Skaņas emisijas, dB(A) re1pW	32
Strāvas patēriņš miliampēros (mA)	1500
Spriegums, V	220 - 240
Drošinātāji, A	10
Fāžu skaits	1
Frekvence, Hz	50 - 60
Barošanas kabeļa garums, m	2,8
Komplektā iekļautie piederumi	
“Active AirClean” filtrs	•

[1] Šis ir atsevišķs digitālais piedāvājums no Miele & Cie. KG. Funkciju klāsts var mainīties atkarībā no iekārtas modeļa un valsts. Miele lietotnē ir jāakceptē Miele digitālo produktu un pakalpojumu noteikumi un nosacījumi un privātuma politika. Miele patur tiesības jebkurā laikā mainīt vai pārtraukt digitālo piedāvājumu.

KWT 6722 iGS-1

Iebūvējamais vīna skapis, nišas augstums 178 cm
ar "FlexiFrame", "SommelierSet" un "Push2open" prasīgiem vīna cienītājiem.

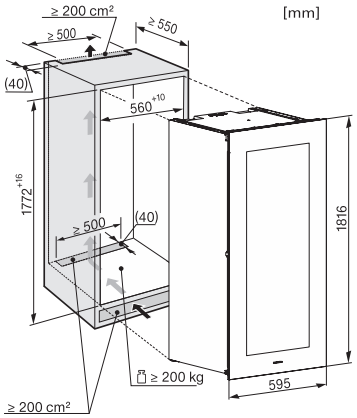

KWT6722iGS, KWT6722iGS-1, installation draw

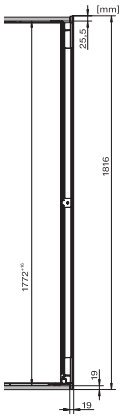

KWT6722iGS, KWT6722iGS-1, side view (installation drawing)

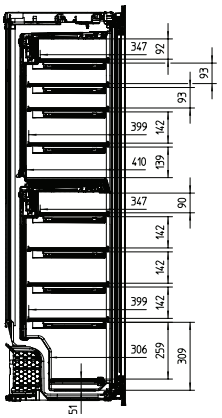

KWT6722iGS, KWT6722GiS-1, Interior dimensions (Installation drawings)