KWT 6422 iG-1
Iebūvējamais vīna skapis, nišas augstums 88 cm
ar "FlexiFrame" un "Push2open" elementiem prasīgiem vīna cienītājiem.



- Elastīgākā lielāku vīna pudeļu uzglabāšana ar "FlexiFrame"
- Ideāls dizains interjeram bez rokturiem – Push2open
- Dažādu vīnu uzglabāšana atdalītās temperatūras zonās
- Bez nepatīkamiem aromātiem ledusskapī – Active AirClean filtrs
- Jūsu vīnu kolekcija izskatās lieliski – LED apgaismojums



EAN: 4002516712312 / Materiāla numurs: 12364280 /
Vecā materiāla numurs: 36642222EU1

Vispārīga informācija	
Modeļa apzīmējums	KWT 6422 iG-1
Ražotāja materiāla numurs	12364280
EAN numurs	4002516712312
Mārketinga klase	Diamond
Iekārtas kategorija	
Vīna skapis	•
Konstrukcija	
Iebūvējama iekārta	•
Integrēta iebūvējama iekārta	•
Durvju vēršanās virziens	labajā pusē
Maināmas durvju eņģes	•
Iespējams uzstādīt blakus citai iekārtai	•
Konstrukcija	
Priekšpuses krāsa	Stikls obsidiāna melnā krāsā
Tonēta stikla durvis	Jā
Vīna zonas apgaismojums	LED apgaismojums
Lietošanas ērtums	
Pieslēgšana tīklam ar “Miele@home”	•
Nepieciešamie atsevišķi pasūtāmie piederumi	XKS 3130 W
Durvju atvēršanas palīgmehānisms	Push2open
“DynaCool”	•
“SoftClose”	•
Klusas darbības sistēma	•
Kopējais plauktu skaits	4
Režģu skaits	2
Režģu materiāls	Dižskābardis
FlexiFrame režģu skaits	2
NoteBoard	Jā
3D grīdas plaukta režģis	•
Uzglabāšana samazinātas vibrācijas apstākļos	•
Smart Extras[1]	
Pašapgādes paziņojumi	•
RemoteUpdate	•
Vīna uzglabāšanas ceļvedis	•
Dzesēšanas režīmi	•
Eksponēšanas apgaismojums	•
Smart Home integrācija	•
Vadība	
Vadības koncepcija	TouchControl
Temperatūras zonu skaits	2
Minimālais iestatāmās temperatūras diapazons, °C	5
Efektivitāte	
Energoefektivitātes klase (A–G)	G
Elektroenerģijas patēriņš gadā, kWh	143,00

[1] Šis ir atsevišķs digitālais piedāvājums no Miele & Cie. KG. Funkciju klāsts var mainīties atkarībā no iekārtas modeļa un valsts. Miele lietotnē ir jāakceptē Miele digitālo produktu un pakalpojumu noteikumi un nosacījumi un privātuma politika. Miele patur tiesības jebkurā laikā mainīt vai pārtraukt digitālo piedāvājumu.

KWT 6422 iG-1
Iebūvējamais vīna skapis, nišas augstums 88 cm
ar "FlexiFrame" un "Push2open" elementiem prasīgiem vīna cienītājiem.



EAN: 4002516712312 / Materiāla numurs: 12364280 /
Vecā materiāla numurs: 36642222EU1

Elektroenerģijas patēriņš diennaktī, kWh	0,39
Drošība	
Bloķēšanas funkcija	•
Durvju brīdinājuma skaņas signāls	•
Temperatūras brīdinājuma skaņas signāls	•
Durvju brīdinājuma optiskais signāls	•
Temperatūras brīdinājuma optiskais signāls	•
Tehniskie dati	
Minimālais nišas platums, mm	560
Maksimālais nišas platums, mm	570
Minimālais nišas augstums, mm	874
Maksimālais nišas augstums, mm	890
Nišas dziļums, mm	550
Iekārtas platums, mm	595
Iekārtas augstums, mm	906
Iekārtas dziļums, mm	572
Svars, kg	57,1
Klimata klase	SN
Vīna zona, l	104
Kopējais lietderīgais tilpums, l	104
Vietu skaits 0,75 l Bordo vīna pudelēm	33 pudeles
Skaņas emisijas klase (A?D)	B
Skaņas emisijas, dB(A) re1pW	32
Strāvas patēriņš miliampēros (mA)	1500
Spriegums, V	220 - 240
Drošinātāji, A	10
Fāžu skaits	1
Frekvence, Hz	50 - 60
Barošanas kabeļa garums, m	2,0
Komplektā iekļautie piederumi	
“Active AirClean” filtrs	•

[1] Šis ir atsevišķs digitālais piedāvājums no Miele & Cie. KG. Funkciju klāsts var mainīties atkarībā no iekārtas modeļa un valsts. Miele lietotnē ir jāakceptē Miele digitālo produktu un pakalpojumu noteikumi un nosacījumi un privātuma politika. Miele patur tiesības jebkurā laikā mainīt vai pārtraukt digitālo piedāvājumu.

KWT 6422 iG-1

Iebūvējamais vīna skapis, nišas augstums 88 cm

ar "FlexiFrame" un "Push2open" elementiem prasīgiem vīna cienītājiem.

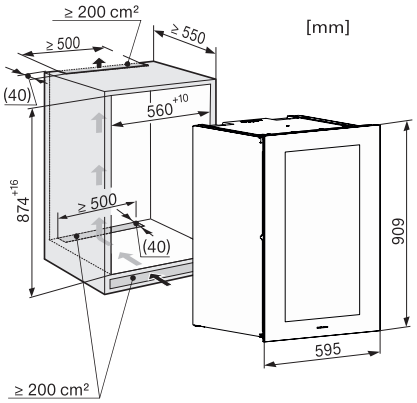

KWT6422iG, KWT6422iG-1, Installation draw

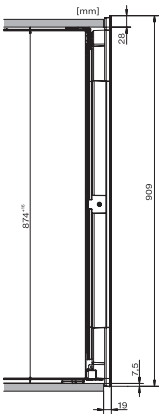

KWT6422iG, KWT6422iG-1, Installation draw, side view

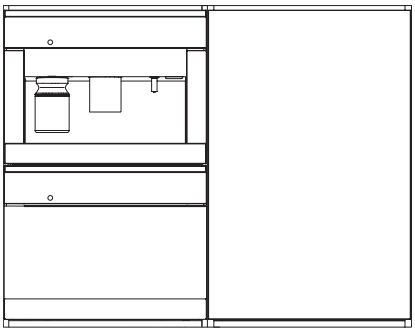

KWT6422iG, KWT6422iG-1, Installation draw

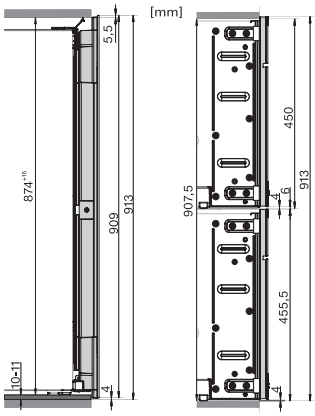

KWT6422iG, KWT6422iG-1, Installation draw, side view

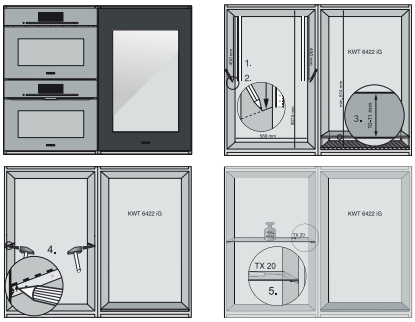

ENB1060, combination 2x45er + KWT6422iG, Installation draw

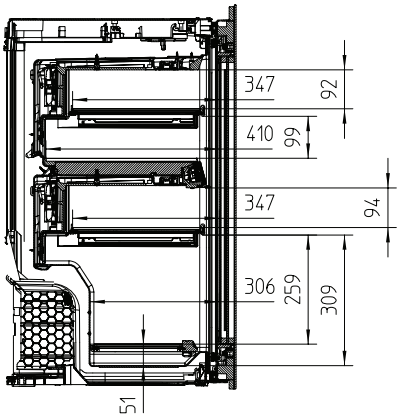

KWT6422iG, KWT6422iG-1, Interior dimensions (Installation drawings)

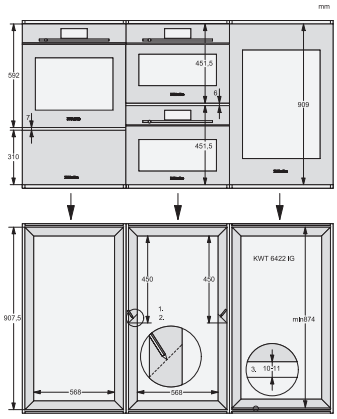

ENB1060, combination 60er & 32er ESW + 2x45er + KWT6422iG, Installation draw

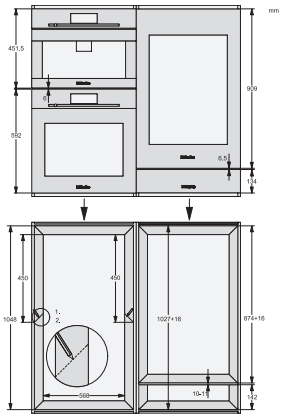

ENB1060, combination 45er & 60er + KWT 6422 iG & 14er EVS, Installation draw