KWT 7112 iG
Iebūvējamais vīna skapis, nišas augstums 45 cm
ar "FlexiFrame Plus" un "Push2open" prasīgiem vīna cienītājiem.



- Ideāla lielāku vīna pudeļu uzglabāšana ar "FlexiFrame Plus"
- Ideāls dizains interjeram bez rokturiem – Push2open
- Bez nepatīkamiem aromātiem ledusskapī – Active AirClean filtrs
- Jūsu vīnu kolekcija izskatās lieliski – LED apgaismojums
- Optimāla vīna aizsardzība ar UV filtriem tonētā stiklā



EAN: 4002516643135 / Materiāla numurs: 12204800 /
Vecā materiāla numurs: 36711203EU1

Vispārīga informācija	
Modeļa apzīmējums	KWT 7112 iG
Ražotāja materiāla numurs	12204800
EAN numurs	4002516643135
Mārketinga klase	Diamond
Iekārtas kategorija	
Vīna skapis	•
Konstrukcija	
Iebūvējama iekārta	•
Integrēta iebūvējama iekārta	•
Durvju vēršanās virziens	Apakšā
Konstrukcija	
Priekšpuses krāsa	Obsidiāna melna, matēta
Tonēta stikla durvis	Jā
Vīna zonas apgaismojums	LED apgaismojums
Lietošanas ērtums	
Pieslēgšana tīklam ar “Miele@home”	•
Nepieciešamie atsevišķi pasūtāmie piederumi	XKS 3130 W, XKV 3000 KF
Durvju atvēršanas palīgmehānisms	Push2open
“DynaCool”	•
“SoftClose”	•
“Push2open”	•
Kopējais plauktu skaits	3
Režģu skaits	3
Režģu materiāls	Dižskābardis
FlexiFrame režģu skaits	2
“FlexiFrame Plus” koka statīvu skaits	2
NoteBoard	Jā
Smart Extras	
RemoteUpdate	•
Vīna uzglabāšanas ceļvedis	•
Dzesēšanas režīmi	•
Paziņojumu saņemšana	•
Eksponēšanas apgaismojums	•
Smart Home integrācija	•
Vadība	
Vadības koncepcija	TouchControl
Temperatūras zonu skaits	1
Minimālais iestatāmās temperatūras diapazons, °C	5
Maksimālais iestatāmās temperatūras diapazons, °C	20
Efektivitāte	
Energoefektivitātes klase (A–G)	G
Elektroenerģijas patēriņš gadā, kWh	115,71
Elektroenerģijas patēriņš diennaktī, kWh	0,31
Drošība	
Bloķēšanas funkcija	•
Durvju brīdinājuma skaņas signāls	•

KWT 7112 iG
Iebūvējamais vīna skapis, nišas augstums 45 cm
ar "FlexiFrame Plus" un "Push2open" prasīgiem vīna cienītājiem.



EAN: 4002516643135 / Materiāla numurs: 12204800 /
Vecā materiāla numurs: 36711203EU1

Durvju brīdinājuma optiskais signāls	•
Temperatūras brīdinājuma optiskais signāls	•
Tehniskie dati	
Minimālais nišas platums, mm	560
Maksimālais nišas platums, mm	570
Minimālais nišas augstums, mm	450
Maksimālais nišas augstums, mm	452
Nišas dziļums, mm	550
Iekārtas platums, mm	595
Iekārtas augstums, mm	455
Iekārtas dziļums, mm	559
Svars, kg	36,4
Klimata klase	SN-ST
Dzesēšanas zona, l	47
Vīna zona, l	47
Kopējais lietderīgais tilpums, l	46
Vietu skaits 0,75 l Bordo vīna pudelēm	18 pudeles
Skaņas emisijas klase (A?D)	B
Skaņas emisijas, dB(A) re1pW	32
Strāvas patēriņš miliampēros (mA)	500
Spriegums, V	220 - 240
Drošinātāji, A	10
Fāžu skaits	1
Frekvence, Hz	50
Barošanas kabeļa garums, m	2,2
Komplektā iekļautie piederumi	
“Active AirClean” filtrs	•

KWT 7112 iG
Iebūvējamais vīna skapis, nišas augstums 45 cm
ar "FlexiFrame Plus" un "Push2open" prasīgiem vīna cienītājiem.

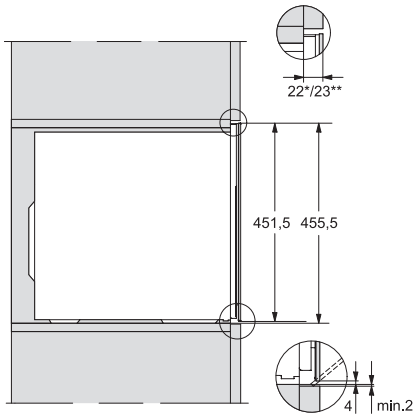

KWT7112 iG, *Footnote (Sketch)

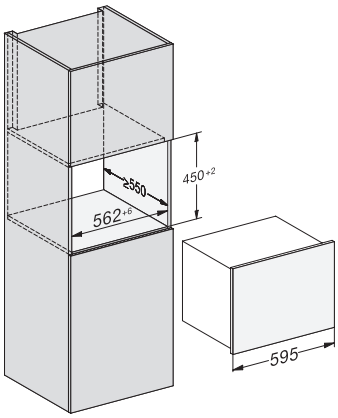

KWT7112 iG (Sketch)

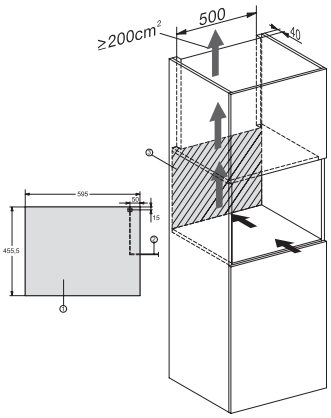

KWT7112 iG, *Footnote (Sketch)

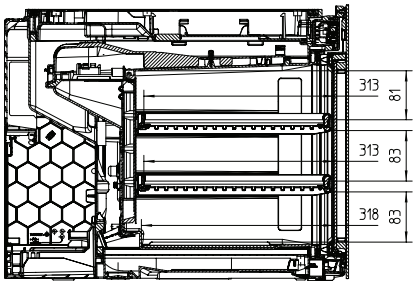

KWT7112iG, KWT6112iG, Interior dimensions (Installation drawings)