H 2467 B ACTIVE
Cepeškrāsns
moderns dizains ar tīkla pieslēgumu, PefectClean un FlexiClip vadotnēm.



- Teksta displejs ar regulatoriem – EasyControl Plus
- Īpaši viegla tīrīšana — PerfectClean apdare
- WLAN tīklam pievienojama iekārta – “Miele@home”
- Pavisam vienkārši uz perfektu rezultātu – Automātiskās programmas
- Visam kraukšķīgajam – darbības režīms AirFry



EAN: 4002516622017 / Materiāla numurs: 12144230 /
Vecā materiāla numurs: 22246704D

Vispārīga informācija	
Modeļa apzīmējums	H 2467 B ACTIVE
Ražotāja materiāla numurs	12144230
EAN numurs	4002516622017
Mārketinga klase	Silver
Konstrukcija un dizains	
Krāsa	Obsidiāna melna, nerūsējošā tērauda izskats
Aktīvs	•
Iekārtas tips un konstrukcija	
Cepeškrāsns	•
Priekšrocības	
Ātrā uzkarsēšana	•
Darbības režīmi	
Papildu ventilators	•
Augšējā / apakšējā karsēšana	•
AirFry	•
Intensīvā cepšana	•
Grils ar gaisa cirkulāciju	•
Grils	•
Apakšējā karsēšana	•
Automātiskās programmas	•
Lietošanas ērtums	
Pieslēgšana tīklam ar “Miele@home”	•
Displejs	EasyControl Plus
“MultiLingua”	•
Diennakts laika rādījums	•
Atgādinājuma taimers	•
Gatavošanas laika sākuma programmēšana	•
Gatavošanas laika beigu programmēšana	•
Gatavošanas ilguma programmēšana	•
Faktiskās temperatūras rādījums	•
Iestatītās temperatūras rādījums	•
Signāla tonis, sasniedzot iestatīto temperatūru	•
Ieteicamā temperatūra	•
Individuālie iestatījumi	•
Smart Extras[1)]	
Pašapgādes paziņojumi	•
RemoteUpdate	•
Smart Home integrācija	•
Efektivitāte	
Energoefektivitātes klase (A+++ – D)	A+
Patēriņa jauda izslēgtā stāvoklī, W	0,3
Patēriņa jauda gaidstāves režīmā, W	0,8
Patēriņa jauda tīklam pieslēgtas iekārtas gatavības režīmā, W	2,0

[1)] Šis ir atsevišķs digitālais piedāvājums no Miele & Cie. KG. Funkciju klāsts var mainīties atkarībā no iekārtas modeļa un valsts. Miele lietotnē ir jāakceptē Miele digitālo produktu un pakalpojumu noteikumi un nosacījumi un privātuma politika. Miele patur tiesības jebkurā laikā mainīt vai pārtraukt digitālo piedāvājumu.

H 2467 B ACTIVE

Cepeškrāsns

moderns dizains ar tīkla pieslēgumu, PefectClean un FlexiClip vadotnēm.



EAN: 4002516622017 / Materiāla numurs: 12144230 / Vecā materiāla numurs: 22246704D

Laiks līdz automātiskai pārslēgšanai izslēgtā stāvoklī, min.	20
Laiks līdz automātiskai pārslēgšanai gaidīšanas režīmā, min.	20
Laiks līdz automātiskai pārslēgšanai tīklam pieslēgtas iekārtas gatavības režīmā, min.	20
Kopšanas ērtums	
Krāsns kamera ar “PerfectClean” un katalītisku aizmugurējo sienu	•
“CleanGlass” durvis	•
Drošība	
Iekārtas dzesēšanas sistēma un vēss priekšējais panelis	•
Aizsargizslēgšana	•
Ieslēgšanas bloķēšana	•
Tehniskie dati	
Krāsns kameras tilpums, l	76
Ievietošanas līmeņu skaits	5
Ievietošanas līmeņu marķējums	•
Krāsns kameras apgaismojums	1 halogēna traips
Durvju vēršanās virziens	Apakšējais
Minimālais nišas platums, mm	560
Maksimālais nišas platums, mm	568
Minimālais nišas augstums, mm	590
Maksimālais nišas augstums, mm	595
Nišas dziļums, mm	550
Svars, kg	42,0
Barošanas kabelis	Schuko kontaktspraudnis ar iezemējumu
Kopējā patērējamā jauda, kW	3,50
Spriegums, V	220 - 240
Frekvence, Hz	50
Drošinātāji, A	16
Fāžu skaits	1
Barošanas kabelis ar kontaktdakšu	•
Barošanas kabeļa garums, m	1,50
Spuldzes maiņa	Klients
Komplektā iekļautie piederumi	
Cepamā plāts ar PerfectClean pārklājumu HBB 71	1
Universālā plāts ar PerfectClean pārklājumu HUBB 71	1
Cepšanas režģis	1
FlexiClip izvelkamās vadotnes HFC 70-C (pāris)	1
Izņemami atbalsta režģi (pāris)	1

[1] Šis ir atsevišķs digitālais piedāvājums no Miele & Cie. KG. Funkciju klāsts var mainīties atkarībā no iekārtas modeļa un valsts. Miele lietotnē ir jāakceptē Miele digitālo produktu un pakalpojumu noteikumi un nosacījumi un privātuma politika. Miele patur tiesības jebkurā laikā mainīt vai pārtraukt digitālo piedāvājumu.

H 2467 B ACTIVE
Cepeškrāsns
moderns dizains ar tīkla pieslēgumu, PefectClean un FlexiClip vadotnēm.



EAN: 4002516622017 / Materiāla numurs: 12144230 /
Vecā materiāla numurs: 22246704D

Uz ekrāna pieejamās valodas	
Pieejamās ekrāna valodas, izmantojot MultiLingua	□□□□□□□, □□, □□□□, deutsch, dansk, english, suomi, français, ελληνικά, italiano, □□□, □□□, hrvatski, bahasa malaysia, nederlands, norsk, polski, português, română, русский, svenska, srpski, slovenčina, slovenščina, español, čeština, türkçe, українська, magyar

[1] Šis ir atsevišķs digitālais piedāvājums no Miele & Cie. KG. Funkciju klāsts var mainīties atkarībā no iekārtas modeļa un valsts. Miele lietotnē ir jāakceptē Miele digitālo produktu un pakalpojumu noteikumi un nosacījumi un privātuma politika. Miele patur tiesības jebkurā laikā mainīt vai pārtraukt digitālo piedāvājumu.

H 2467 B ACTIVE
Cepeškrāsns
moderns dizains ar tīkla pieslēgumu, PefectClean un FlexiClip vadotnēm.

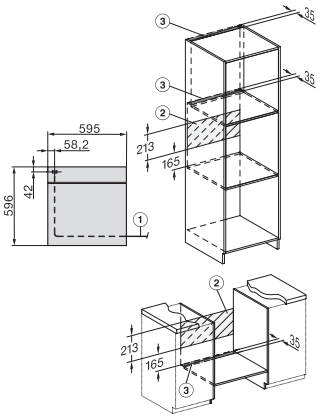

installation H7000 XL, installation drawing

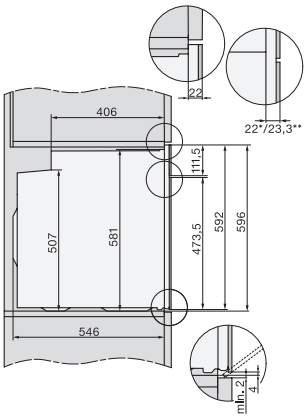

side view H7000 XL, installation drawings

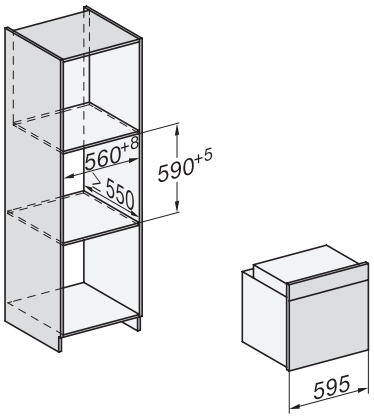

built-in H7000 XL, installation drawing

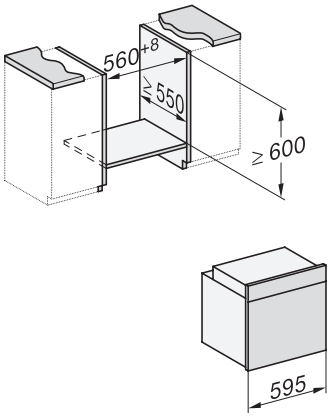

Installation H7000 XL underframe, installation drawings

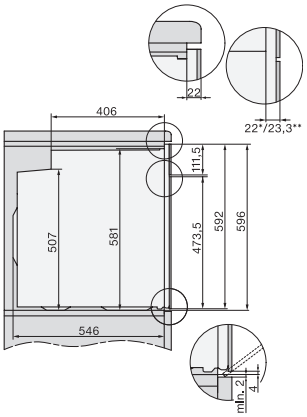

side view H7000 XL build-under, installation drawing

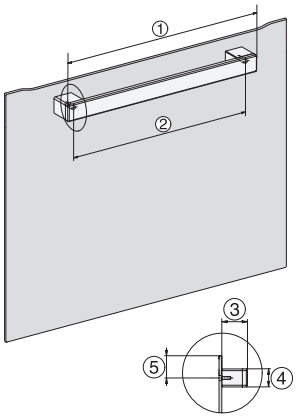

H2465B, H2465BP, H2466B, H2466BP, H2467B, H2467BP, H2468B, H2468BP, H2469B, H2469BP installation drawings