DGC 7151 CulinArt
Tvaika cepeškrāsns
elegantā melnā konstrukcijā ar tīkla pieslēgumu un “TasteControl”.



- Teksta ekrāns ar skārienvadību – “DirectSensor S”
- Izcili rezultāti – “MonoSteam” tvaika tehnoloģija
- Īpaši mīksta mīkla un patīkama, brūna garoziņ – Papildu mitrums
- Nodrošina, ka ēdiens netiek pārgatavots – TasteControl
- Viegla tīrīšana – “PerfectClean” apdare
- Cepešu gatavošanai, sautēšanai un apcepšanai – kupons indukcijai piemērotam cepešu traukam



EAN: 4002516598909 / Materiāla numurs: 12103650 /
Vecā materiāla numurs: 22715122D

Vispārīga informācija	
Modeļa apzīmējums	DGC 7151 CulinArt
Ražotāja materiāla numurs	12103650
EAN numurs	4002516598909
Mārketinga klase	Gold
Konstrukcija un dizains	
Krāsa	Obsidiāna melna
BlackLine	•
Iekārtas tips un konstrukcija	
Tvaika cepeškrāsns	•
Priekšrocības	
“TasteControl”	•
Ātrā uzkarsēšana	•
Ārēja tvaika ģenerēšana	•
Darbības režīmi	
Papildu ventilators	•
Augšējā / apakšējā karsēšana	•
Tvaicēšana	•
Cepšana ar mitrināšanu	•
Intensīvā cepšana	•
Automātiskā cepšana	•
Grils ar gaisa cirkulāciju	•
Grils	•
Darbības režīmi ar grilu	•
Apakšējā karsēšana	•
Atkausēšana	•
Automātiskās programmas	•
Lietošanas ērtums	
Pieslēgšana tīklam ar “Miele@home”	•
Displejs	DirectSensor S
“SoftOpen”	•
“SoftClose”	•
“MultiLingua”	•
No daudzuma neatkarīga gatavošana	•
Diennakts laika rādījums	•
Atgādinājuma taimers	•
Gatavošanas laika sākuma programmēšana	•
Gatavošanas laika beigu programmēšana	•
Gatavošanas ilguma programmēšana	•
Faktiskās temperatūras rādījums	•
Iestatītās temperatūras rādījums	•
Signāla tonis, sasniedzot iestatīto temperatūru	•
Ieteicamā temperatūra	•
Individuālie iestatījumi	•
Smart Extras[1)]	
Pašapgādes paziņojumi	•

[1)] Šis ir atsevišķs digitālais piedāvājums no Miele & Cie. KG. Funkciju klāsts var mainīties atkarībā no iekārtas modeļa un valsts. Miele lietotnē ir jāakceptē Miele digitālo produktu un pakalpojumu noteikumi un nosacījumi un privātuma politika. Miele patur tiesības jebkurā laikā mainīt vai pārtraukt digitālo piedāvājumu.

DGC 7151 CulinArt
Tvaika cepeškrāsns
elegantā melnā konstrukcijā ar tīkla pieslēgumu un “TasteControl”.



EAN: 4002516598909 / Materiāla numurs: 12103650 /
Vecā materiāla numurs: 22715122D

RemoteUpdate	•
Smart Home integrācija	•
Efektivitāte	
Energoefektivitātes klase (A+++ – D)	A+
Automātiska atlikušā siltuma izmantošana	•
Patēriņa jauda izslēgtā stāvoklī, W	0,3
Patēriņa jauda gaidstāves režīmā, W	0,8
Patēriņa jauda tīklam pieslēgtas iekārtas gatavības režīmā, W	2,0
Laiks līdz automātiskai pārslēgšanai izslēgtā stāvoklī, min.	20
Laiks līdz automātiskai pārslēgšanai gaidīšanas režīmā, min.	20
Laiks līdz automātiskai pārslēgšanai tīklam pieslēgtas iekārtas gatavības režīmā, min.	20
Kopšanas ērtums	
Emaljēta krāsns kamera ar “PerfectClean” un katalītisku aizmugurējo sienu	•
Ārējs tvaika ģenerators	•
Grīdā iestrādāts sildelements, kas mazina kondensēšanos	•
Apkopes programmas	•
Apkopes programma “Mērcēšana”	•
Krāsns kameras žāvēšanas programma	•
Izņemams atbalsta režģis	•
Atkaļķošana	•
CleanGlass durvis	•
Tvaika tehnika / ūdensapgāde	
“MonoSteam”	•
Tvaika ģeneratora jauda, kW	2,20
Svaigā ūdens tvertnes tilpums, l	1,0
Iesūkšanas caurule ūdensapgādei	•
Drošība	
Iekārtas dzesēšanas sistēma ar vēsu priekšējo paneli	•
Aizsargizslēgšana	•
Ieslēgšanas bloķēšana	•
Taustiņu bloķētājs	•
Tehniskie dati	
Krāsns kameras tilpums, l	76
Ievietošanas līmeņu skaits	5
Iekārtas izmēri, mm (P x A x Dz)	595 x 596 x 568
Ievietošanas līmeņu marķējums	•
Durvju vēršanās virziens	Apakšējais
Krāsns kameras apgaismojums	1 halogēna traips
Min. temperatūra cepeškrāsns režīmā, °C	30
Maks. temperatūra cepeškrāsns režīmā, °C	250
Min. temperatūra tvaika krāsns režīmā, °C	70
Maks. temperatūra tvaika krāsns režīmā, °C	100
Minimālais nišas platums, mm	560
Maksimālais nišas platums, mm	568

[1] Šis ir atsevišķs digitālais piedāvājums no Miele & Cie. KG. Funkciju klāsts var mainīties atkarībā no iekārtas modeļa un valsts. Miele lietotnē ir jāakceptē Miele digitālo produktu un pakalpojumu noteikumi un nosacījumi un privātuma politika. Miele patur tiesības jebkurā laikā mainīt vai pārtraukt digitālo piedāvājumu.

DGC 7151 CulinArt
Tvaika cepeškrāsns
elegantā melnā konstrukcijā ar tīkla pieslēgumu un “TasteControl”.



EAN: 4002516598909 / Materiāla numurs: 12103650 /
Vecā materiāla numurs: 22715122D

Minimālais nišas augstums, mm	590
Maksimālais nišas augstums, mm	595
Nišas dziļums, mm	550
Svars, kg	42,0
Kopējā patērējamā jauda, kW	3,50
Spriegums, V	220 - 240
Frekvence, Hz	50
Drošinātāji, A	16
Fāžu skaits	1
Barošanas kabelis ar kontaktdakšu	•
Spuldzes maiņa	Pakalpojums
Komplektā iekļautie piederumi	
Cepamā plāts ar PerfectClean pārklājumu HBB 71	1
Universālā plāts ar PerfectClean pārklājumu HUBB 71	1
Cepšanas režģi ar PerfectClean pārklājumu HBBR 71	1
FlexiClip izvelkamās vadotnes ar PerfectClean pārklājumu HFC 71 (pāris)	1
Izņemami atbalsta režģi (pāris)	1
Perforēti nerūsējošā tērauda gatavošanas trauki	1
Neperforēti nerūsējošā tērauda gatavošanas trauki	1
Kupons indukcijai piemērotam HUB 5001-M Gourmet cepamtraukam	1
Atkaļķošanas tabletes	2
Uz ekrāna pieejamās valodas	
Pieejamās ekrāna valodas, izmantojot MultiLingua	□□□□□□□□, □□, □□□□, deutsch, dansk, english, suomi, français, ελληνικά, italiano, □□□, □□□, hrvatski, bahasa malaysia, nederlands, norsk, polski, português, română, русский, svenska, srpski, slovenčina, slovenščina, español, čeština, türkçe, українська, magyar

[1] Šis ir atsevišķs digitālais piedāvājums no Miele & Cie. KG. Funkciju klāsts var mainīties atkarībā no iekārtas modeļa un valsts. Miele lietotnē ir jāakceptē Miele digitālo produktu un pakalpojumu noteikumi un nosacījumi un privātuma politika. Miele patur tiesības jebkurā laikā mainīt vai pārtraukt digitālo piedāvājumu.

DGC 7151 CulinArt
Tvaika cepeškrāsns
elegantā melnā konstrukcijā ar tīkla pieslēgumu un “TasteControl”.

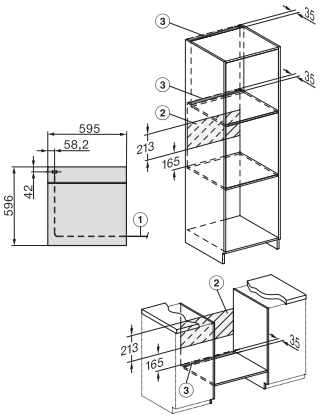

installation H7000 XL, installation drawing

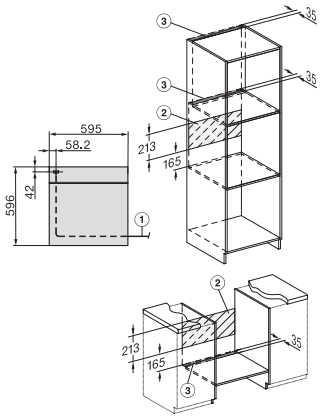

installation H7000 XL, installation drawing, GB, AU

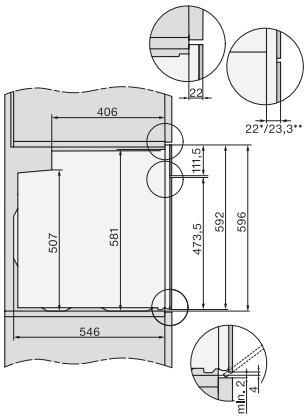

side view H7000 XL, installation drawings

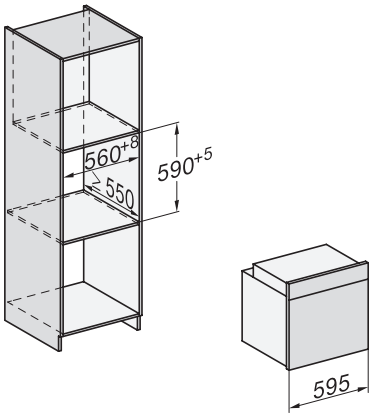

built-in H7000 XL, installation drawing

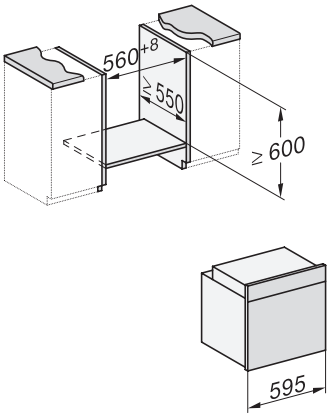

Installation H7000 XL underframe, installation drawings

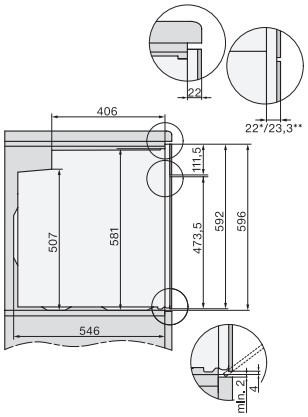

side view H7000 XL build-under, installation drawing

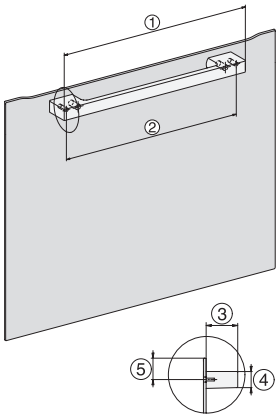

H7x65BP, H7145BM, H7165B, H7365B, H2756B,
H2765B/BP, DGC7151, DGC7351 installation drawings