FNS 7470 D
Iebūvējama saldētava, nišas augstums 140 cm
ar "NoFrost" un sešām saldēšanas atvilktnēm maksimālam komfortam.



- Produkti neapledo – nav jāatkausē, pateicoties “NoFrost”
- Optimāls un apkopi neprasošs iekštelpas apgaismojums ar LED
- Mierīga durvju aizvēršana ar “SoftClose”
- Ātra, saudzējoša pārtikas produktu sasaldēšana – “SuperFrost”
- Elastīga saldētavas palielināšana ? “VarioRoom”



EAN: 4002516379430 / Materiāla numurs: 11643210 /
Vecā materiāla numurs: 37747000EU1

Vispārīga informācija	
Modeļa apzīmējums	FNS 7470 D
Ražotāja materiāla numurs	11643210
EAN numurs	4002516379430
Mārketinga klase	Platinum
Iekārtas kategorija	
Saldētava	•
Konstrukcija	
Iebūvējama iekārta	•
Integrēta iebūvējama iekārta	•
Durvju vēršanās virziens	kreisajā pusē
Maināmas durvju eņģes	•
Iespējams uzstādīt blakus citai iekārtai	•
Konstrukcija	
Saldēšanas zonas apgaismojums	LED
Lietošanas ērtums	
Pieslēgšana tīklam ar “Miele@home”	•
“NoFrost”	•
“VarioRoom”	•
“SoftClose”	•
Smart Extras[1)]	
Pašapgādes paziņojumi	•
RemoteUpdate	•
Padomi par dzesēšanu	•
Dzesēšanas režīmi	•
Smart Home integrācija	•
Vadība	
Vadības koncepcija	FreshTouch
Intensīvā saldēšana	•
Temperatūras zonu skaits	1
Sabata režīms	•
Viesību režīms	•
Saldēšanas iekārta / zona	
Saldēšanas atvilktņu skaits	6
Efektivitāte	
Energoefektivitātes klase (A–G)	D
Elektroenerģijas patēriņš gadā, kWh	173,17
Elektroenerģijas patēriņš diennaktī, kWh	0,47
Drošība	
Bloķēšanas funkcija	•
Durvju brīdinājuma skaņas signāls	•
Temperatūras brīdinājuma skaņas signāls saldētavai	•
Durvju brīdinājuma optiskais signāls	•
Temperatūras brīdinājuma optiskais signāls	•
Saldētavas strāvas padeves pārtraukuma indikators	•

[1)] Šis ir atsevišķs digitālais piedāvājums no Miele & Cie. KG. Funkciju klāsts var mainīties atkarībā no iekārtas modeļa un valsts. Miele lietotnē ir jāakceptē Miele digitālo produktu un pakalpojumu noteikumi un nosacījumi un privātuma politika. Miele patur tiesības jebkurā laikā mainīt vai pārtraukt digitālo piedāvājumu.

FNS 7470 D
Iebūvējama saldētava, nišas augstums 140 cm
ar "NoFrost" un sešām saldēšanas atvilktnēm maksimālam komfortam.



EAN: 4002516379430 / Materiāla numurs: 11643210 /
Vecā materiāla numurs: 37747000EU1

Tehniskie dati	
Minimālais nišas platums, mm	560
Maksimālais nišas platums, mm	570
Minimālais nišas augstums, mm	1397
Maksimālais nišas augstums, mm	1413
Nišas dziļums, mm	550
Iekārtas platums, mm	559
Iekārtas augstums, mm	1395
Iekārtas dziļums, mm	546
Svars, kg	51,2
Stiprinājuma tehnoloģija	Fiksētās durvis
Dzesēšanas zonas durvju paneļa maks. svars, kg	21
Saldētavas durvju paneļa maks svars, kg	21
Klimata klase	SN-T
Četrzvaigžņu saldēšanas zona, l	156
Uzglabāšanas ilgums traucējumu gadījumā, h	10
Saldēšanas jauda, kg/diennaktī	10,00
Skaņas emisijas klase (A?D)	B
Skaņas emisijas, dB(A) re1pW	34
Strāvas patēriņš miliampēros (mA)	1300
Spriegums, V	220 - 240
Drošinātāji, A	10
Fāžu skaits	1
Frekvence, Hz	50 - 60
Barošanas kabeļa garums, m	2,2
Spuldzes maiņa	Pakalpojums
Komplektā iekļautie piederumi	
Ledus kubiņu trauks	•

[1] Šis ir atsevišķs digitālais piedāvājums no Miele & Cie. KG. Funkciju klāsts var mainīties atkarībā no iekārtas modeļa un valsts. Miele lietotnē ir jāakceptē Miele digitālo produktu un pakalpojumu noteikumi un nosacījumi un privātuma politika. Miele patur tiesības jebkurā laikā mainīt vai pārtraukt digitālo piedāvājumu.

FNS 7470 D

Iebūvējama saldētava, nišas augstums 140 cm

ar "NoFrost" un sešām saldēšanas atvilktnēm maksimālam komfortam.

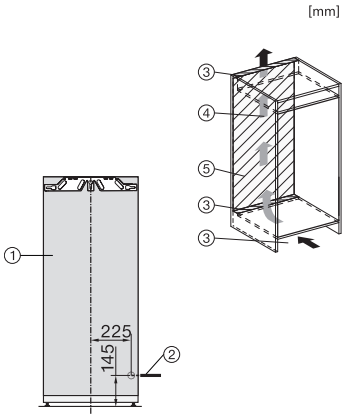

K7433E, K7434E, K7464E, K7443D, K7444D, K7473D, K7474D, FNS74470D, installation (footnote*) (installation drawings)

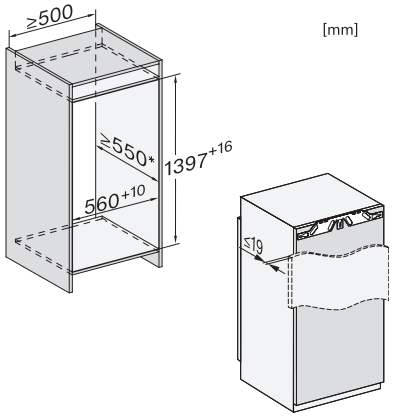

K7433E, K7434E, K7464E, K7443D, K7444D, K7473D, K7474D, FNS7470D, built-in

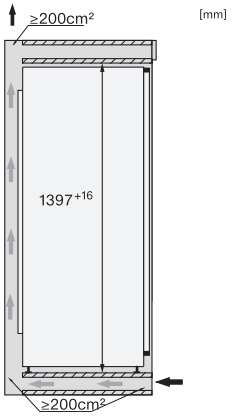

K7477B, K7438C, K7433E, K7434E, K7464E, K7443D, K7444D, K7473D, K7474D, FNS7470D, side view