K 2802 Vi
"MasterCool" ledusskapis
augstākās klases dizainam un tehnikai lielā formātā.



- Ērta palīdzība durvju atvēršanā, pateicoties “Push2open”
- Produkti saglabā svaigumu pat 3 x ilgāk ar “MasterFresh”
- Gaisma iekšpusē, pateicoties LED elementiem, – “BrilliantLight”
- Ērta apkalpošana no krāsaina skārienekrāna “MasterSensor”



EAN: 4002516335009 / Materiāla numurs: 11530510 /
Vecā materiāla numurs: 36280201D

Vispārīga informācija	
Modeļa apzīmējums	K 2802 Vi
Ražotāja materiāla numurs	11530510
EAN numurs	4002516335009
Mārketinga klase	Diamond
Iekārtas kategorija	
Ledusskapis	•
Konstrukcija	
Iebūvējama iekārta	•
Integrēta iebūvējama iekārta	•
Durvju vēršanās virziens	labajā pusē
Maināmas durvju eņģes	•
Iespējams uzstādīt blakus citai iekārtai	•
Konstrukcija	
Apgaismojums	BrilliantLight
Lietošanas ērtums	
Pieslēgšana tīklam ar “Miele@home”	•
Svaiguma saglabāšanas sistēma	MasterFresh
“DynaCool”	•
“SoftClose”	•
“SelfClose”	•
“Push2open”	•
“FullAccess”	•
“EasyClean”	•
“MaxLoad” eņģe	•
Smart Extras[1)]	
Pašapgādes paziņojumi	•
RemoteUpdate	•
Padomi par dzesēšanu	•
Dzesēšanas režīmi	•
Smart Home integrācija	•
Vadība	
Vadības koncepcija	MasterSensor
Intensīvā dzesēšana	•
Temperatūras zonu skaits	2
Sabata režīms	•
Dzesēšanas iekārta / zona	
Augstizturīgi stikla plaukti ar maināmu augstumu visā platumā	2
Dārzeņu nodalījumu skaits	1
Svaiguma saglabāšanas atvilktņu skaits	2
“SlidingShelf”	•
Konservu plaukts durvju iekšpusē	1
Pudeļu plaukts durvju iekšpusē	3
Efektivitāte	
Energoefektivitātes klase (A–G)	E

[1)] Šis ir atsevišķs digitālais piedāvājums no Miele & Cie. KG. Funkciju klāsts var mainīties atkarībā no iekārtas modeļa un valsts. Miele lietotnē ir jāakceptē Miele digitālo produktu un pakalpojumu noteikumi un nosacījumi un privātuma politika. Miele patur tiesības jebkurā laikā mainīt vai pārtraukt digitālo piedāvājumu.

K 2802 Vi
"MasterCool" ledusskapis
augstākās klases dizainam un tehnikai lielā formātā.



EAN: 4002516335009 / Materiāla numurs: 11530510 /
Vecā materiāla numurs: 36280201D

Elektroenerģijas patēriņš gadā, kWh	165,94
Elektroenerģijas patēriņš diennaktī, kWh	0,45
Drošība	
Bloķēšanas funkcija	•
Pret izlīšanu aizsargājoši stikla plaukti	•
Durvju brīdinājuma skaņas signāls	•
Temperatūras brīdinājuma skaņas signāls saldētavai	•
Durvju brīdinājuma optiskais signāls	•
Temperatūras brīdinājuma optiskais signāls	•
Tehniskie dati	
Minimālais nišas platums, mm	762
Maksimālais nišas platums, mm	765
Minimālais nišas augstums, mm	2134
Maksimālais nišas augstums, mm	2164
Nišas dziļums, mm	629
Iekārtas platums, mm	756
Iekārtas augstums, mm	2127
Iekārtas dziļums, mm	610
Svars, kg	155,5
Stiprinājuma tehnoloģija	Fiksētās durvis
Dzesēšanas zonas durvju paneļa maks. svars, kg	27
Klimata klase	SN-T
Dzesēšanas zona, l	467
no tā “PerfectFresh” zona, l	69
Kopējais lietderīgais tilpums, l	467
Skaņas emisijas klase (A?D)	C
Skaņas emisijas, dB(A) re1pW	40
Strāvas patēriņš miliampēros (mA)	3000
Spriegums, V	220 - 240
Drošinātāji, A	10
Fāžu skaits	1
Frekvence, Hz	50 - 60
Barošanas kabeļa garums, m	3,0
Spuldzes maiņa	Pakalpojums
Komplektā iekļautie piederumi	
“Active AirClean” filtrs	•

[1] Šis ir atsevišķs digitālais piedāvājums no Miele & Cie. KG. Funkciju klāsts var mainīties atkarībā no iekārtas modeļa un valsts. Miele lietotnē ir jāakceptē Miele digitālo produktu un pakalpojumu noteikumi un nosacījumi un privātuma politika. Miele patur tiesības jebkurā laikā mainīt vai pārtraukt digitālo piedāvājumu.

K 2802 Vi
"MasterCool" ledusskapis
augstākās klases dizainam un tehnikai lielā formātā.



EAN: 4002516335009 / Materiāla numurs: 11530510 /
Vecā materiāla numurs: 36280201D

Uz ekrāna pieejamās valodas	
Pieejamās ekrāna valodas, izmantojot MultiLingua	□□□□□□□, □□, □□□□, deutsch, dansk, english, english (AU), english (CA), english (GB), english (US), eesti, suomi, français, français (CA), français (FR), ελληνικά, italiano, □□□, □□□, hrvatski, latviesu, lietuviu, bahasa malaysia, nederlands, norsk, polski, português, română, русский, svenska, srpski, slovenčina, slovenščina, español, čeština, türkçe, українська, magyar

[1] Šis ir atsevišķs digitālais piedāvājums no Miele & Cie. KG. Funkciju klāsts var mainīties atkarībā no iekārtas modeļa un valsts. Miele lietotnē ir jāakceptē Miele digitālo produktu un pakalpojumu noteikumi un nosacījumi un privātuma politika. Miele patur tiesības jebkurā laikā mainīt vai pārtraukt digitālo piedāvājumu.

Miele

K 2802 Vi
"MasterCool" ledusskapis
augstākās klases dizainam un tehnikai lielā formātā.

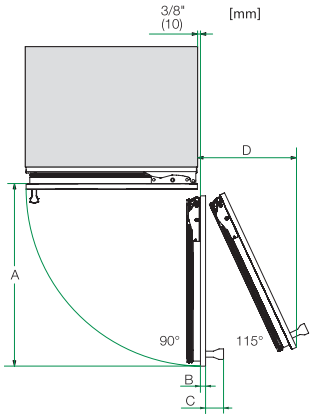

Opening angel 90°/115°, right side stop, MasterCool (Sketch) *footnote

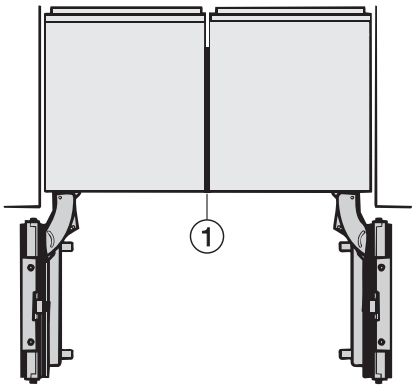

Side-by-side, MasterCool, without partition wall, with heating mat (Sketch) (with footnote)

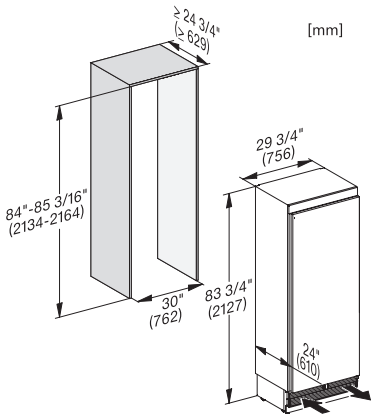

K2801Vi, K2811Vi, K2802Vi, K2812Vi, inner space, MasterCool, installation drawings

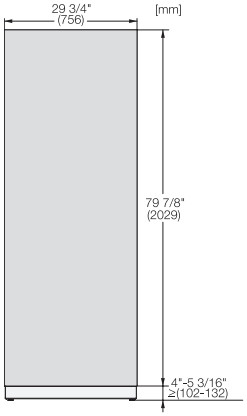

KFP3005ed/cs, KFP3004ed/cs, Front panel, Front dimensions, MasterCool II, installation drawings

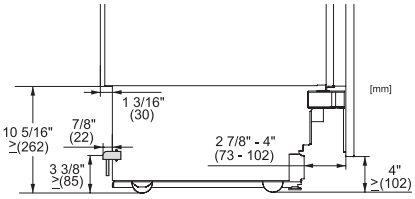

Sideview, MasterCool, Sketch

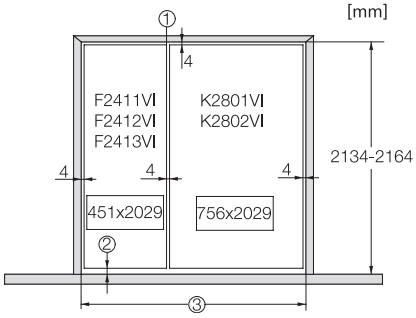

Example for diminsioning Side-by-side-Combination MasterCool (Sketch) (*footnote) (only for EUROPE)

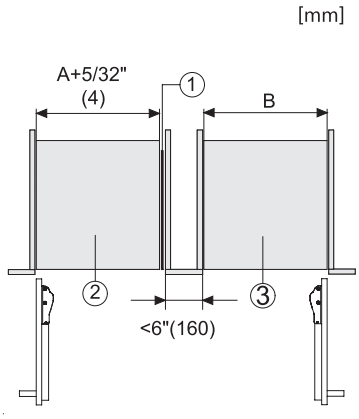

Side-by-Side, MasterCool, footnote, installation drawings

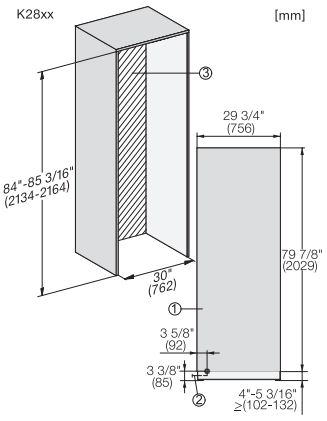

K2801Vi, K2811Vi, K2801SF, K2811SF, installation, MasterCool, *footnote, installation drawings

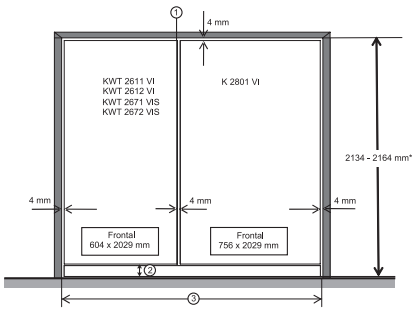

Example for diminsioning Side-by-side-Combination MasterCool (Sketch) (*footnote) (only for EUROPE)