H 7860 BP
Cepeškrāsns
ideāli kombinējams dizains ar pārtikas termometru un “BrillantLight”.



- Liels skārienekrāns ar tuvoš. sens. – “M Touch” + “MotionReact”
- Vienmēr un visur redzams gatavojamais produkts [?] kamera krāsnī
- Minimāla tīrīšanas intensitāte – Pirolīzes tīrīšanas iekārtaun PyroFit
- Īpaši mīksta mīkla un patīkama brūna garoziņa – Moisture plus
- Pārtikas produkti netiks pārgatavoti – “TasteControl”



EAN: 4002516132783 / Materiāla numurs: 11106060 /
Vecā materiāla numurs: 22786035D

Vispārīga informācija	
Modeļa apzīmējums	H 7860 BP
Ražotāja materiāla numurs	11106060
EAN numurs	4002516132783
Mārketinga klase	Diamond
Konstrukcija un dizains	
Krāsa	Grafīta pelēka
“VitroLine”	•
Iekārtas tips un konstrukcija	
Cepeškrāsns	•
Smart Extras[1)]	
Smart Food ID	•
FoodView	•
Priekšrocības	
“TasteControl”	•
Ātrā uzkarsēšana	•
Iepriekšēja uzkarsēšana	•
Pārtikas termometrs	Bez kabeļa
Siltuma uzturēšana	•
Kraukšķīguma funkcija	•
Darbības režīmi	
Papildu ventilators	•
Augšējā / apakšējā karsēšana	•
Cepšana ar mitrināšanu	•
Cepšana ar mitrināšanu ar automātisku cepešu gatavošanu	•
Cepšana ar mitrināšanu ar papildu ventilatoru	•
Cepšana ar mitrināšanu ar intensīvo cepšanu	•
Cepšana ar mitrināšanu ar augšējo / apakšējo karsēšanu	•
Intensīvā cepšana	•
Automātiskā cepšana	•
Grils ar gaisa cirkulāciju	•
Grils	•
Mazais grils	•
Augšējā karsēšana	•
Apakšējā karsēšana	•
Gatavošana zemākā temperatūrā	•
Atkausēšana	•
Automātiskās programmas	•
Īpašas valstīm pielāgotas automātiskās programmas	•
Īpašie lietojumi	•
Lietošanas ērtums	
Pieslēgšana tīklam ar “Miele@home”	•
Displejs	M Touch
Kamera cepeškrāsnī	•
“SoftOpen”	•
“SoftClose”	•

[1)] Šis ir atsevišķs digitālais piedāvājums no Miele & Cie. KG. Funkciju klāsts var mainīties atkarībā no iekārtas modeļa un valsts. Miele lietotnē ir jāakceptē Miele digitālo produktu un pakalpojumu noteikumi un nosacījumi un privātuma politika. Miele patur tiesības jebkurā laikā mainīt vai pārtraukt digitālo piedāvājumu.

H 7860 BP
Cepeškrāsns
ideāli kombinējams dizains ar pārtikas termometru un “BrillantLight”.



EAN: 4002516132783 / Materiāla numurs: 11106060 /
Vecā materiāla numurs: 22786035D

“MultiLingua”	•
“MyMiele”	•
Palīdzības funkcija	•
Programmējami tvaika padeves viļņi	•
Polifoniski signālu toņi	•
Diennakts laika rādījums	•
Pulksteņa laika sinhronizācija	•
Datuma rādījums	•
Atgādinājuma taimers	•
Gatavošanas laika sākuma programmēšana	•
Gatavošanas laika beigu programmēšana	•
Gatavošanas ilguma programmēšana	•
Faktiskās temperatūras rādījums	•
Iestatītās temperatūras rādījums	•
Signāla tonis, sasniedzot iestatīto temperatūru	•
Ieteicamā temperatūra	•
Individuālās programmas	•
Sabata programma	•
Individuālie iestatījumi	•
Smart Extras[1)]	
Pašapgādes paziņojumi	•
RemoteUpdate	•
Smart Home integrācija	•
Efektivitāte	
Energoefektivitātes klase (A+++ – D)	A+
Automātiska atlikušā siltuma izmantošana	•
Patēriņa jauda izslēgtā stāvoklī, W	0,3
Patēriņa jauda gaidstāves režīmā, W	0,8
Patēriņa jauda tīklam pieslēgtas iekārtas gatavības režīmā, W	2,0
Laiks līdz automātiskai pārslēgšanai izslēgtā stāvoklī, min.	20
Laiks līdz automātiskai pārslēgšanai gaidīšanas režīmā, min.	20
Laiks līdz automātiskai pārslēgšanai tīklam pieslēgtas iekārtas gatavības režīmā, min.	20
Kopšanas ērtums	
Pirolītiskā pašattīrīšanās	•
Katalizators	•
Atlokāms grila sildelements	•
“CleanGlass” durvis	•
Tvaika tehnika / ūdensapgāde	
Tvaika ģeneratora jauda, kW	1,10
Svaigā ūdens tvertnes tilpums, l	0,3
Iesūkšanas caurule ūdensapgādei	•
Drošība	
Iekārtas dzesēšanas sistēma un vēss priekšējais panelis	•
Aizsargizslēgšana	•
Ieslēgšanas bloķēšana	•

[1)] Šis ir atsevišķs digitālais piedāvājums no Miele & Cie. KG. Funkciju klāsts var mainīties atkarībā no iekārtas modeļa un valsts. Miele lietotnē ir jāakceptē Miele digitālo produktu un pakalpojumu noteikumi un nosacījumi un privātuma politika. Miele patur tiesības jebkurā laikā mainīt vai pārtraukt digitālo piedāvājumu.

H 7860 BP
Cepeškrāsns
ideāli kombinējams dizains ar pārtikas termometru un “BrillantLight”.



EAN: 4002516132783 / Materiāla numurs: 11106060 /
Vecā materiāla numurs: 22786035D

Durvju bloķēšana pirolīzes laikā	•
Taustiņu bloķētājs	•
Tehniskie dati	
Krāsns kameras tilpums, l	76
Ievietošanas līmeņu skaits	5
Ievietošanas līmeņu marķējums	•
Krāsns kameras apgaismojums	BrilliantLight
Minimālais nišas platums, mm	560
Maksimālais nišas platums, mm	568
Minimālais nišas augstums, mm	590
Maksimālais nišas augstums, mm	595
Nišas dziļums, mm	550
Svars, kg	47,0
Barošanas kabelis	Schuko kontaktspraudnis ar iezemējumu
Kopējā patērējamā jauda, kW	3,70
Spriegums, V	220 - 240
Frekvence, Hz	50
Drošinātāji, A	16
Fāžu skaits	1
Barošanas kabelis ar kontaktdakšu	•
Barošanas kabeļa garums, m	1,50
Spuldzes maiņa	Pakalpojums
Komplektā iekļautie piederumi	
Cepamā plāts ar PerfectClean pārklājumu HBB 71	1
Universālā plāts ar PerfectClean pārklājumu HUBB 71	1
Cepšanas režģi ar “PyroFit” pārklājumu	1
“FlexiClip” izvelkamās vadotnes “PyroFit” (pāris)	1
Bezvadu pārtikas termometrs	1
Izņemami atbalsta režģi ar “PyroFit” (pāris)	1
Atkaļķošanas tabletes	2
Uz ekrāna pieejamās valodas	
Pieejamās ekrāna valodas, izmantojot MultiLingua	□□□□□□□□, □□, □□□□, deutsch, dansk, english, suomi, français, ελληνικά, italiano, □□□, □□□, hrvatski, bahasa malaysia, nederlands, norsk, polski, português, română, русский, svenska, srpski, slovenčina, slovenščina, español, čeština, türkçe, українська, magyar

[1] Šis ir atsevišķs digitālais piedāvājums no Miele & Cie. KG. Funkciju klāsts var mainīties atkarībā no iekārtas modeļa un valsts. Miele lietotnē ir jāakceptē Miele digitālo produktu un pakalpojumu noteikumi un nosacījumi un privātuma politika. Miele patur tiesības jebkurā laikā mainīt vai pārtraukt digitālo piedāvājumu.

H 7860 BP
Cepeškrāsns
ideāli kombinējams dizains ar pārtikas termometru un “BrillantLight”.

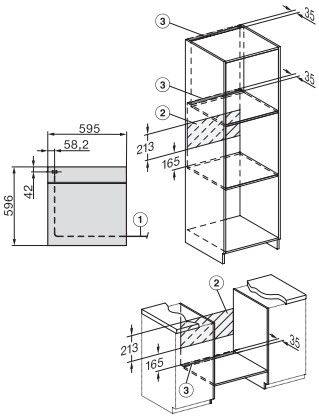

installation H7000 XL, installation drawing

side view H7000 XL, installation drawings

built-in H7000 XL, installation drawing

Installation H7000 XL underframe, installation drawings

H7000 handle, glass, installation drawings

Installation H7000 BM XL, installation drawings

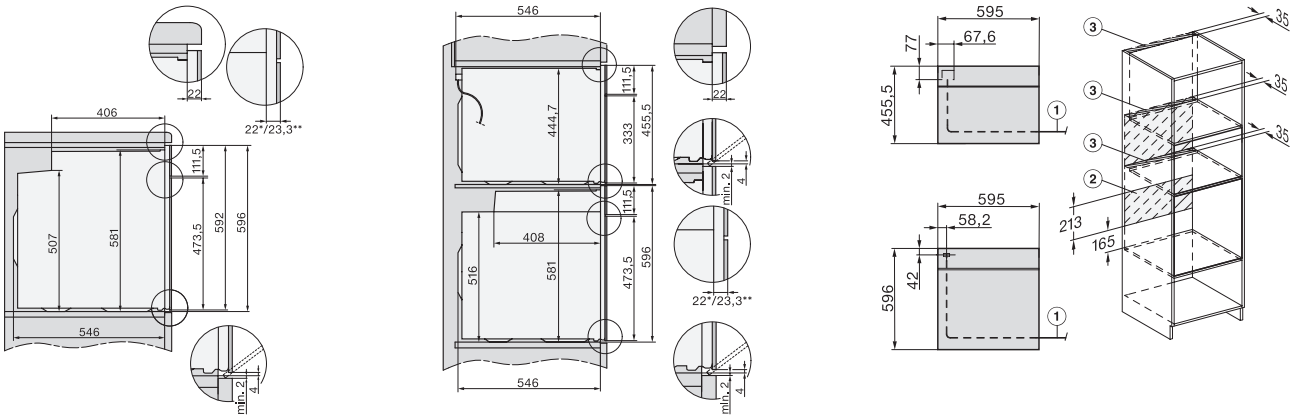

side view H7000 XL build-under, installation drawing

side view Kombi BM XL, installation drawings

Installation Kombi BM XL, installation drawings