H 7840 BM

Kompakta cepeškrāsns ar mikroviļņu funkciju
ideāli kombinējams dizains ar automātiskajām programmām un pārtikas termometru.



- Liels skārienekrāns ar tuvoš. sens. – “M Touch” + “MotionReact”
- Viegla tīrīšana – kamera ar “PerfectClean” un auduma faktūru
- Vienmērīga un ātra gatavošana – “Quick & Gentle”
- WLAN tīklam pievienojama iekārta – “Miele@home”
- Mērķī, vienreiz nospiežot taust. – “Quick-MW” un popkorna taust.

EAN: 4002516133070 / Materiāla numurs: 11105960 /
Vecā materiāla numurs: 22784046D

Vispārīga informācija	
Modeļa apzīmējums	H 7840 BM
Ražotāja materiāla numurs	11105960
EAN numurs	4002516133070
Mārketinga klase	Diamond
Konstrukcija un dizains	
Krāsa	Nerūsējošais tērauds / tīrs tērauds
PureLine	•
Iekārtas tips un konstrukcija	
Kompaktā cepeškrāsns ar mikroviļņu funkciju	•
Trīs vienā	Krāsns, Mikroviļņu krāsns, Cepeškrāsns un mikroviļņu krāsns
Priekšrocības	
“Quick&Gentle”	•
Ātrā uzkarsēšana	•
Iepriekšēja uzkarsēšana	•
Pārtikas termometrs	Ar kabeli
Siltuma uzturēšana	•
Kraukšķīguma funkcija	•
Darbības režīmi	
Papildu ventilators	•
Augšējā / apakšējā karsēšana	•
Mikroviļņi	•
Mikroviļņu krāsns ar papildu ventilatoru	•
Mikroviļņu krāsns ar grilu	•
Mikroviļņu krāsns ar gaisa cirkulācijas grilu	•
Mikroviļņu krāsns ar cepšanas automātiku	•
Intensīvā cepšana	•
Automātiskā cepšana	•
Grils ar gaisa cirkulāciju	•
Grils	•
Apakšējā karsēšana	•
Gatavošana zemākā temperatūrā	•
Atkausēšana	•
Automātiskās programmas	•
Īpašas valstīm pielāgotas automātiskās programmas	•
Īpašie lietojumi	•
Lietošanas ērtums	
Pieslēgšana tīklam ar “Miele@home”	•
Displejs	M Touch
MotionReact tuvošanās sensors	•
“SoftOpen”	•
“SoftClose”	•
“MultiLingua”	•
“MyMiele”	•

[1] Šis ir atsevišķs digitālais piedāvājums no Miele & Cie. KG. Funkciju klāsts var mainīties atkarībā no iekārtas modeļa un valsts. Miele lietotnē ir jāakceptē Miele digitālo produktu un pakalpojumu noteikumi un nosacījumi un privātuma politika. Miele patur tiesības jebkurā laikā mainīt vai pārtraukt digitālo piedāvājumu.

Miele

H 7840 BM

Kompakta cepeškrāsns ar mikroviļņu funkciju
ideāli kombinējams dizains ar automātiskajām programmām un pārtikas termometru.



EAN: 4002516133070 / Materiāla numurs: 11105960 /
Vecā materiāla numurs: 22784046D

Palīdzības funkcija	•
Popkorna funkcija	•
Polifoniski signālu toņi	•
Diennakts laika rādījums	•
Pulksteņa laika sinhronizācija	•
Datuma rādījums	•
Atgādinājuma taimers	•
Gatavošanas laika sākuma programmēšana	•
Gatavošanas laika beigu programmēšana	•
Gatavošanas ilguma programmēšana	•
Faktiskās temperatūras rādījums	•
Iestatītās temperatūras rādījums	•
Signāla tonis, sasniedzot iestatīto temperatūru	•
Ieteicamā temperatūra	•
Ieteikums mikroviļņu jaudai	•
Ātrais mikroviļņu režīms	•
Individuālās programmas	•
Sabata programma	•
Individuālie iestatījumi	•
Smart Extras[1)]	
Pašapgādes paziņojumi	•
RemoteUpdate	•
Smart Home integrācija	•
Efektivitāte	
Automātiska atlikušā siltuma izmantošana	•
Patēriņa jauda izslēgtā stāvoklī, W	0,3
Patēriņa jauda gaidstāves režīmā, W	0,8
Patēriņa jauda tīklam pieslēgtas iekārtas gatavības režīmā, W	2,0
Laiks līdz automātiskai pārslēgšanai izslēgtā stāvoklī, min.	20
Laiks līdz automātiskai pārslēgšanai gaidīšanas režīmā, min.	20
Laiks līdz automātiskai pārslēgšanai tīklam pieslēgtas iekārtas gatavības režīmā, min.	20
Kopšanas ērtums	
Nerūsējošā tērauda / “CleanSteel” virsma	•
Nerūsošā tērauda krāsns kamera ar audumam līdzīgu faktūru un “PerfectClean” pārklājumu	•
Atlokāms grila sildelements	•
“CleanGlass” durvis	•
Drošība	
Iekārtas dzesēšanas sistēma un vēss priekšējais panelis	•
Aizsargizslēgšana	•
Ieslēgšanas bloķēšana	•
Taustiņu bloķētājs	•
Tehniskie dati	
Krāsns kameras tilpums, l	43
Ievietošanas līmeņu skaits	3

[1)] Šis ir atsevišķs digitālais piedāvājums no Miele & Cie. KG. Funkciju klāsts var mainīties atkarībā no iekārtas modeļa un valsts. Miele lietotnē ir jāakceptē Miele digitālo produktu un pakalpojumu noteikumi un nosacījumi un privātuma politika. Miele patur tiesības jebkurā laikā mainīt vai pārtraukt digitālo piedāvājumu.

H 7840 BM

Kompakta cepeškrāsns ar mikroviļņu funkciju
ideāli kombinējams dizains ar automātiskajām programmām un pārtikas termometru.



EAN: 4002516133070 / Materiāla numurs: 11105960 /
Vecā materiāla numurs: 22784046D

Krāsns kameras apgaismojums	1 LED starmetis
Temperatūra, °C	30–250
Elektroniska mikroviļņu jaudas iestatīšana	•
Mikroviļņu jaudas pakāpes, W	80 /150 /300 /450 /600 /850 /1000
Minimālais nišas platums, mm	560
Maksimālais nišas platums, mm	568
Minimālais nišas augstums, mm	450
Maksimālais nišas augstums, mm	452
Nišas dziļums, mm	550
Svars, kg	38,0
Barošanas kabelis	Schuko kontaktspraudnis ar iezemējumu
Kopējā patērējamā jauda, kW	3,20
Spriegums, V	220 - 240
Frekvence, Hz	50
Drošinātāji, A	16
Fāžu skaits	1
Barošanas kabelis ar kontaktdakšu	•
Barošanas kabeļa garums, m	2,00
Spuldzes maiņa	Pakalpojums
Komplektā iekļautie piederumi	
Cepšanas režģi ar PerfectClean pārklājumu	1
Pārtikas termometrs ar vadu	1
Stikla šķīvis	2
Uz ekrāna pieejamās valodas	
Pieejamās ekrāna valodas, izmantojot MultiLingua	?????????, ??, ????, deutsch, dansk, english, suomi, français, ελληνικά, italiano, ???, ???, hrvatski, bahasa malaysia, nederlands, norsk, polski, português, română, русский, svenska, srpski, slovenčina, slovenščina, español, čeština, türkçe, українська, magyar

[1] Šis ir atsevišķs digitālais piedāvājums no Miele & Cie. KG. Funkciju klāsts var mainīties atkarībā no iekārtas modeļa un valsts. Miele lietotnē ir jāakceptē Miele digitālo produktu un pakalpojumu noteikumi un nosacījumi un privātuma politika. Miele patur tiesības jebkurā laikā mainīt vai pārtraukt digitālo piedāvājumu.

H 7840 BM

Kompakta cepeškrāsns ar mikroviļņu funkciju
ideāli kombinējams dizains ar automātiskajām programmām un pārtikas termometru.

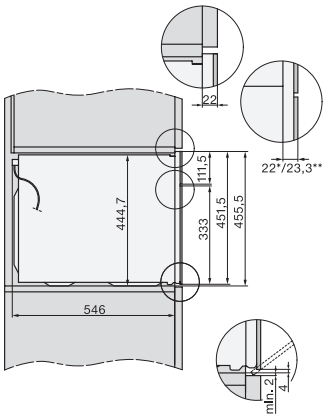

side view H7000 BM, installation drawings

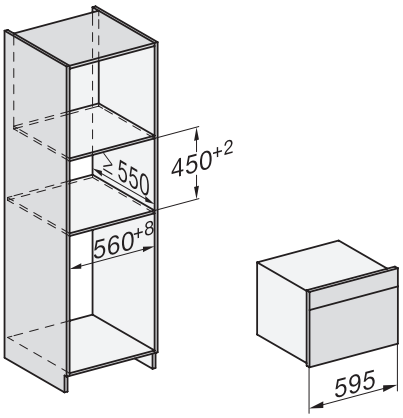

built-in H7000 BM, installation drawing

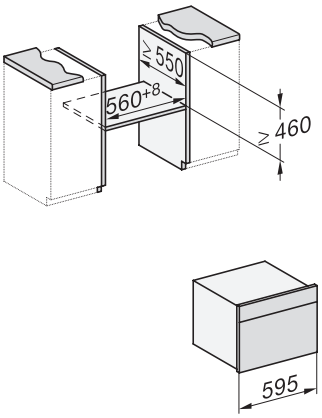

built-in H7000 BM build-under, installation drawings

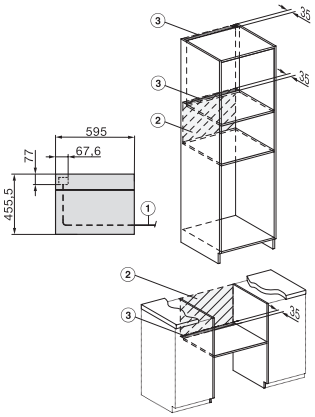

installation H7000 BM, installation drawing

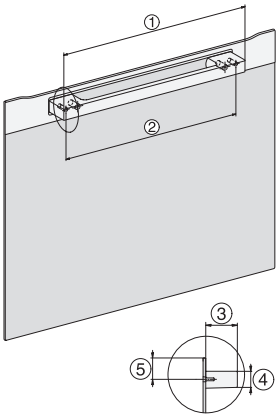

H7000 handle, installation drawing

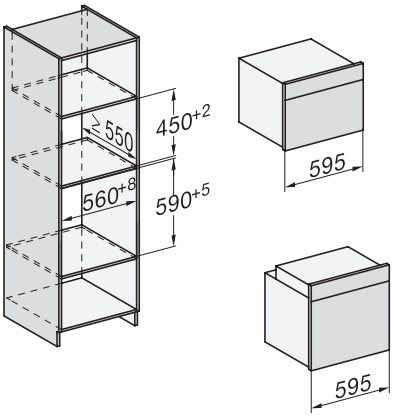

Installation H7000 BM XL, installation drawings

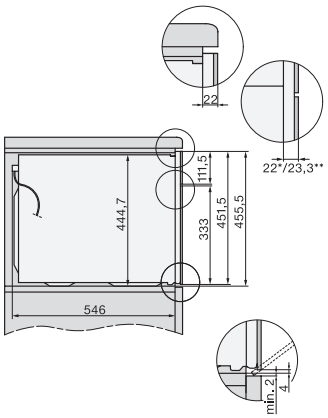

side view H7000 BM build-under, installation drawings

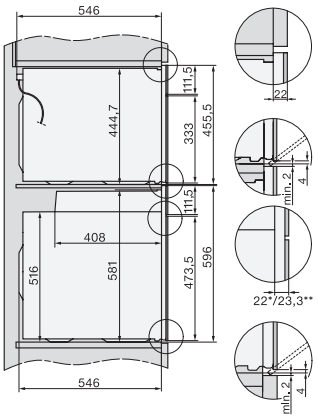

side view Kombi BM XL, installation drawings

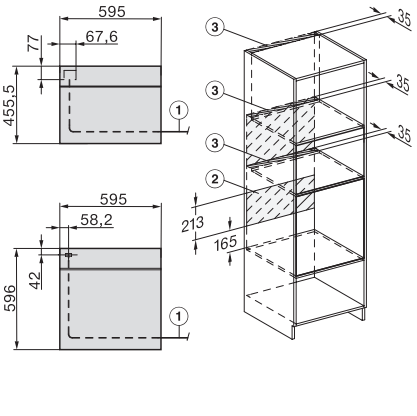

Installation Kombi BM XL, installation drawings