KFMC 3632 R
Combi MasterCool, 30''
MasterFresh Pro | Sistema AirClean | IceMaker | M Touch Pro | ColdSteel

- Los alimentos se conservan frescos hasta 5 veces más tiempo: MasterFresh Pro
- Hasta un 95 % menos de olores, gracias al sistema Longlife AirClean
- Cubitos de hielo para bebidas frías: fabricador de cubitos de hielo
- Convenient operation at your fingertips – M Touch Pro
- Sofisticado diseño interior: ColdSteel

Código EAN: 4002516768685 / Número de material: 12489450 /
Número de material antiguo: 38363200USA

General information	
Model identifier	KFMC 3632 R
Número de material del fabricante	12489450
EAN number	4002516768685
Gama	Platinum
Categoría del aparato	
Combinación de frigorífico-congelador	•
Tipo de instalación	
Aparato de integración	•
Aparato de integración integrado	•
Apertura de la puerta	Derecha
Apertura de la puerta, intercambiable	•
Apto para Side-by-Side	•
Diseño	
Opción de diseño	Compatible con frontales de mueble
Iluminación	BrilliantLight
SmartLight	•
Confort de manejo	
Conexión con Miele@home	•
Sistema Fresh	MasterFresh Pro + DailyFresh ExtraCool
Sistema Longlife AirClean	•
DynaCool	•
NoFrost	•
DuplexCool Pro	•
SoftClose	•
SelfClose	•
Número de fabricadores de cubitos con conexión de agua limpia	1
Fabricador de cubitos con DirectWater	•
FullAccess	•
EasyClean	•
Bisagra MaxLoad	•
Control	
Concepto de manejo	M Touch Pro
Ajuste preciso	T. refrigeración y congelación
Regulación independiente de la temperatura del frigorífico y el congelador	•
SuperCool yAirClean	•
SuperFrost	•
Número de zonas de temperatura	3
Modo Sabbat	•
Modo Holiday	•
Modo Eco	•
QuickIce	•

KFMC 3632 R
Combi MasterCool, 30''
MasterFresh Pro | Sistema AirClean | IceMaker | M Touch Pro | ColdSteel

Código EAN: 4002516768685 / Número de material: 12489450 /
Número de material antiguo: 38363200USA

Frigorífico/Congelador	
Estantes regulables en altura de cristal de seguridad, anchura completaajus	2
Número de cajones VeggieBox	1
N.º de cajones para alimentos frescos	1
Estante en la cara interior de la puerta para conservas	2
Estante en la cara interior de la puerta para botellas	1
Congelador/Zona de congelación	
Número de cestos de congelación	3
de los cuales sobre guías telescópicas	2
Eficiencia	
Energy Star	•
Seguridad	
Baldas de cristal antidesbordamiento	•
Alarma acústica de la puerta	•
Alarma acústica de temperatura del recinto congelador	•
Datos técnicos	
Ancho mín. del hueco en mm	762
Ancho máx. del hueco en mm	762
Alto mín. del hueco en mm	2134
Alto máx. del hueco en mm	2134
Fondo del hueco en mm	635
Ancho del aparato en mm	756
Alto del aparato en mm	2125
Fondo del aparato en mm	608
Peso neto en kg	197,0
Técnica de fijación	Puerta fija
Peso máximo del frontal de puerta del frigorífico en kg	60
Peso máximo del frontal de puerta del congelador en kg	17
Zona de refrigeración en l	309
Zona de congelación 4 estrellas en l	159
Capacidad útil total en l	468
Consumo de corriente en miliamperios (mA)	4000
Tensión en V	110 - 120
Fusibles en A	10
Número de fases	1
Frecuencia en Hz	60
Longitud de la conducción eléctrica en m	3,0
Sustitución de lámparas	Servicio técnico
Accesorios suministrados	
Filtro Longlife AirClean	•
Filtro del agua	•
Cuchara para helado	•

KFMC 3632 R
Combi MasterCool, 30''
MasterFresh Pro | Sistema AirClean | IceMaker | M Touch Pro | ColdSteel

Código EAN: 4002516768685 / Número de material: 12489450 /
Número de material antiguo: 38363200USA

Display en varios idiomas	
Display disponible en varios idiomas gracias a MultiLingua	?????????, български, ??, ????, deutsch, dansk, english, english (AU), english (CA), english (GB), english (US), eesti, suomi, français, français (CA), français (FR), ελληνικά, italiano, ???, Қазақ, ???, hrvatski, latviesu, lietuviu, bahasa malaysia, nederlands, norsk, polski, português, română, русский, svenska, srpski, slovenčina, slovenščina, español, čeština, türkçe, українська, magyar

KFMC 3632 R
Combi MasterCool, 30''
MasterFresh Pro | Sistema AirClean | IceMaker | M Touch Pro | ColdSteel

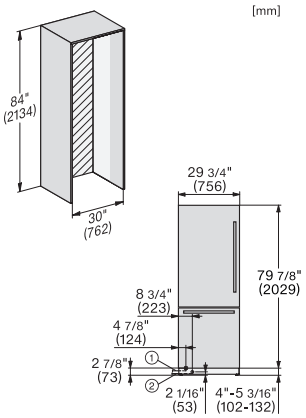

KFMC3632R+L, KFMC3836R+L, MasterCool III, stainless steel frame, stainless steel front, installation

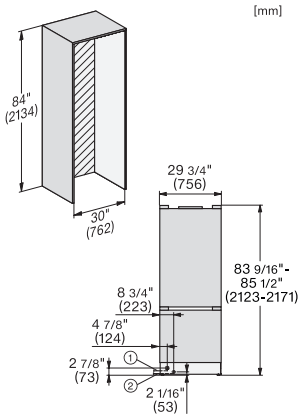

KFMC3632R+L, KFMC3836R+L, KFMC3834R+L, MasterCool III, installation, panel ready

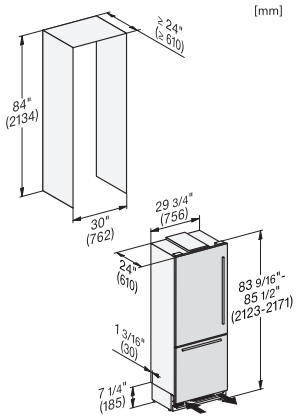

KFMC3632R+L, KFMC3836R+L, MasterCool III, stainless steel frame, with stainless steel front, integration

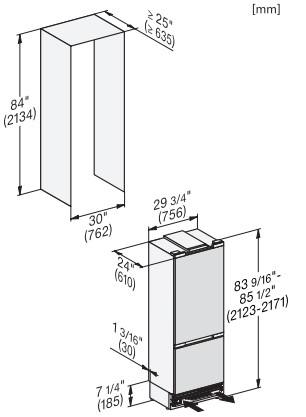

KFMC3632R+L, KFMC3836R+L, KFMC3834R+L, MasterCool III, integration, panel ready

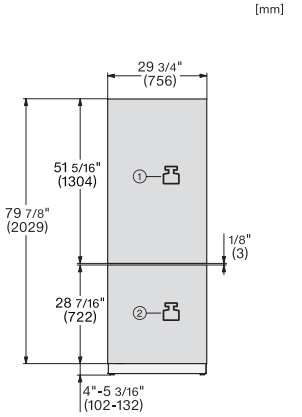

KFMC3632R+L, KFMC3836R+L, KFMC3834R+L, MasterCool III, front view, installation

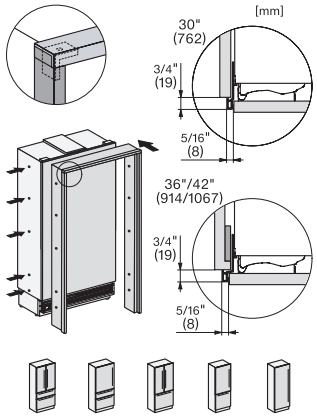

KFMC3632R+L, KFMC3642R+L, KFMC3836R+L, KFMC3858FD, MasterCool III, frame neutral, installation

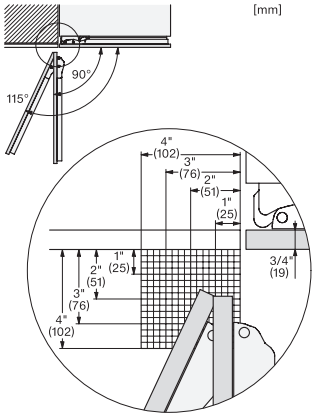

KFMC3632R+L, KFMC3642R+L, KFMC3836R+L, KFMC3834R+L, KFMC3858FD, MasterCool III, hinge clearance, installation

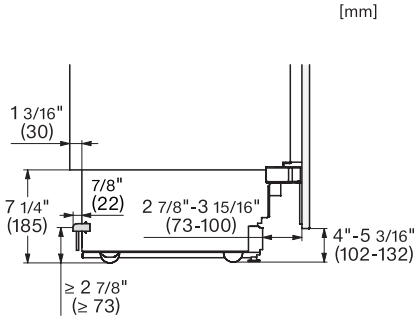

KFMC3632R+L, KFMC3642R+L, KFMC3836R+L, KFMC3834R+L, KFMC3858FD, MasterCool III, Side-view bottom, installation

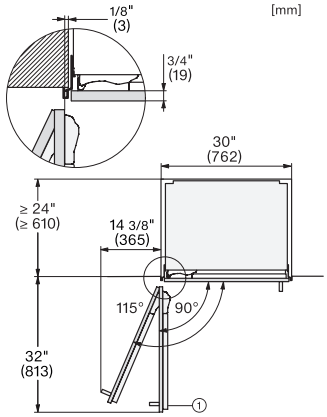

KFMC3632R+L, KFMC3836R+L, MasterCool III, stainless steel frame, with stainless steel front, top view

KFMC 3632 R
Combi MasterCool, 30''
MasterFresh Pro | Sistema AirClean | IceMaker | M Touch Pro | ColdSteel

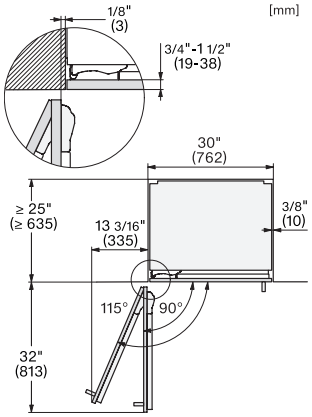

KFMC3632R+L, KFMC3836R+L, KFMC3834R+L,
MasterCool III, panel ready, top view