CSDA 7001 FL
Elemento SmartLine
como extractor de encimera para sistema de recirculación o salida de aire

- Selección rápida e intuitiva con filas numéricas – SmartSelect
- Diseño elegante: para instalación enrasada o plana
- Combina perfectamente con todos los elementos SmartLine
- Filtrado eficiente – Filtro de acero inoxidable con 10 capas
- Económico y silencioso: potente motor ECO

Código EAN: 4002516305866 / Número de material: 11402440 /
Número de material antiguo: 27700150IB

Diseño	
Extractor de encimera	•
Funciones	
Tipo de conducción de aire	Convertible
Pieza canal plano (accesorio especial)	DFK- xxxx
Juego de cambio a recirculación necesario (accesorio especial)	DUU 1000-2
Diseño	
Montaje enrasado	•
Sin cerco sobre encimera	•
Confort de manejo	
Manejo a través de teclas sensoras	SmartSelect
Indicación digital de los niveles de potencia	•
Color de las indicaciones	Amarillo
Desconexión retardada 5 min.	•
CleanCover para limpieza fácil del interior de la campana	•
Eficiencia y sostenibilidad	
Clase de eficiencia energética (A+++ – D)	A++
Motor ECO	•
Consumo energético anual en kW/año	25,3
Clase de eficiencia fluidodinámica	A
Clase de eficiencia de iluminación	-
Clase de eficiencia de filtrado de grasa	B
Confort de mantenimiento	
Superficie vitrocerámica fácil limpieza	•
Sistema de filtrado	
Número de filtros de grasa de metal de acero inoxidable aptos para lavavajillas (10 capas)	1
Salida de aire	
Nivel de potencia 1 (m^3/h) según EN 61591	150
Nivel de potencia 2 (m^3/h) según EN 61591	290
Nivel de potencia 3 (m^3/h) según EN 61591	440
Nivel acústico 2 (dB(A) re1pW) según EN 60704-3	58,0
Presión sonora nivel de funcionamiento 1 (dB(A) re20µPa)	29,0
En nivel de potencia 2: presión sonora en dB(A) re20µPa según EN 60704-2-13	43,0
Presión sonora Nivel 3 (dB(A) re20µPa) según EN 60704-2-13	51,0
Presión sonora del nivel Booster 1 (dB(A) re20µPa) según EN 60704-2-13	55,0
Recirculación del aire	
Nivel de potencia 1 (m^3/h) según EN 61591	100
Nivel de potencia 2 (m^3/h) según EN 61591	235
Nivel de potencia 3 (m^3/h) según EN 61591	380
Potencia de extracción en el nivel Booster 1 (m^3/h) según EN 61591	460
Nivel acústico 1 (dB(A) re1pW) según EN 60704-3	49,0
Nivel acústico 2 (dB(A) re1pW) según EN 60704-3	63,0
Nivel acústico 3 (dB(A) re1pW) según EN 60704-3	73,0
Nivel acústico del nivel Booster 1 (dB(A) re1pW) según EN 60704-3	78,0

CSDA 7001 FL
Elemento SmartLine
como extractor de encimera para sistema de recirculación o salida de aire

Código EAN: 4002516305866 / Número de material: 11402440 / Número de material antiguo: 27700150IB

En nivel de potencia 1: presión sonora en dB(A) re20µPa según EN 60704-2-13	34,0
En nivel de potencia 2: presión sonora en dB(A) re20µPa según EN 60704-2-13	49,0
Presión sonora Nivel 3 (dB(A) re20µPa) según EN 60704-2-13	58,0
Presión sonora del nivel Booster 1 (dB(A) re20µPa) según EN 60704-2-13	63,0
Seguridad	
Desconexión automática de seguridad	•
FlameGuard (Protección contra llamas)	•
Datos técnicos	
Medidas en mm (Ancho)	120
Medidas en mm (Alto)	168
Medidas en mm (Fondo)	520
Medidas del hueco en mm (ancho) para montaje sobre encimera	100
Medidas del hueco en mm (fondo) para montaje sobre encimera	500
Medidas interiores del hueco en mm (ancho) para instalación enrasada	100
Altura de montaje con caja de conexiones en mm	168
Medidas interiores del hueco en mm (fondo) para instalación enrasada	500
Peso neto en kg	11
Medidas exteriores del hueco en mm (ancho) para instalación enrasada	124
Medidas exteriores del hueco en mm (fondo) para instalación enrasada	524
Potencia nominal total en kW	0,17
Tensión en V	230
Fusibles en A	10
Número de fases	1
Longitud de la conducción eléctrica en m	2
Indicaciones para el montaje	
Ventilador del zócalo con conexión para salida de aire	•
Conexión de salida de aire al exterior posterior y lateral	•
Ancho de la boca de salida en mm	222
Fondo de la boca de salida en mm	89
Accesorios suministrados	
Sistema de conductos hasta el ventilador del zócalo	•
Sistema de conductos hasta la salida de aire del zócalo	•
Accesorios especiales (no incluidos)	
Filtros de carbón activado	DKF 1000 R

CSDA 7001 FL
Elemento SmartLine
como extractor de encimera para sistema de recirculación o salida de aire

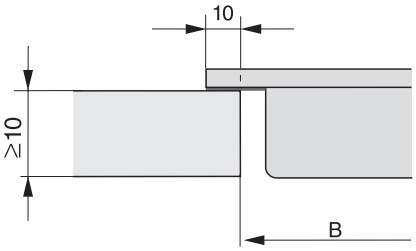

CS 7000 FL (Installation drawing)

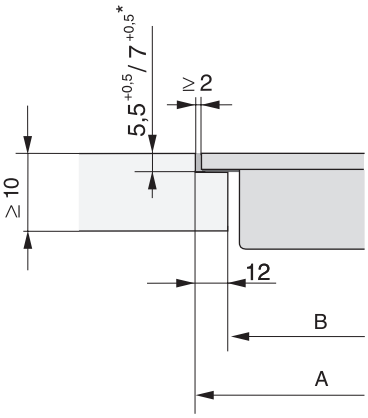

CS 7000 FL, flush (Installation drawing)

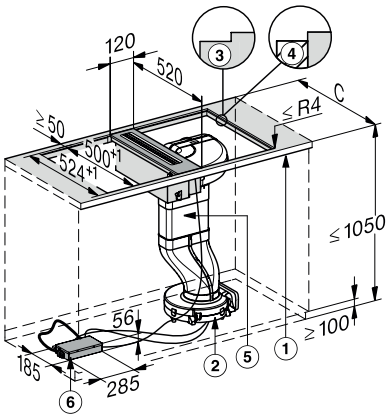

CSDA 7001 - flush (Installation drawing)

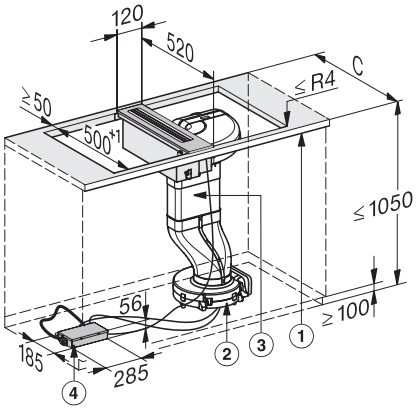

CSDA 7001 - supported installation (Skizze)

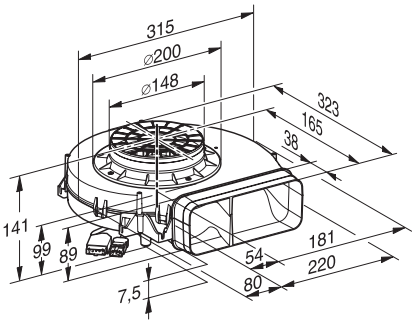

Plinth blower for CSDA 7001 (Installation drawing)