G 7473 SCVi AutoDos Excellence
Teljesen beépíthető mosogatógép
automatikus adagolással az AutoDos-rendszernek köszönhetően.

- A legegyszerűbb kommunikáció a készülékkel – Miele@home
- Innovatív kivitel és a legnagyobb kényelem – 3D-MultiFlex fiók
- A legjobb eredmények kevesebb mint egy óra alatt – QuickPowerWash
- Frissvízrendszerű mosogatógép – 6.0 l-től az automatikus programban
- Rugalmas és stabil elhelyezés – MaxiComfort kosárkialakítás

A↑G A

EAN: 4002516470663 / Cikkszám: 11886830 / Régi cikkszám21747362OE1

Kivitel	
Teljesen integrált mosogatógépek	•
60-as mosogatógép	•
Design	
Panel színe	CleanSteel/obszidiánfekete
Panel kivitele	teljesen integrált panel
Kezelési mód	Softkeys
Kijelző	Egysoros szöveges kijelző
Kijelző színe	fehér
MultiLingua	•
Kényelem	
Hálózatba kapcsolás a Miele@home segítségével	•
Automatikus mosogatószer-adagolás PowerDisk funkcióval	•
Ajtózárás-rásegítés	ComfortClose
A hátralévő idő kijelzése	•
Késleltetett indítás akár 24 óráig	•
Funkcióellenőrző	optikai és akusztikus
Kijelző nyelvének kiválasztása	•
Hatékonyság és fenntarthatóság	
Energiahatékonysági osztály (A–G)	A
Vízfogyasztás automatikus programban (l)	6,0
Az ECO-program vízfogyasztása (l) programciklusonként	8,4
Áramfelhasználás ECO-programban (kWh)	0,54
Az ECO-program energiafogyasztása (kWh) 100 programciklusonként	54
Melegvíz-csatlakozás fogyasztási értéke ECO-programban (kWh)	0,29
Az ECO program időtartama (perc)	230
Zajkibocsátási kategória	B
Zajkibocsátás, dB(A)	42
EcoFeedback	•
EcoPower technológia	•
Ellenőrzött higiénia	•
Melegvíz-csatlakozás	•
Féltöltet	•
Eredményminőség	
Frissvízrendszerű mosogatógép	•
AutoOpen szárítás	•
SensorDry	•
Levegőkeringtetéses Turbothermic-szárítás	•
BrilliantGlassCare	•
Mosogatóprogramok	
ECO	•
Automatikus	•
Intenzív 75 °C	•
PowerWash	•
Kímélő	•
QuickPowerWash	•
Higiénia	•
SolarSpar	•

G 7473 SCVi AutoDos Excellence
Teljesen beépíthető mosogatógép
automatikus adagolással az AutoDos-rendszernek köszönhetően.

EAN: 4002516470663 / Cikkszám: 11886830 / Régi cikkszám21747362OE1

Extra halk 40 dB(A)	•
Gép tisztítása	•
Mosogatási opciók	
AutoDos	•
IntenseZone	•
Expressz program	•
Extra tiszta	•
Extra száraz	•
Kosárkialakítás	
Evőeszközök elhelyezése	3D MultiFlex-fiók
FlexCare pohártartó	4
FlexCare csészetartó	1
Kosárkialakítás	ExtraComfort
Szabvány-terítékszám	14
Biztonság	
Waterproof-rendszer	•
Szűrőellenőrző kijelző	•
Műszaki adatok	
Fülkeszélesség, minimum (mm)	600
Fülkeszélesség, maximum (mm)	600
Fülkemagasság, minimum (mm)	805
Fülkemagasság, maximum (mm)	870
Fülkemélység (mm)	550
Készülék szélessége (mm)	598
Készülék magassága (mm)	805
Készülék mélysége (mm)	550
Készülék mélysége nyitott ajtónál (cm)	116,5
Nettó súly (kg)	48,0
Teljes teljesítményigény (kW)	2,00
Feszültség (V)	230
Biztosíték (A)	10
Fázisok száma	1
Elektromos frekvenciára vonatkozó szabvány	50
Vízbevezető tömlő hossza (cm)	1,50
Vízelvezető tömlő hossza (cm)	1,50
Elektromos kábel hossza (m)	1,70
Előlap min. súlya (kg)	4,0
Előlap max. súlya (kg)	11,0
Megerősített tartó rugóval (Miele ügyfélszolgálatán keresztül utólag megrendelhető alkatrész) előlap min.súlya	7,0
Megerősített tartó rugóval (Miele ügyfélszolgálatán keresztül utólag megrendelhető alkatrész) előlap max.súlya	14,0
Elérhető kijelzőnyelvek	
A MultiLingua révén rendelkezésre álló kijelzőnyelvek	deutsch, english (GB), magyar, polski, română, slovenčina, srpski, čeština
Mellékelt tartozékok	
1 x PowerDisk	•
Kupon 6 db PowerDisk-hez	•

G 7473 SCVi AutoDos Excellence
Teljesen beépíthető mosogatógép
automatikus adagolással az AutoDos-rendszernek köszönhetően.

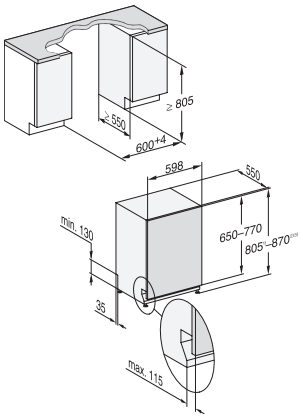

G7000, fully integrated dishwasher, 60cm (installation drawing)

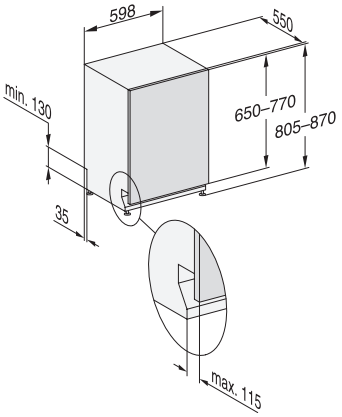

G7000, fully integrated dishwasher, 60cm (installation drawing)