M 7240 TC
Beépíthető mikrohullámú sütő
tökéletesen kombinálható kivitelben, felső elhelyezésű kezeléssel.

- Szöveges kijelző szenzoros kezeléssel – DirectSensor S
- Tökéletes felolvasztás és főzés – automatikus programok
- Nagy tér – 46 l-es sütőtér és 40 cm-es forgótányér
- Rendkívül nagy teljesítményű mikrohullám – 900 W
- Csak egy gombnyomás a célig – Popcorn-gomb

EAN: 4002516115342 / Cikkszám: 11103590 / Régi cikkszám24724040D

Kialakítás és design	
Beépíthető mikrohullámú sütő	•
Szín	Cleansteel nemesacél
PureLine	•
TopControl	•
Élvezeti előnyök	
Melegentartás	•
Üzemmódok	
Automatikus programok	•
Solo mikrohullámú sütő	•
Kezelési kényelem	
Kijelző	DirectSensor S
SoftOpen	•
SoftClose	•
MultiLingua	•
Popcorn funkció	•
Pontos idő kijelzése	•
Stopper	•
Az ételkészítési idő végének beprogramozása	•
Programozható ételkészítési idő	•
Gyors mikrohullám	•
Egyéni beállítások	•
Hatékonyság és fenntarthatóság	
Éjszakai lekapcsolás	•
Ápolási kényelem	
Nemesacél/CleanSteel felület	•
Nemesacél párolótér	•
CleanGlass-ajtó	•
Biztonság	
Üzembehelyezési zár	•
Biztonsági kapcsoló	•
Biztonsági zár „Door“ figyelmeztetéssel	•
Műszaki adatok	
Sütőtér térfogata (l)	46
Ajtó nyitási iránya	alul
Sütőtér megvilágítása	1 LED-Spot
Sütőtér magassága (cm)	23,2
Forgótányér átmérője (cm)	40,6
Elektronikusan vezérelt mikrohullám-teljesítmény	•
Mikrohullám-teljesítmény fokozatai (W)	
Max. mikrohullám-teljesítmény (W)	900
Fülkeszélesség, min. (mm)	562
Fülkeszélesség, max. (mm)	568
Fülkemagasság, min. (mm)	450
Fülkemagasság, max. (mm)	452
Fülkemélység (mm)	550
Készülék méretei (mm) (sz x ma x mé)	595 x 456 x 560
Készülék szélessége (mm)	595
Készülék magassága (mm)	456
Készülék mélysége (mm)	560

M 7240 TC
Beépíthető mikrohullámú sütő
tökéletesen kombinálható kivitelben, felső elhelyezésű kezeléssel.

EAN: 4002516115342 / Cikkszám: 11103590 / Régi cikkszám24724040D

Fülkefüggetlen szellőzés	•
Súly (kg)	28,3
Teljes teljesítményigény (kW)	1,6
Feszültség (V)	220-240
Frekvencia (Hz)	50
Biztosíték (A)	10
Fázisok száma	1
Csatlakozókábel hálózati csatlakozóval	•
Elektromos kábel hossza (m)	2,10
Világítóeszköz cseréje	Ügyfélszolgálat
Mellékelt tartozékok	
Forgótányér	1
Elérhető kijelzőnyelvek	
A MultiLingua révén rendelkezésre álló kijelzőnyelvek	bahasa malaysia, dansk, deutsch, english, español, français, hrvatski, italiano, magyar, nederlands, norsk, polski, português, русский, română, slovenčina, slovenščina, srpski, suomi, svenska, türkçe, українська, čeština, ελληνικά, ᎥᎥᎥᎥᎥᎥᎥ, ᎥᎥ, ᎥᎥᎥ, ᎥᎥᎥᎥ, ᎥᎥᎥ

M 7240 TC
Beépíthető mikrohullámú sütő
tökéletesen kombinálható kivitelben, felső elhelyezésű kezeléssel.

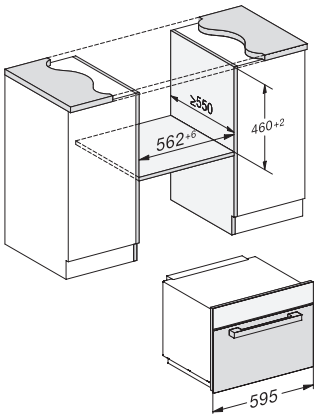

M7140TC, M724x, installation drawings

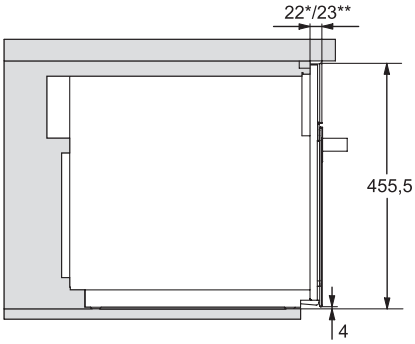

M7140TC, M724xTC, installation drawing

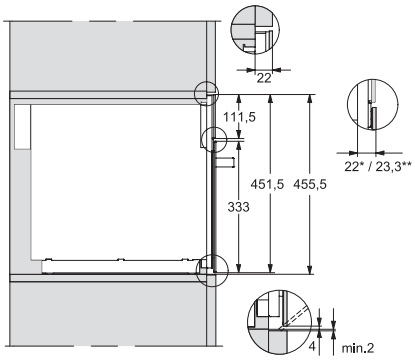

M7140TC, M724xTC, installation drawing

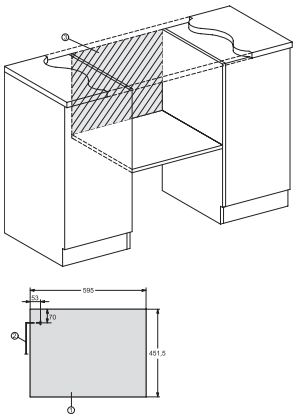

M7140TC, M724x, installation drawings

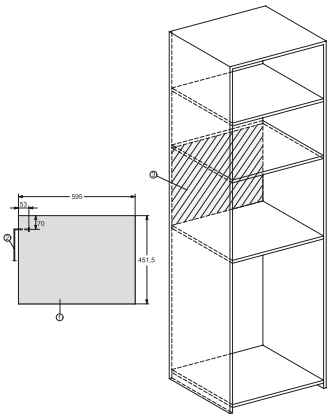

M7140TC, M724x, installation drawings

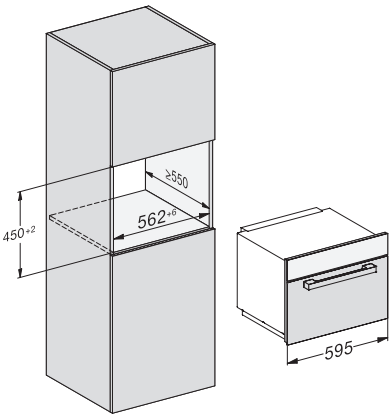

M7140TC, M724x, installation drawings