TE717I WP
T2 džiovyklė su šiluminiu siurbliu
9 kg I “SteamCare“ I “QuickPowerDry“ I “WoolDry“ | “SilenceDrum“

- Išbandyta net 20 metų trunkanti tobula skalbinių priežiūra*
- Šilumokaičio technologija – nedidelės sąnaudos, švelnus džiovinimas
- Su “QuickPowerDry” skalbinius išdžiovinsite vos per 49 minutes**
- “SteamCare” sumažina lyginimo trukmę net iki 50 % ir atnaujina jūsų drabužius
- “WoolDry” pasirūpins, kad jūsų vilnos tekstilė būtų džiovinama švelniai

* Kurdama T1 / T2 džiovyklių seriją “Miele” išbandė modelius ir pagrindinius komponentus, naudojant juos 5000 džiovinimo ciklų (= 5 džiovinimo ciklai per savaitę, 50 savaičių per metus) įvairiose programose. Galutinių gaminių ilgaamžiškumui garantija netaikoma. Daugiau žr.: miele.com/20years

** Veikimo trukmė gali skirtis, atsižvelgiant į pakrovimą. Laikas nustatytas 4 kg lengvai prižiūrimų skalbinių, kurių liekamoji drėgmė yra 30 %.

B A↑G

EAN: 4002517019526 / Medžiagos numeris: 13080790 / Senosios medžiagos numeris: 12E717I1EU1

Bendra informacija	
Modelio žymuo	TE717I WP
Gamintojo gaminio numeris	13080790
EAN numeris	4002517019526
Rinkodaros klasė	Platinum
Konstrukcija	
Galima montuoti į kolonėlę	•
“Side-by-side”	•
Galima statyti po stalviršiu	•
Durelių stabdiklis	kairėje
Konstrukcija	
Džiovyklė su šiluminiu siurbliu	•
Dizainas	
Prietaiso spalva	Lotoso balta
Durelių dizainas	Stiklinės durys, “BlackEffect“ / “Ocean blue“ spalvos
Sukamojo parinkties jungiklio spalva	Karališkos juodos / “Ocean blue“ spalvos žiedas
Skydelio konstrukcija	Nuožulnus
Valdymo tipas	Sukamasis jungiklis
Ekranas	“ComfortSensor”
Džiovinimo rezultatas	
Reguliuojamo laiko džiovinimas “PerfectDry”	•
Kvapų sistema “FragranceDos²”	•
“PowerDry”	•
Išmanus būgno sukimosi krypties keitimas	•
“HygieneDry”	•
Skalbinių tausojimas	
“SilenceDrum”	•
Pakrovimas, kg	9
Valdymo patogumas	
Sujungimas su “Miele@home”	•
“Wash2Dry”	•
Uždelstas paleidimas iki 24 val.	•
Likusio laiko rodmuo	•
Paros laiko rodymas	•
Programos sekos indikatorius	Ne
Būgno apšvietimas	Šviesos diodas
Kondensato indas	•
Integruota kondensato išleidimo linija	•
“AddLoad”	•
Smart Extras	
“Wash2Dry”	•
“AddProgrammes”	•
“MobileStart”	•
“AI Diagnostics”	•
“RemoteUpdate”	•

TE717I WP
T2 džiovyklė su šiluminiu siurbliu
9 kg I “SteamCare“ I “QuickPowerDry“ I “WoolDry“ | “SilenceDrum“

EAN: 4002517019526 / Medžiagos numeris: 13080790 /
Senosios medžiagos numeris: 12E717I1EU1

Informaciniai pranešimai	•
“Smart Home” integravimas	•
Efektyvumas	
Pataisomumo klasė (A–E)	A
Sąnaudų prognozė	•
“DryProtect“	•
Techninės priežiūros nereikalaujantis šilumokaitis	•
“DuraLife“ variklis	•
Efektyvumas	
Energijos vartojimo efektyvumo klasė (A – G)	B
Kondensacijos efektyvumo klasė (A–D)	A
Kondensacijos efektyvumas %	95
Svertinės energijos sąnaudos 100 veikimo ciklų programoje “EDO sausi, tinkami dėti į spintą”, kWh	91
Skleidžiamas akustinis triukšmas įprasojet programoje “ECO sausi, tinkami dėti į spintą dB(A) re1pW”	61
Skleidžiamo akustinio triukšmo klasė (A–D)	B
Veikimo trukmė programoje “ECO sausi, tinkami dėti į spintą”, maž.	194
Džiovinimo programos	
Automatinė	•
Medvilnei	•
ECO	•
Lengvai prižiūrimi	•
Gležni audiniai	•
Vilnonių audinių baigiamasis apdorojimas	•
Vilna	•
“Express” programa	•
Džinsai	•
Lauko drabužiai	•
Impregnavimas	•
Sportinė apranga	•
Vėdinimas šaltu oru	•
Nuolatinis šiltasis vėdinimas	•
Krepšio programa	•
Glotninimas	•
Patalynė	•
Marškiniai / palaidinės	•
“QuickPowerDry”	•
Sparčioji higieninė	•
“PowerFresh”	•
Pūkai / antklodės	•
“DryFresh”	•
Pap. džiovinimo funkcijos	
Apsauga nuo glamžymosi	•
Švelnus džiovinimas plius	•
Zirzeklis	•
Sparčioji	•
“SingleDry”	•

TE717I WP
T2 džiovyklė su šiluminiu siurbliu
9 kg I “SteamCare“ I “QuickPowerDry“ I “WoolDry“ | “SilenceDrum“

EAN: 4002517019526 / Medžiagos numeris: 13080790 /
Senosios medžiagos numeris: 12E717I1EU1

“DryCare 40”	•
“AddProgrammes”	•
Pirminis lyginimas	•
Kokybė	
Minkšti iškilumai	•
Sauga	
PIN kodas	•
Rodmuo “Ištuštinti indą”	•
Indikatorius “Išvalyti filtrą”	•
Optinė sąsaja	•
Techniniai duomenys	
Matmenys, mm (plotis)	596
Matmenys mm (A x P x I)	850 x 596 x 644
Matmenys, mm (aukštis)	850
Matmenys, mm (ilgis)	644
Prietaiso ilgis atidarius dureles, mm	1115
Svoris, kg	56
Įtampa, V	220 - 240
Saugikliai, A	10
Dažnis, Hz	50
Bendra prijungta apkrova, kW	1,45
Elektros laido ilgis, m	2,0
Hermetiškai sandarus	•
Šaldymo agento rūšis	R290
Šaltnešio kiekis, kg	0,14
Šaldymo agento išskiriamų šiltnamio efektą sukeliančių dujų kiekis, CO_2 e	3
Prietaiso išskiriamų šiltnamio efektą sukeliančių dujų kiekis, CO_2 e	0,45
Lempučių keitimas	Paslauga
Pristatymo komplekte esantys priedai	
Kvapų flakonas	•
Dovanų kuponas antram kvapų flakonėliui	•

TE717I WP
T2 džiovyklė su šiluminiu siurbliu
9 kg I “SteamCare“ I “QuickPowerDry“ I “WoolDry“ | “SilenceDrum“

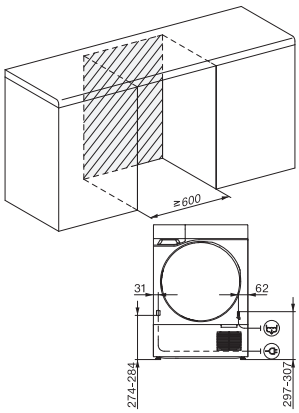

T2 with glass door, fascia 17 degree, measures in mm

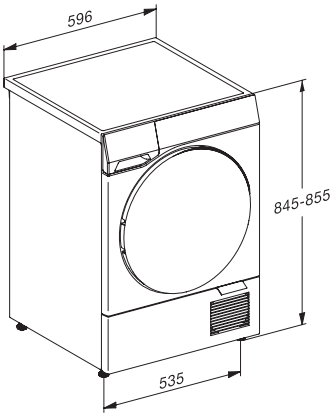

T2 with glass door, fascia 17 degree, measures in mm

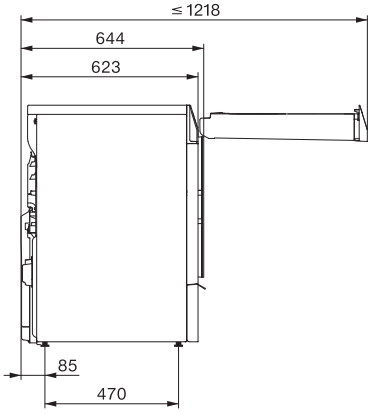

T2 with glass door, fascia 17 degree, with QuickPowerDry, measures in mm

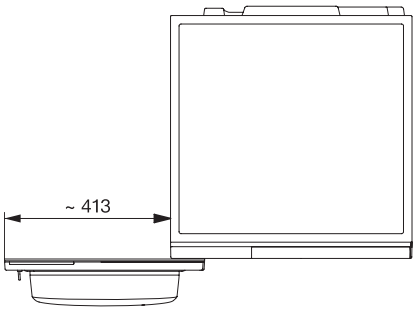

T2 with glass door, fascia 17 degree, with QuickPowerDry, measures in mm