KMDA 7473-1 FR Silence
Indukcinė kaitlentė su integruotu garų ištraukimu
806 mm | Oro ištraukimas ir recirkuliacija | “SilenceMotor” | Lanksti maisto ruošimo zona



- Tyliausias “TwoInOne” tik iš “Miele” – “Silence Motor”
- Daug vietos – 4 plačios kaitvietės, įsk. 2 “Flex” zonas
- Automatinis ventiliatoriaus lygių reguliavimas – “Con@ctivity”
- Kompaktiškas valdymas skaičių eilutėje – “ComfortSelect Plus”
- Lanksčiai montuojamos – “Plug&Play”, nukreiptas recirk. oras arba oro ištrauk.



EAN: 4002516943150 / Medžiagos numeris: 12904800 /
Senosios medžiagos numeris: 26747376D

Bendra informacija	
Modelio žymuo	KMDA 7473-1 FR Silence
Gamintojo gaminio numeris	12904800
EAN numeris	4002516943150
Rinkodaros klasė	Gold
Konstrukcija	
Indukcinė kaitlentė su integruotu garų ištraukimu	•
Veikimo režimai	
Oro ištraukimui reikalingi papildomi priedai	DFK-xxxx,DMK 150-1
Oro recirkuliacijai reikalingi papildomi priedai	DFK-xxxx,DUU 1500,DUU 600
Oro recirkuliacija neištiesta (“Plug&Play” montavimas)	•
Dizainas	
Elegantiškas keraminio stiklo paviršius	•
Stiklo keramikos spalva	Juoda
Montavimas ant stalviršio	•
Nerūdijančiojo plieno rėmas	•
Plokščiasis gartraukis	•
Dengiamųjų grotelių spalva	Nerūdijantysis plienas
Riebalų filtro spalva	Nerūdijantysis plienas
Kaitviečių savybės	
Kaitviečių skaičius	4
Maisto ruošimo zonų skaičius	2
Maksimalus maisto ruošimo indų skaičius	4
“PowerFlex” kaitvietės	
Skaičius	4
Tipas	“Flex” kaitvietė
Skersmuo, mm	Ø 110-210
Galia, W	2100
“Booster” funkcija, W	3000
1. Kaitvietė / maisto ruošimo zona	
Padėtis	Kairėje
Tipas	“Flex” maisto ruošimo zona
Dydis, mm	210x420
Maks. “Booster” galia, W	3700
Maks. galia, W	3000
2. Kaitvietė / maisto ruošimo zona	
Padėtis	dešinėje
Tipas	“Flex” kaitvietė
Dydis, mm	210x420
Maks. “Booster” galia, W	3700
Maks. galia, W	3000
Valdymo patogumas	
Valdymas jutikliniais mygtukais	“ComfortSelect Plus“
“Miele@home”	•
“Con@ctivity”	•
Skaitmeninis galios lygio rodymas	•
Indikatoriaus spalva	Geltona

KMDA 7473-1 FR Silence

Indukcinė kaitlentė su integruotu garų ištraukimu

806 mm | Oro ištraukimas ir recirkuliacija | “SilenceMotor” | Lanksti maisto ruošimo zona



EAN: 4002516943150 / Medžiagos numeris: 12904800 / Senosios medžiagos numeris: 26747376D

Automatinė užvirinimo sistema	•
Nuolatinis puodo atpažinimas	•
Maisto pašildymas	•
“Stop&Go” funkcija	•
“Recall” funkcija	•
Laikmatis	•
Automatinio išjungimo funkcija	•
Individualaus nustatymo galimybė (pvz., signalo)	•
Aktyvintųjų anglių filtro prisotinimo indikatorius	•
Papildomo veikimo trukmė 5/15 min.	•
Riebalų filtro būklės rodmuo	•
Lengvai valomas gaubto vidus, su “CleanCover” danga	•
Smart Extras	
Receptai	•
“Smart Home” integravimas	•
Efektyvumas	
Energijos vartojimo efektyvumo klasė (A+++ – D)	A+
Metinės energijos sąnaudos, kWh / metus	31,3
“Silence” variklis	•
Energijos sąnaudos, kai prietaisas yra išjungtas, W	0,5
Energijos sąnaudos parengties režimu, W	0,8
Skysčių dinamikos efektyvumo klasė	A
Energijos sąnaudos tinklo parengties režimu, W	2,0
Laikas iki automatinės išjungties būsenos min.	10
Laikas iki automatinio perjungimo į parengties režimą min.	10
Laikas iki automatinio perjungimo į tinklo parengties režimą min.	10
Riebalų atskyrimo klasė	A
Patogi priežiūra	
Lengvai valomas stiklo keramikos paviršius	•
Valymo apsauga	•
Greitas gartraukio vidaus valymas	•
Intensyvus gartraukio vidaus valymas	•
Oro ištraukimas	
Oro debito pakopa min. (m^3/h) pagal EN 61591	205
Oro debito pakopa maks. (m^3/h) pagal EN 61591	533
Intensyvus lygio oro debitas (m^3/val.) pagal EN 61591	606
Garso galios pakopa maž. (dB(A) re 1 pW) pagal EN 60704-3	41
Garso galios pakopa didž. (dB(A) re 1 pW) pagal EN 60704-3	64
Garso stiprumas veikiant “Booster” lygiu (dB(A) re 1 pW) pagal EN 60704-3	68
Garso slėgis min. (dB(A) re 20 µPa) pagal EN 60704-2-13	28,0
Garso slėgio pakopa didž. (dB(A) re 20 µPa) pagal EN 60704-2-13	51,0
Triukšmo slėgio lygis veikiant “Intensive” lygiu (dB(A) re 20 µPa) pagal EN 60704-2-13	54,0
Cirkuliuojantis oras	
Oro debito pakopa min. (m^3/h) pagal EN 61591	160

KMDA 7473-1 FR Silence

Indukcinė kaitlentė su integruotu garų ištraukimu

806 mm | Oro ištraukimas ir recirkuliacija | “SilenceMotor” | Lanksti maisto ruošimo zona



EAN: 4002516943150 / Medžiagos numeris: 12904800 / Senosios medžiagos numeris: 26747376D

Oro debito pakopa maks. (m^3/h) pagal EN 61591	475
“Booster” 1 lygio oro debitas (m^3/h) pagal EN 61591	510
Garso galios pakopa maž. (dB(A) re 1 pW) pagal EN 60704-3	46,0
Garso galios pakopa didž. (dB(A) re 1 pW) pagal EN 60704-3	68,0
Garso stiprumas veikiant “Booster” 1 lygiu (dB(A) re 1 pW) pagal EN 60704-3	70,0
Garso slėgis maž. (dB(A) re 20 µPa) pagal EN 60704-2-13	33,0
Garso slėgio pakopa didž. (dB(A) re 20 µPa) pagal EN 60704-2-13	55,0
Garso slėgis veikiant “Booster” 1 lygiu (dB(A) re 20 µPa) pagal EN 60704-2-13	57,0
Sauga	
Apsauginis išsijungimas	•
Užrakinimo funkcija	•
Paleidimo blokatorius	•
Įmontuotas aušinimo ventiliatorius	•
Apsauga nuo perkaitimo	•
Liekamosios šilumos indikatorius	•
Lango kontaktinio jungiklio jungtis	•
Techniniai duomenys	
Matmenys, mm (plotis)	806
Matmenys, mm (aukštis)	194
Matmenys, mm (ilgis)	526
Įmontavimo aukštis su prijungimo dėžute, mm	201
Išpjovos matmenys mm (plotis) montuojant ant stalviršio	780 mm
Išpjovos matmenys mm (ilgis) montuojant ant stalviršio	500 mm
Svoris, kg	16
Bendra prijungta apkrova, kW	7,50
Įtampa, V	230
Dažnis, Hz	50 - 60
Elektros laido ilgis, m	1,6
Pristatymo komplekte esantys priedai	
Jungimo laidas	•
Aktyvintosios anglies filtras DKF 35-P	•
“Plug&Play” adapteris	•

KMDA 7473-1 FR Silence

Indukcinė kaitlentė su integruotu garų ištraukimu

806 mm | Oro ištraukimas ir recirkuliacija | “SilenceMotor” | Lanksti maisto ruošimo zona

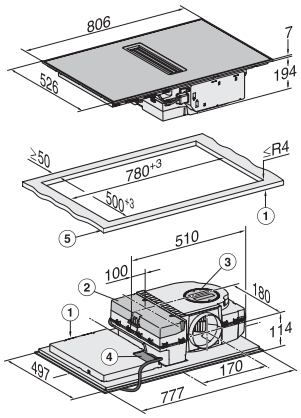

KMDA7272-1FR, KMDA7272FR, KMDA7473FR, KMDA7473-1FR

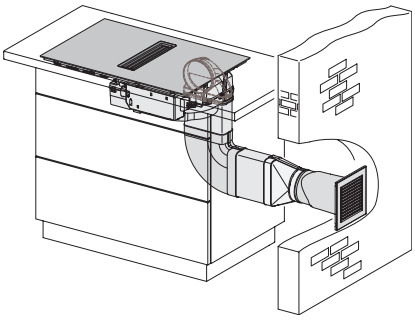

KMDA7272-1FL/FR, KMDA7473-1FL/FL MattFinish/FR, KMDA7272FL/FR, KMDA7473FL/FR, Exhaust air

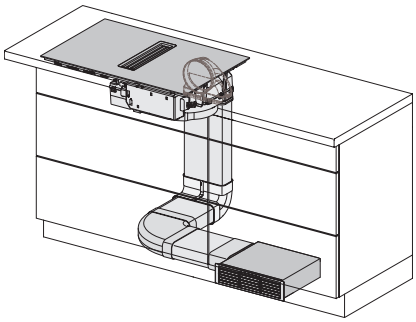

KMDA7272-1FL/FR, KMDA7473-1FL/FL MattFinish/FR, KMDA7272FL/FR, KMDA7473FL/FR, Air circulation

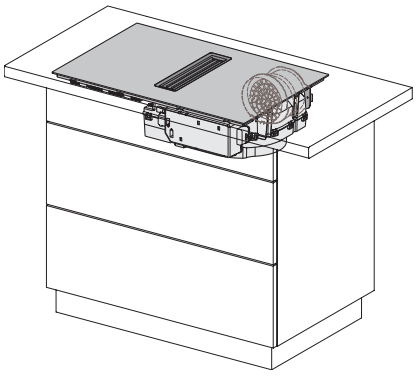

KMDA7272-1FL/FR, KMDA7473-1FL/FL MattFinish/FR, KMDA7272FL/FR, KMDA7473FL/FR, Plug&Play

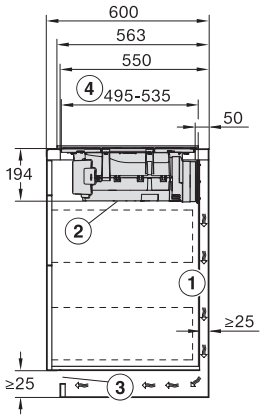

KMDA7272-1FR, KMDA7473-1FR, KMDA7272FR, KMDA7473FR – Side view lying on top, Plug&Play

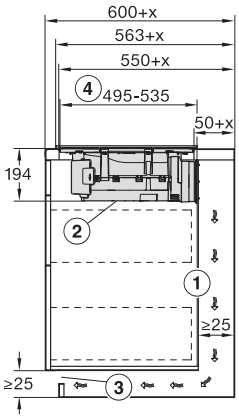

KMDA7272-1FR, KMDA7473-1FR, KMDA7272FR, KMDA7473FR – Side view lying on top+X, Plug&Play

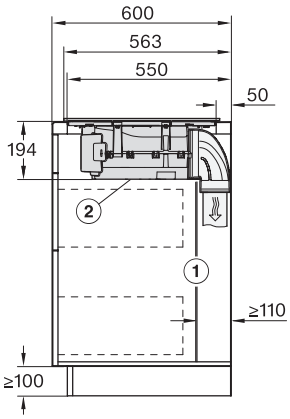

KMDA7272-1FR, KMDA7473-1FR, KMDA7272FR, KMDA7473FR – Side view lying on top

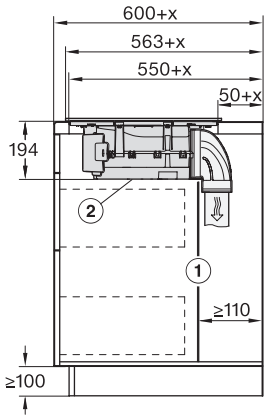

KMDA7272-1FR, KMDA7473-1FR, KMDA7272FR, KMDA7473FR – Side view lying on top+X

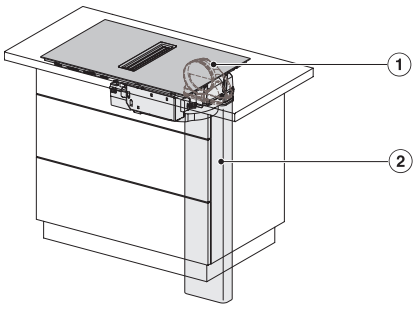

KMDA7272-1FL/FR, KMDA7473-1FL/FL MattFinish/FR, KMDA7272FL/FR, KMDA7473FL/FR – Installation variant 1 Basis

KMDA 7473-1 FR Silence
Indukcinė kaitlentė su integruotu garų ištraukimu
806 mm | Oro ištraukimas ir recirkuliacija | “SilenceMotor” | Lanksti maisto ruošimo zona

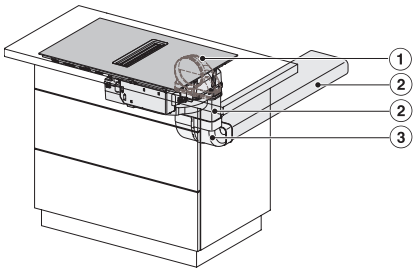

KMDA7272-1FL/FR, KMDA7473-1FL/FL MattFinish/FR, KMDA7272FL/FR, KMDA7473FL/FR – Installation variant 2 Basis

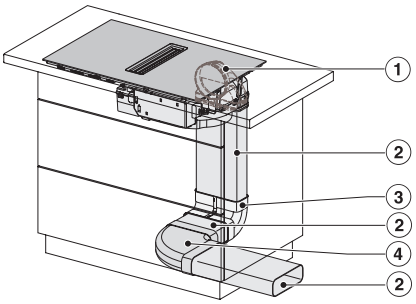

KMDA7272-1FL/FR, KMDA7473-1FL/FL MattFinish/FR, KMDA7272FL/FR, KMDA7473FL/FR -Installation variant 3 Basis

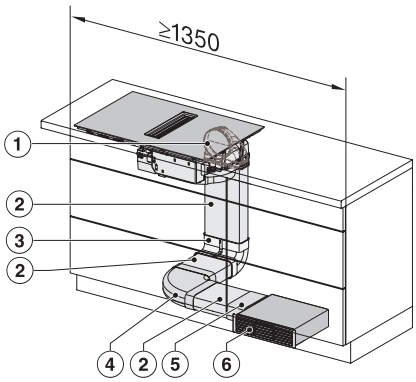

KMDA7272-1FL/FR, KMDA7473-1FL/FL MattFinish/FR, KMDA7272FL/FR, KMDA7473FL/FR – Installation variant 4 Circulating air

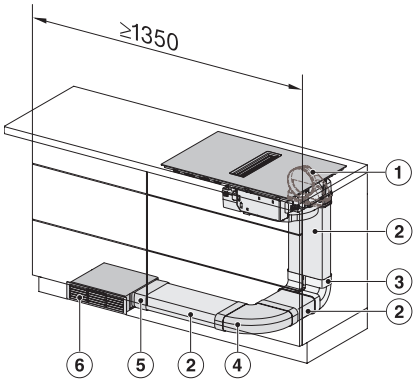

KMDA7272-1FL/FR, KMDA7473-1FL/FL MattFinish/FR, KMDA7272FL/FR, KMDA7473FL/FR – Installation variant 5 Circulating air

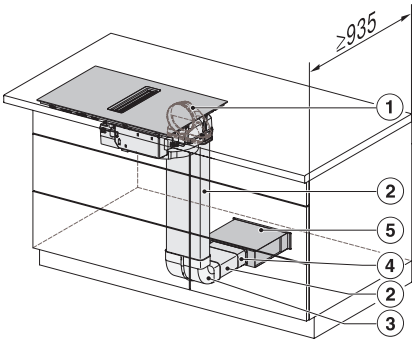

KMDA7272-1FL/FR, KMDA7473-1FL/FL MattFinish/FR, KMDA7272FL/FR, KMDA7473FL/FR – Installation variant 6 Circulating air

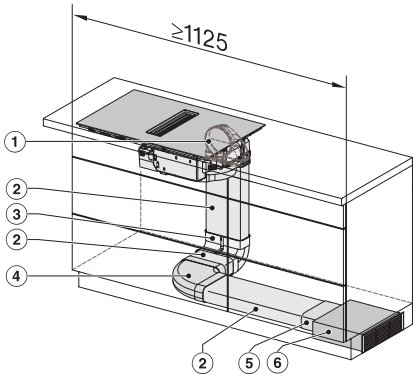

KMDA7272-1FL/FR, KMDA7473-1FL/FL MattFinish/FR, KMDA7272FL/FR, KMDA7473FL/FR – Installation variant 13 Circulating air

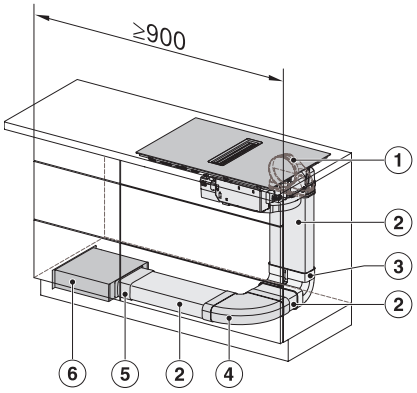

KMDA7272-1FL/FR, KMDA7473-1FL/FL MattFinish/FR, KMDA7272FL/FR, KMDA7473FL/FR – Installation variant 14 Circulating air

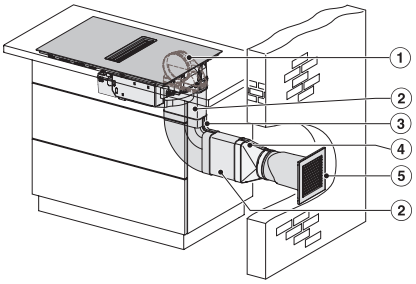

KMDA7272-1FL/FR, KMDA7473-1FL/FL MattFinish/FR, KMDA7272FL/FR, KMDA7473FL/FR – Installation variant 9 Exhaust air

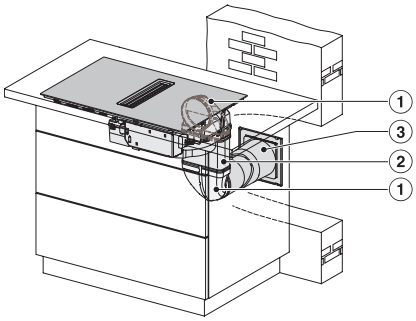

KMDA7272-1FL/FR, KMDA7473-1FL/FL MattFinish/FR, KMDA7272FL/FR, KMDA7473FL/FR – Installation variant 10 Exhaust air

KMDA 7473-1 FR Silence
Indukcinė kaitlentė su integruotu garų ištraukimu
806 mm | Oro ištraukimas ir recirkuliacija | “SilenceMotor” | Lanksti maisto ruošimo zona

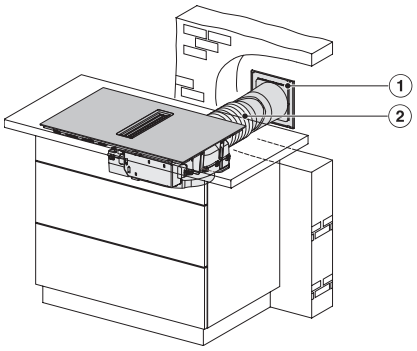

KMDA7272-1FL/FR, KMDA7473-1FL/FL MattFinish/FR, KMDA7272FL/FR, KMDA7473FL/FR – Installation variant 11 Exhaust air

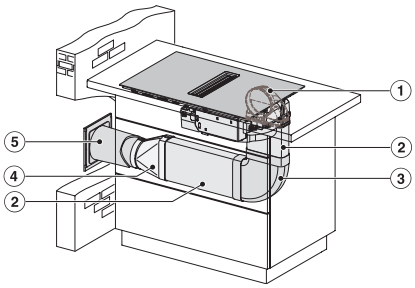

KMDA7272-1FL/FR, KMDA7473-1FL/FL Mattfinish/FR, KMDA7272FL/FR, KMDA7473FL/FR – Installation variant 12 Exhaust air

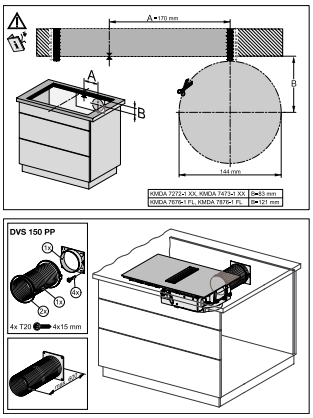

Installation plan DVS150PP

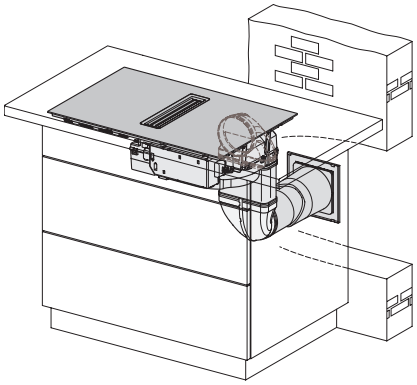

KMDA7272-1FL/FR, KMDA7473-1FL/FR, KMDA7473-1FL MattFinish, KMDA7272FL/FR, KMDA7473FL/FR, Exhaust air

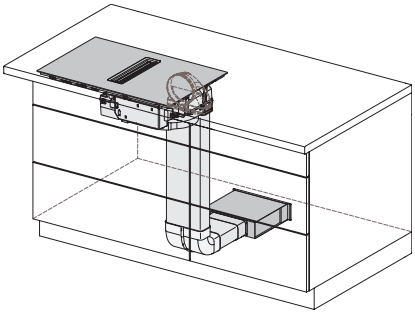

KMDA7272-1FL/FR, KMDA7473-1FL/FR, KMDA7473-1FL MattFinish, KMDA7272FL/FR, KMDA7473FL/FR, Air circulation

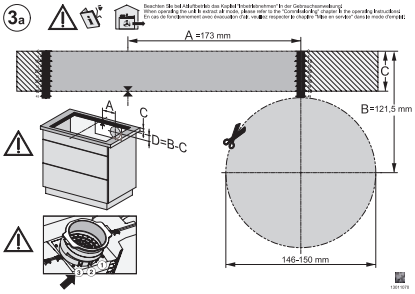

KMDA7272-1FL/FR, KMDA7473-1FL/FR, KMDA7473-1FL MattFinish – surface installation, 21 cm, drilling template

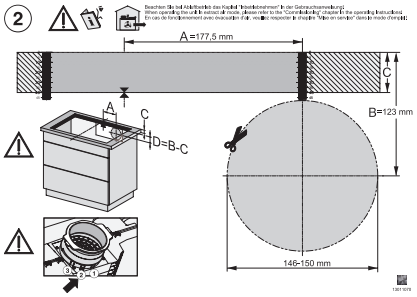

KMDA7272-1FL/FR, KMDA7473-1FL/FR, KMDA7473-1FL MattFinish – surface installation, drilling template

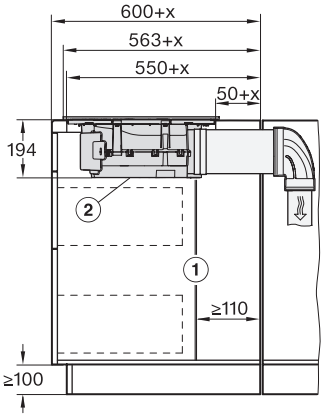

KMDA7473-1FR – Side view lying on top+X

Betriebsart	Weiteres Zubehör	Werkeinstellungen anpassen
Abluftbetrieb		
Geführter Umluftbetrieb		•
Plug&Play-Betrieb	•	•

KMDA7272-1FL/FR, KMDA7473-1FL/FR, KMDA7473-1FL MattFinish, KMDA7676-1FL, KMDA7876-1FL – Operating options