KFMC 3834 L
"MasterCool" šaldymo- užšaldymo įranga
MasterFresh Pro | Cameras | AirClean system | IceMaker | BrilliantLight Pro



- Maisto produktai išlieka švieži net iki 5 kartus ilgiau – “MasterFresh Pro”
- -
- Net 95 % mažiau nemalonių kvapų dėl “Longlife AirClean“ sistemos
- Ledo kubeliai vėsiems gėrimams – “IceMaker”
- Praktiškas apšvietimas su elegantiškais šviesos diodais – “BrilliantLight Pro”



EAN: 4002516914204 / Medžiagos numeris: 12866530 /
Senosios medžiagos numeris: 38383410D

Bendra informacija	
Modelio žymuo	KFMC 3834 L
Gamintojo gaminio numeris	12866530
EAN numeris	4002516914204
Rinkodaros klasė	Diamond
Prietaiso kategorija	
Šaldytuvas su šaldikliu	•
Konstrukcija	
Įmontuojamasis prietaisas	•
Integruotas įmontuojamasis prietaisas	•
Durelių stabdiklis	kairėn
Keičiamas durelių stabdiklis	•
Gali būti statomas “Side-by-Side”	•
Dizainas	
Apšvietimas	BrilliantLight Pro
“SmartLight”	•
Valdymo patogumas	
Sujungimas su “Miele@home”	•
Kameros šaldytuve	3
Šviežumo sistema	MasterFresh Pro + DailyFresh ExtraCool
“Longlife AirClean” sistema	•
“DynaCool”	•
“NoFrost”	•
“DuplexCool Pro”	•
“SoftClose”	•
“SelfClose”	•
“IceMaker” su gėlojo vandens jungtimi, kiekis	1
“IceMaker” su gėlo vandens jungtimi	•
“Push2open”	•
“FullAccess”	•
“EasyClean”	•
“MaxLoad” lankstas	•
Smart Extras	
Šaldymo patarimai	•
“RemoteUpdate”	•
Šaldymo režimai	•
Informaciniai pranešimai	•
“Smart Home” integravimas	•
“IceMaker”	•
“FoodView”	•
Valdymas	
Naudotojo sąsajos	M Touch Pro
Tikslus temp. nustatymas	Šaldytuvo ir šaldiklio temperatūra
Atskiras šaldytuvo ir šaldiklio zonos temperatūros reguliavimas	•
“SuperCool” ir “AirClean”	•

KFMC 3834 L
"MasterCool" šaldymo- užšaldymo įranga
MasterFresh Pro | Cameras | AirClean system | IceMaker | BrilliantLight Pro



EAN: 4002516914204 / Medžiagos numeris: 12866530 /
Senosios medžiagos numeris: 38383410D

“SuperFrost”	•
Temperatūros zonų skaičius	3
Šabo režimas	•
Atostogų režimas	•
“QuickIce”	•
Šaldytuvas / zonos	
Reguliuojamo aukščio lentynos iš apsauginio stiklo, per visą plotį	2
“VeggieBoxen” kiekis	1
Šviežumo stalčių skaičius	1
Vidinė durelių lentynėlė skardinėms	2
Vidinė durelių lentynėlė buteliams	1
Šaldiklis / zonos	
Šaldymo krepšių skaičius	3
Iš jų ant teleskopinių ištraukimo įtaisų	2
Efektyvumas	
Energijos vartojimo efektyvumo klasė (A–G)	D
Energijos sąnaudos per metus, kWh	318,61
Energijos sąnaudos per 24 h, kWh	0,69
Sauga	
Nuo pratekėjimų apsaugotos stiklinės lentynos	•
Įspėjamasis durelių signalas	•
Šaldiklio temperatūros įspėjamasis signalas	•
Techniniai duomenys	
Min. nišos plotis, mm	762
Maks. nišos plotis, mm	762
Min. nišos aukštis, mm	2134
Maks. nišos aukštis, mm	2134
Nišos ilgis, mm	635
Prietaiso plotis, mm	756
Prietaiso aukštis, mm	2123
Prietaiso ilgis, mm	608
Svoris, kg	204,0
Tvirtinimo technika	Fiksuotos durelės
Didž. šaldytuvo durelių apkrova iš priekio, kg	60
Didž. šaldiklio durelių apkrova iš priekio, kg	17
Klimato klasė	SN-T
Šaldytuvo zona, l	316
iš jų “PerfectFresh” zona, l	51
4 žvaigždučių šaldiklio zona, l	160
Bendras naudingasis tūris, l	476
Laikymo trukmė, jeigu yra gedimas, val.	19
Užšaldymo pajėgumas, kg / 24 val.	14,00
Skleidžiamo triukšmo klasė (A–D)	C
Skleidžiamas akustinis triukšmas dB(A) re1pW	39
Elektros srovės sąnaudos miliamperais, (mA)	3000
Įtampa, V	220 - 240
Saugikliai, A	10
Fazių skaičius	1

KFMC 3834 L
"MasterCool" šaldymo- užšaldymo įranga
MasterFresh Pro | Cameras | AirClean system | IceMaker | BrilliantLight Pro



EAN: 4002516914204 / Medžiagos numeris: 12866530 /
Senosios medžiagos numeris: 38383410D

Dažnis, Hz	50 - 60
Elektros laido ilgis, m	3,0
Lempučių keitimas	Paslauga
Pristatymo komplekte esantys priedai	
“Longlife AirClean” filtras	•
Vandens filtras	•
Ledų semtuvėlis	•
Galimos ekrano kalbos	
Galimos ekrano kalbos naudojant “MultiLingua”	□□□□□□□, български, □□, □□□□, deutsch, dansk, english, english (AU), english (CA), english (GB), english (US), eesti, suomi, français, français (CA), français (FR), ελληνικά, italiano, □□□, Қазақ, □□□, hrvatski, latviesu, lietuviu, bahasa malaysia, nederlands, norsk, polski, português, română, русский, svenska, srpski, slovenčina, slovenščina, español, čeština, türkçe, українська, magyar

KFMC 3834 L

"MasterCool" šaldymo- užšaldymo įranga

MasterFresh Pro | Cameras | AirClean system | IceMaker | BrilliantLight Pro

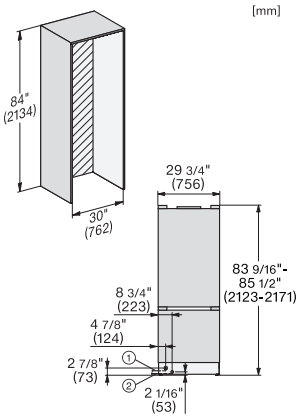

KFMC3632R+L, KFMC3836R+L, KFMC3834R+L, MasterCool III, installation, panel ready

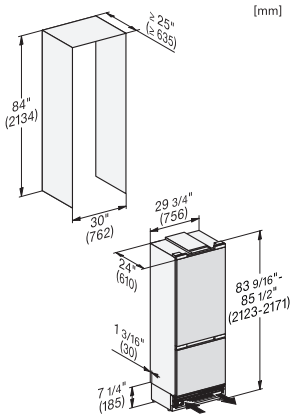

KFMC3632R+L, KFMC3836R+L, KFMC3834R+L, MasterCool III, integration, panel ready

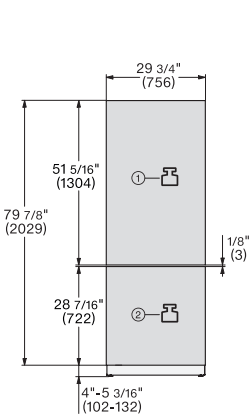

KFMC3632R+L, KFMC3836R+L, KFMC3834R+L, MasterCool III, front view, installation

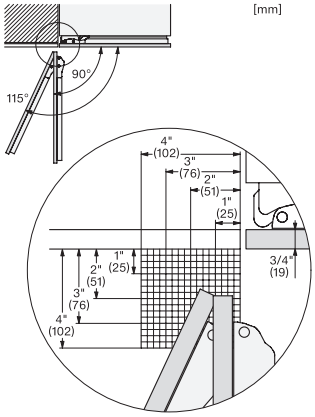

KFMC3632R+L, KFMC3642R+L, KFMC3836R+L, KFMC3834R+L, KFMC3858FD, MasterCool III, hinge clearance, installation

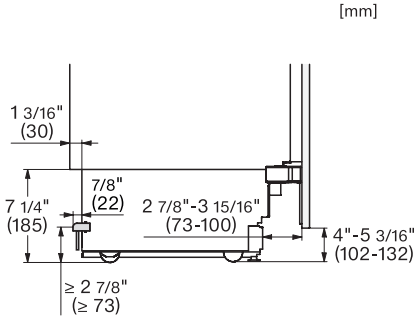

KFMC3632R+L, KFMC3642R+L, KFMC3836R+L, KFMC3834R+L, KFMC3858FD, MasterCool III, Side-view bottom, installation

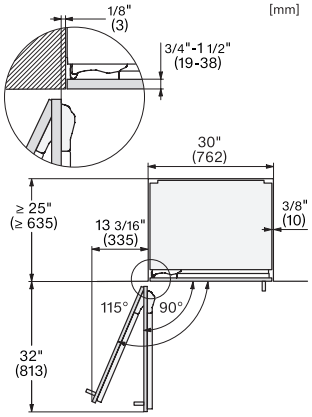

KFMC3632R+L, KFMC3836R+L, KFMC3834R+L, MasterCool III, panel ready, top view