KM 7363 FL

Nuo orkaitės neprikl. indukc. kaitlentė

620 mm | Individualios kaitvietės ir lanksti maisto ruošimo zona



- Greita parinktis skaičių eilutėje – “ComfortSelect”
- 4 kaitvietės ir 1 “Flex” maisto ruošimo zona
- Galimo 620 mm pločio, mont. vienoje plokštumoje arba ant stalv.
- Ryšys su gartraukiu – automatinė “Con@ctivity”
- Patogu naudoti didelius maisto ruošimo indus dėl sujungiamos Flex zonos

EAN: 4002516711407 / Medžiagos numeris: 12315550 / Senosios medžiagos numeris: 26736370D

Bendra informacija	
Modelio žymuo	KM 7363 FL
Gamintojo gaminio numeris	12315550
EAN numeris	4002516711407
Rinkodaros klasė	Silver
Kaitinimo tipas	
Kaitinimo tipas	Indukcija
Konstrukcija	
Nepriklausomos nuo viryklės	•
Dizainas	
Montavimas vienoje plokštumoje	•
Elegantiškas keraminio stiklo paviršius	•
Stiklo keramikos spalva	Juoda
Montavimas ant stalviršio	•
Kaitviečių savybės	
Kaitviečių skaičius	4
Maisto ruošimo zonų skaičius	1
Maksimalus maisto ruošimo indų skaičius	4
“PowerFlex” kaitvietės	
Skaičius	2
Tipas	“Flex” kaitvietė
Skersmuo, mm	Ø 110-210
Galia, W	2100
“Booster” funkcija, W	3000
1. Kaitvietė / maisto ruošimo zona	
Padėtis	priekyje kairėje
Tipas	Dviejų grandinių žiedas
Dydis, mm	Ø 90-160
Maks. “Booster” galia, W	1850
Maks. galia, W	1350
2. Kaitvietė / maisto ruošimo zona	
Padėtis	gale kairėje
Tipas	Dviejų grandinių žiedas
Dydis, mm	Ø 110-220
Maks. “Booster” galia, W	3000
Maks. galia, W	2300
3. Kaitvietė / maisto ruošimo zona	
Padėtis	dešinėje
Tipas	“Flex” kaitvietė
Dydis, mm	210x400
Maks. “Booster” galia, W	3650
Maks. galia, W	3000
Valdymo patogumas	
Valdymas jutikliniais mygtukais	“ComfortSelect“
“Miele@home”	•
“Con@ctivity”	•

[1] Tai yra atskiras “Miele & Cie. KG” skaitmeninis pasiūlymas. Funkcijos gali skirtis ir priklauso nuo modelio ir šalies. “Miele” programėlėje būtina sutikti su “Miele” skaitmeninių produktų ir paslaugų bendrosiomis sąlygomis ir privatumo politika. “Miele” pasilieka teisę bet kuriuo metu pakeisti arba nutraukti skaitmeninį pasiūlymą.

KM 7363 FL

Nuo orkaitės neprikl. indukc. kaitlentė

620 mm | Individualios kaitvietės ir lanksti maisto ruošimo zona



EAN: 4002516711407 / Medžiagos numeris: 12315550 / Senosios medžiagos numeris: 26736370D

Puodo ir puodo dydžio atpažinimo funkcija	•
Indikatoriaus spalva	Geltona
Automatinė užvirinimo sistema	•
Nuolatinis puodo atpažinimas	•
Maisto pašildymas	•
“Stop&Go” funkcija	•
“Recall” funkcija	•
Laikmatis	•
Automatinio išjungimo funkcija	•
Individualaus nustatymo galimybė (pvz., signalo)	•
Smart Extras[1)]	
Informaciniai pranešimai	•
“Smart Home” integravimas	•
Efektyvumas	
Liekamosios šilumos naudojimas	•
Energijos sąnaudos, kai prietaisas yra išjungtas, W	0,5
Energijos sąnaudos budėjimo režime, W	0,8
Energijos sąnaudos parengties režime, kai prietaisas prijungtas prie tinklo, W	2,0
Laikas min. iki automatinio perjungimo į būseną “išj.”	10
Laikas min. iki automatinio perjungimo į parengties režimą	10
Laikas min. iki automatinio perjungimo į parengties režimą, kai prietaisas prijungtas prie tinklo	10
Patogi priežiūra	
Lengvai valomas stiklo keramikos paviršius	•
Sauga	
Apsauginis išsijungimas	•
Užrakinimo funkcija	•
Paleidimo blokatorius	•
Įmontuotas aušinimo ventiliatorius	•
Apsauga nuo perkaitimo	•
Liekamosios šilumos indikatorius	•
Techniniai duomenys	
Matmenys, mm (plotis)	620
Matmenys, mm (aukštis)	53
Matmenys, mm (ilgis)	520
Išpjovos matmenys mm (plotis) montuojant ant stalviršio	560 mm - 600 mm
Išpjovos matmenys mm (ilgis) montuojant ant stalviršio	490 mm - 500 mm
Vidiniai išpj. matm. mm (plotis) montuojant vienoje plokštumoje	600
Įmontavimo aukštis su prijungimo dėžute, mm	53
Vidiniai išpj. matm. mm (ilgis) montuojant vienoje plokštumoje	500
Svoris, kg	10
Išor. išpj. matm. mm (plotis) montuojant vienoje plokštumoje	624
Išor. išpj. matm. mm (ilgis) montuojant vienoje plokštumoje	524
Bendra prijungta apkrova, kW	7,30

[1)] Tai yra atskiras “Miele & Cie. KG” skaitmeninis pasiūlymas. Funkcijos gali skirtis ir priklauso nuo modelio ir šalies. “Miele” programėlėje būtina sutikti su “Miele” skaitmeninių produktų ir paslaugų bendrosiomis sąlygomis ir privatumo politika. “Miele” pasilieka teisę bet kuriuo metu pakeisti arba nutraukti skaitmeninį pasiūlymą.

KM 7363 FL

Nuo orkaitės neprikl. indukc. kaitlentė

620 mm | Individualios kaitvietės ir lanksti maisto ruošimo zona



EAN: 4002516711407 / Medžiagos numeris: 12315550 / Senosios medžiagos numeris: 26736370D

Elektros laido ilgis, m	1,4
Įtampa, V	230
Dažnis, Hz	50 - 60
Pristatymo komplekte esantys priedai	
Jungimo laidas	•

[1] Tai yra atskiras “Miele & Cie. KG” skaitmeninis pasiūlymas. Funkcijos gali skirtis ir priklauso nuo modelio ir šalies. “Miele” programėlėje būtina sutikti su “Miele” skaitmeninių produktų ir paslaugų bendrosiomis sąlygomis ir privatumo politika. “Miele” pasilieka teisę bet kuriuo metu pakeisti arba nutraukti skaitmeninį pasiūlymą.

KM 7363 FL

Nuo orkaitės neprikl. indukc. kaitlentė

620 mm | Individualios kaitvietės ir lanksti maisto ruošimo zona

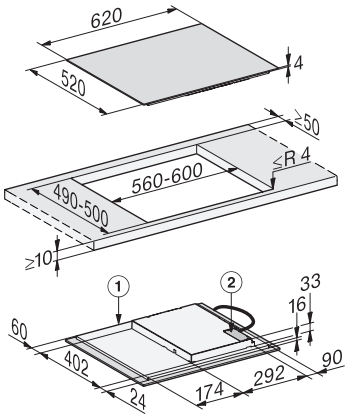

KM7363FL surface-mounted (*Fußnote) (Installation drawing)

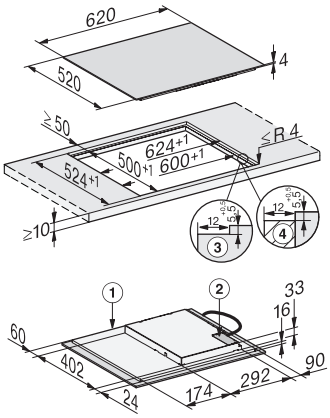

KM7363FL flush (*Fußnote) (Installation drawing)