KM 6523 FL

Nuo orkaitės neprikl. elektr. kaitlentė

752 mm | 4 kaitvietės, įskaitant keptuvo zoną ir “Vario“ kaitvietę

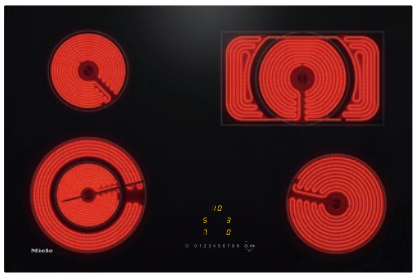

- Paprastas valdymas – “EasySelect”
- Modernaus dizaino – 752 mm 752 mm mm pločio, montuojama vienoje plokštumoje
- Labai funkcionalu, įsk.– 4 maisto ruošimo zonas 1 "Vario" zoną
- Patogu – kiekvienos maisto ruoš. z.automatinis įkaitinimas
- Trijų lygių likutinės šilumos indik. kiekv. maisto ruošimo zonai

EAN: 4002516573272 / Medžiagos numeris: 12048070 / Senosios medžiagos numeris: 26652370D

Bendra informacija	
Modelio žymuo	KM 6523 FL
Gamintojo gaminio numeris	12048070
EAN numeris	4002516573272
Rinkodaros klasė	Silver
Kaitinimo tipas	
Kaitinimo tipas	Elektra
Konstrukcija	
Nepriklausomos nuo viryklės	•
Dizainas	
Montavimas vienoje plokštumoje	•
Elegantiškas keraminio stiklo paviršius	•
Stiklo keramikos spalva	Juoda
Kaitviečių savybės	
Kaitviečių skaičius	4
1. Kaitvietė / maisto ruošimo zona	
Padėtis	priekyje kairėje
Tipas	Dviejų grandinių žiedas
Dydis, mm	Ø 120 / Ø 210
Maks. galia, W	1200/2200
2. Kaitvietė / maisto ruošimo zona	
Padėtis	gale kairėje
Tipas	Vienos grandinės žiedas
Dydis, mm	Ø 145
Maks. galia, W	1200
3. Kaitvietė / maisto ruošimo zona	
Padėtis	gale dešinėje
Tipas	Maisto ruošimo puodas
Dydis, mm	Ø 170 / 170x290
Maks. galia, W	1500/2600
4. Kaitvietė / maisto ruošimo zona	
Padėtis	priekyje dešinėje
Tipas	Vienos grandinės žiedas
Dydis, mm	Ø 180
Maks. galia, W	1800
Valdymo patogumas	
Valdymas jutikliniais mygtukais	“EasySelect”
Kaitvietės išplėtimas	•
Indikatoriaus spalva	Geltona
Automatinė užvirinimo sistema	•
“Stop&Go” funkcija	•
“Recall” funkcija	•
Laikmatis	•
Automatinio išjungimo funkcija	•
Individualaus nustatymo galimybė (pvz., signalo)	•
Efektyvumas	
Liekamosios šilumos naudojimas	•
Energijos sąnaudos, kai prietaisas yra išjungtas, W	0,5

KM 6523 FL

Nuo orkaitės neprikl. elektr. kaitlentė

752 mm | 4 kaitvietės, įskaitant keptuvo zoną ir “Vario“ kaitvietę

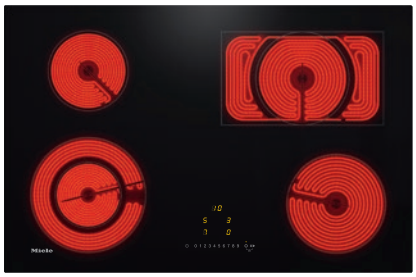

EAN: 4002516573272 / Medžiagos numeris: 12048070 / Senosios medžiagos numeris: 26652370D

Energijos sąnaudos budėjimo režime, W	0,8
Energijos sąnaudos parengties režime, kai prietaisas prijungtas prie tinklo, W	2,0
Laikas min. iki automatinio perjungimo į būseną “išj.”	10
Laikas min. iki automatinio perjungimo į parengties režimą	10
Laikas min. iki automatinio perjungimo į parengties režimą, kai prietaisas prijungtas prie tinklo	10
Patogi priežiūra	
Lengvai valomas stiklo keramikos paviršius	•
Sauga	
Apsauginis išsijungimas	•
Užrakinimo funkcija	•
Paleidimo blokatorius	•
Apsauga nuo perkaitimo	•
Liekamosios šilumos indikatorius	•
Techniniai duomenys	
Matmenys mm (A x P x I)	45 x 752 x 492
Matmenys, mm (plotis)	752
Matmenys, mm (aukštis)	45
Matmenys, mm (ilgis)	492
Vidiniai išpj. matm. mm (plotis) montuojant vienoje plokštumoje	730
Įmontavimo aukštis su prijungimo dėžute, mm	45
Vidiniai išpj. matm. mm (ilgis) montuojant vienoje plokštumoje	470
Svoris, kg	10
Išor. išpj. matm. mm (plotis) montuojant vienoje plokštumoje	756
Išor. išpj. matm. mm (ilgis) montuojant vienoje plokštumoje	496
Bendra prijungta apkrova, kW	7,80
Elektros laido ilgis, m	1,4
Įtampa, V	230
Dažnis, Hz	50 - 60
Pristatymo komplekte esantys priedai	
Stiklo grandiklis	•
Jungimo laidas	•

KM 6523 FL

Nuo orkaitės neprikl. elektr. kaitlentė

752 mm | 4 kaitvietės, įskaitant keptuvo zoną ir “Vario“ kaitvietę

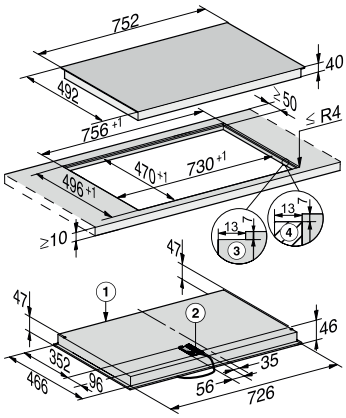

KM 6542 FL, KM 6523 FL (Installation drawing)