FNS 4382 E
Pastatomas šaldiklis
su “NoFrost” ir “SideOpen”, tobulai tinka montuoti “Side-by-Side”.



- Šaldyti produktai neapledėja – ir neatitirpsta dėl “NoFrost”
- Daugiau vietos itin dideliems šaldomiems produktams – “XXL Box”
- Atidarymui skirtos įdubos – dizainas be rankenėlių
- Spartus, švelnus maisto produktų šaldymas – “SuperFrost”
- Lankstus šaldiklio skyriaus praplatinimas – su “VarioRoom”



EAN: 4002516517009 / Medžiagos numeris: 11953060 /
Senosios medžiagos numeris: 37438251EU1

Bendra informacija	
Modelio žymuo	FNS 4382 E
Gamintojo gaminio numeris	11953060
EAN numeris	4002516517009
Rinkodaros klasė	Silver
Prietaiso kategorija	
Šaldiklis	•
Konstrukcija	
Pastatomas prietaisas	•
Durelių stabdiklis	kairėn
Keičiamas durelių stabdiklis	•
Gali būti statomas “Side-by-Side”	•
Dizainas	
Korpuso spalva	Sidabras
Priekinės dalies spalva	Nerūdijančiojo plieno imitacija
Valdymo patogumas	
Pagalba atidarant duris	“SideOpen”
“NoFrost”	•
“VarioRoom”	•
Valdymas	
Naudotojo sąsajos	“SensorTouch”
Tikslus temp. nustatymas	Šaldiklio temperatūra
“SuperFrost”	•
Temperatūros zonų skaičius	1
Šabo režimas	•
Vakarėlio režimas	•
Šaldiklis / zonos	
Šaldiklio stalčių skaičius	7
iš jų XXL dėžė	1
Efektyvumas	
Energijos vartojimo efektyvumo klasė (A–G)	E
Energijos sąnaudos per metus, kWh	247,80
Energijos sąnaudos per 24 h, kWh	0,67
Sauga	
Užrakinimo funkcija	•
Įspėjamasis durelių signalas	•
Šaldiklio temperatūros įspėjamasis signalas	•
Optinis durelių įspėjamasis signalas	•
Optinis temperatūros įspėjamasis signalas	•
Šaldiklio elektros energijos tiekimo sutrikimo indikatorius	•
“FrostProof”	•
Techniniai duomenys	
Prietaiso plotis, mm	600
Prietaiso aukštis, mm	1855
Prietaiso ilgis, mm	675
Svoris, kg	67,3
Klimato klasė	SN-T

FNS 4382 E
Pastatomas šaldiklis
su “NoFrost” ir “SideOpen”, tobulai tinka montuoti “Side-by-Side”.



EAN: 4002516517009 / Medžiagos numeris: 11953060 /
Senosios medžiagos numeris: 37438251EU1

4 žvaigždučių šaldiklio zona, l	278
Bendras naudingasis tūris, l	278
Laikymo trukmė, jeigu yra gedimas, val.	18
Užšaldymo pajėgumas, kg / 24 val.	18,00
Skleidžiamo triukšmo klasė (A–D)	C
Skleidžiamas akustinis triukšmas dB(A) re1pW	38
Elektros srovės sąnaudos miliamperais, (mA)	1300
Įtampa, V	220 - 240
Saugikliai, A	10
Fazių skaičius	1
Dažnis, Hz	50 - 60
Elektros laido ilgis, m	2,1
Lempučių keitimas	Paslauga
Pristatymo komplekte esantys priedai	
Ledo kubelių indas	•
“Side-by-Side” montavimo rinkinys	•

FNS 4382 E
Pastatomas šaldiklis
su “NoFrost” ir “SideOpen”, tobulai tinka montuoti “Side-by-Side”.

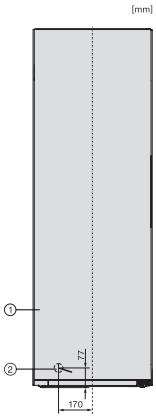

FN4372E, FN4372D, FN4872D, FN4874C, FNS4382E, FNS4382E C, FNS4782E bb, FNS4882D, installation

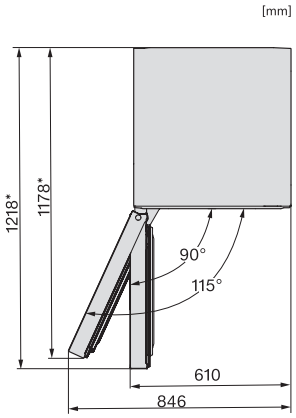

FNS4382D, FNS4382E, top view

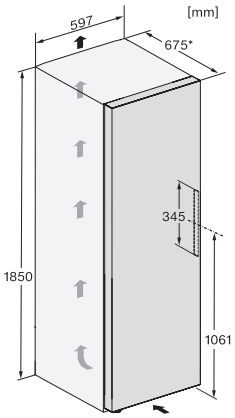

FNS4382D, FNS4382E, installation sketch

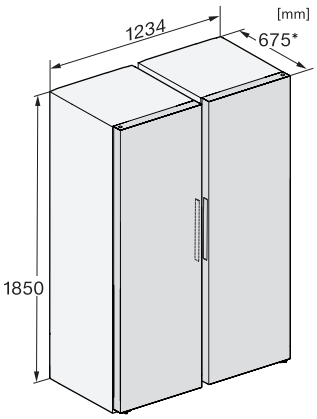

KS4383ED, KS4887DD, FNS4382D, FNS4382E, FNS4882D, installation sketch, Side-by-Side

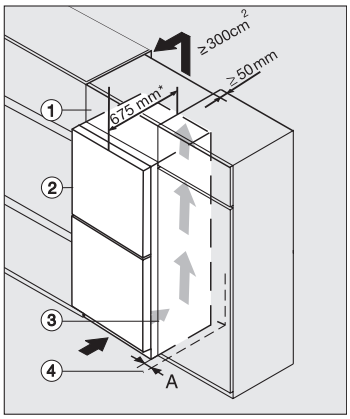

Integrating freestanding refrigeration appliance in a run of kitchen units, edt/cs, ws, bst, el

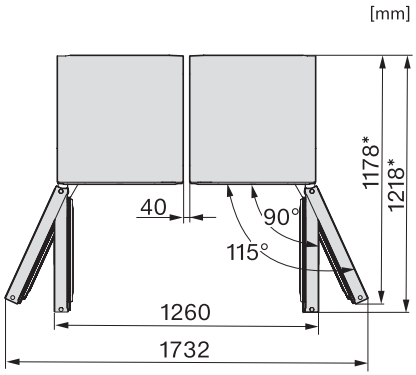

KS4383DD, KS4383ED, FNS4382E, FNS4382D, top view, Side-by-Side