CVA 7440

Įmontuojamas kavos aparatas

derinamo dizaino, su patentuotu puodelių jutikliu, tobulam mėgavimuisi kava.



- Didelis tekstinis ekranas su jutikliniu valdymu – “DirectSensor”
- Tobula padėtis: dėl patentuoto “CupSensor”
- Paruošta vienu metu spustelėjus mygtuką – “OneTouch for Two”
- Visada šviežiai sumalta – “AromaticSystemFresh”
- Patogus šeimininkavimas – didesniems kiekiams – ąsotėlio funkcija

EAN: 4002516140382 / Medžiagos numeris: 11165200 /
Senosios medžiagos numeris: 29744040DX

Bendra informacija	
Modelio žymuo	CVA 7440
Gamintojo gaminio numeris	11165200
EAN numeris	4002516140382
Rinkodaros klasė	Gold
Konstrukcija ir dizainas	
Įmontuojamas kavos aparatas su pupelių sistema	•
“PureLine”	•
Spalva	Nerūdijantysis plienas / “Clean Steel“
Skonio pranašumai	
“AromaticSystemFresh”	•
“OneTouch” paruošimas	•
“OneTouch for Two” paruošimas	•
“Doubleshot”	•
Programuojami mėgėjo profiliai	10
Kūginis malimo mechanizmas skoniui išlaikyti	•
Nustatomas sumalimo laipsnis	•
Programuojamas malimo kiekis	•
Programuojamas vandens kiekis	•
Programuojama vandens temperatūra	•
Programuojamas pieno kiekis	•
Programuojamas pieno putos kiekis	•
Programuojamas pirminis užplikymas	•
“TeaTimer”	•
Valdymo patogumas	
Sujungimas su “Miele@home”	•
Ekranas	“DirectSensor”
Puodelių jutiklis	•
“PerformanceMode”	•
“EasyClickMilchgefäß”	•
“ComfortDoor”	•
Paslėpta durelių rankenėlė	•
“BrilliantLight”	•
Eksperto režimas	•
“MultiLingua”	•
Pupelių rūšių kiekis	1
Pupelių indų kiekis	2
A pupelių indo talpa, g	300
B pupelių indo talpa, g	300
Bendra pupelių indų talpa, g	600
Išimamas pupelių indas	•
Vandens bakelio talpa, l	2,7
Pieno indo talpa, l	0,7
Tiršč̌ių surinkimo indo talpa, vnt.	17
Lašų surinkimo indo talpa, l	1,6

[1] Tai yra atskiras “Miele & Cie. KG” skaitmeninis pasiūlymas. Funkcijos gali skirtis ir priklauso nuo modelio ir šalies. “Miele” programėlėje būtina sutikti su “Miele” skaitmeninių produktų ir paslaugų bendrosiomis sąlygomis ir privatumo politika. “Miele” pasilieka teisę bet kuriuo metu pakeisti arba nutraukti skaitmeninį pasiūlymą.

CVA 7440

Įmontuojamas kavos aparatas

derinamo dizaino, su patentuotu puodelių jutikliu, tobulam mėgavimuisi kava.



EAN: 4002516140382 / Medžiagos numeris: 11165200 /
Senosios medžiagos numeris: 29744040DX

Lengvai pasiekiamas atsargų rezervuaras	•
Paros laiko rodymas	•
Paros laiko sinchronizatorius	•
Datos rodymo indikatorius	•
Programuojamas įjungimo laikas	•
Programuojamas išjungimo laikas	•
Programuojamas budėjimo režimas	•
Individualūs nustatymai	•
Smart Extras[1)]	
Informaciniai pranešimai	•
“RemoteUpdate”	•
“Smart Home” integravimas	•
Smart Extras[1)]	
“BaristaAssistant”	•
Naudotojų profiliai	•
“MobileStart”	•
“AI Diagnostics”	•
Gėrimų rūšys	
Pasirenkami gėrimo kiekiai, ml.	20-300
Sodrusis espresas, įprasta porcija	•
Sodrusis espresas, dviguba porcija	•
Espresas, įprasta porcija	•
Espresas, dviguba porcija	•
Kavos gėrimas, įprasta porcija	•
Kavos gėrimas, dviguba porcija	•
Kavos gėrimas, įprasta porcija	•
Kava dideliame puodelyje, dviguba porcija	•
Kapučinas, įprasta porcija	•
Karštas pienas, įprasta porcija	•
Karštas pienas, dviguba porcija	•
Pieno puta, įprasta porcija	•
Pieno puta, dviguba porcija	•
Espresas su pieno puta, įprasta porcija	•
Espresas su pieno puta, dviguba porcija	•
Itališkas kapučinas, įprasta porcija	•
Itališkas kapučinas, dviguba porcija	•
Stiprusis espresas su švelniai plaktu pienu, įprasta porcija	•
Stiprusis espresas su švelniai plaktu pienu, dviguba porcija	•
Stipri filtruota kava su šiltu pienu, įprasta porcija	•
Stipri filtruota kava su šiltu pienu, dviguba porcija	•
Kava su pienu, įprasta porcija	•
Kava su pienu, dviguba porcija	•
Amerikietiška kava, įprasta porcija	•
Amerikietiška kava, dviguba porcija	•
Dvigubas espresas, įprasta porcija	•
Dvigubas espresas, dviguba porcija	•
Karštas vanduo, įprasta porcija	•

[1)] Tai yra atskiras “Miele & Cie. KG” skaitmeninis pasiūlymas. Funkcijos gali skirtis ir priklauso nuo modelio ir šalies. “Miele” programėlėje būtina sutikti su “Miele” skaitmeninių produktų ir paslaugų bendrosiomis sąlygomis ir privatumo politika. “Miele” pasilieka teisę bet kuriuo metu pakeisti arba nutraukti skaitmeninį pasiūlymą.

CVA 7440
Įmontuojamas kavos aparatas
derinamo dizaino, su patentuotu puodelių jutikliu, tobulam mėgavimuisi kava.

EAN: 4002516140382 / Medžiagos numeris: 11165200 /
Senosios medžiagos numeris: 29744040DX

Šiltas vanduo, dviguba porcija	•
Karštas vanduo, įprasta porcija	•
Karštas vanduo, dviguba porcija	•
Juodoji arbata, įprasta porcija	•
Žolelių arbata, įprasta porcija	•
Vaisinė arbata, įprasta porcija	•
Žalioji arbata, įprasta porcija	•
Baltoji arbata, įprasta porcija	•
Japoniška arbata, įprasta porcija	•
Pieno ir juodosios arbatos gėrimas, įprasta porcija	•
Kavos ąsotėlis	•
Arbatos ąsotėlis	•
Kapučinas, dviguba porcija	•
Pienas su espresu, dviguba porcija	•
Pienas su espresu, įprasta porcija	•
Efektyvumas	
Įjungiamas energiją taupantis ECO režimas	•
Energijos sąnaudos budėjimo režime, W	0,3
Energijos sąnaudos parengties režime, kai prietaisas prijungtas prie tinklo, W	2,0
Laikas min. iki automatinio perjungimo į būseną “išj.”	20
Laikas min. iki automatinio perjungimo į parengties režimą	20
Laikas min. iki automatinio perjungimo į parengties režimą, kai prietaisas prijungtas prie tinklo	20
Patogi priežiūra	
Nerūdijančiojo plieno priekinė dalis su “CleanSteel” paviršiumi	•
Rankinis nuovirų šalinimas	•
Automatinis pieno žarnelės plovimas iš vandens bakelio	•
Patogi valymo programa	•
Automatinė skalavimo funkcija	•
“ComfortClean”	•
Išimama pieno sistema	•
Išimamasis užplikymo blokas	•
Nustatomas vandens kietumas	•
Sauga	
Paleidimo blokatorius	•
Techniniai duomenys	
Min. nišos plotis, mm	560
Maks. nišos plotis, mm	568
Min. nišos aukštis, mm	450
Maks. nišos aukštis, mm	452
Nišos ilgis, mm	500
Reguliuojamas gėrimo išleidimo aukštis, cm	16,5
Reguliuojamas gėrimo išleidimo aukštis, cm	4,0
Prietaiso plotis, mm	595
Prietaiso aukštis, mm	455

[1] Tai yra atskiras “Miele & Cie. KG” skaitmeninis pasiūlymas. Funkcijos gali skirtis ir priklauso nuo modelio ir šalies. “Miele” programėlėje būtina sutikti su “Miele” skaitmeninių produktų ir paslaugų bendrosiomis sąlygomis ir privatumo politika. “Miele” pasilieka teisę bet kuriuo metu pakeisti arba nutraukti skaitmeninį pasiūlymą.

CVA 7440

Įmontuojamas kavos aparatas

derinamo dizaino, su patentuotu puodelių jutikliu, tobulam mėgavimuisi kava.



EAN: 4002516140382 / Medžiagos numeris: 11165200 /
Senosios medžiagos numeris: 29744040DX

Prietaiso ilgis, mm	475
Ilgis atidarius dureles, mm	108,0
Bendra prijungta apkrova, kW	1,45
Įtampa, V	220 - 240
Saugikliai, A	10
Fazių skaičius	1
Elektros laido ilgis, m	2,0
Pristatymo komplekte esantys priedai	
Stiklinis pieno indas	•
Galimos ekrano kalbos	
Galimos ekrano kalbos per “MultiLingua”	□□□□□□□□, □□, □□□□□, deutsch, dansk, english, english (AU), english (CA), english (GB), english (US), suomi, français, français (CA), français (FR), ελληνικά, italiano, □□□, □□□, hrvatski, bahasa malaysia, nederlands, norsk, polski, português, română, русский, svenska, srpski, slovenčina, slovenščina, español, čeština, türkçe, українська, magyar

[1] Tai yra atskiras “Miele & Cie. KG” skaitmeninis pasiūlymas. Funkcijos gali skirtis ir priklauso nuo modelio ir šalies. “Miele” programėlėje būtina sutikti su “Miele” skaitmeninių produktų ir paslaugų bendrosiomis sąlygomis ir privatumo politika. “Miele” pasilieka teisę bet kuriuo metu pakeisti arba nutraukti skaitmeninį pasiūlymą.

CVA 7440

Įmontuojamas kavos aparatas

derinamo dizaino, su patentuotu puodelių jutikliu, tobulam mėgavimuisi kava.

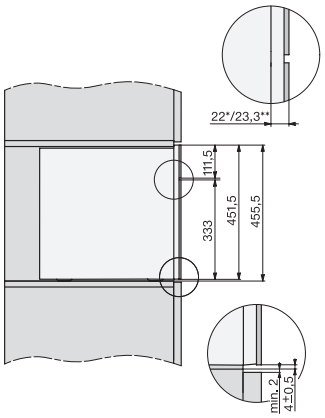

CVA7000, side view (*footnote) (installation drawing)

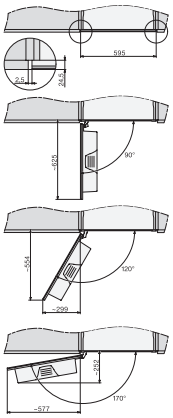

CVA7000, top view (installation drawings)

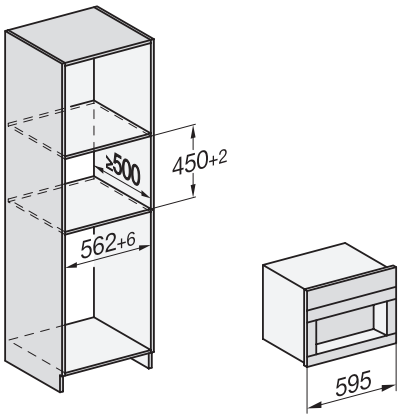

CVA7000 (installation drawings)