KM 7999 FL

Nuo orkaitės neprikl. indukc. kaitlentė
su “TempControl” funkcija, tobulam kepimo rezultatui



- Išmanus valdymas jutikliniame ekrane
- Lanksčios kaitvietės, pritaikytos iki 5 kaitinimo indų
- Su 8 “TempControl” jutikliais
- Galimo 936 mm pločio, mont. vienoje plokštumoje arba ant stalv.
- Ryšys su gartraukiu – automatinė “Con@ctivity”

EAN: 4002516164753 / Medžiagos numeris: 11128800 /
Senosios medžiagos numeris: 26799970D

Bendra informacija	
Modelio žymuo	KM 7999 FL
Gamintojo gaminio numeris	11128800
EAN numeris	4002516164753
Rinkodaros klasė	Diamond
Kaitinimo tipas	
Kaitinimo tipas	Indukcija
Konstrukcija	
Nepriklausomos nuo viryklės	•
Dizainas	
Montavimas vienoje plokštumoje	•
Elegantiškas keraminio stiklo paviršius	•
Stiklo keramikos spalva	Grafito juoda
Rašto dizainas	“SilentMove”
Kaitviečių savybės	
Maisto ruošimo zonų skaičius	3
Maksimalus maisto ruošimo indų skaičius	5
1. Kaitvietė / maisto ruošimo zona	
Padėtis	Kairėje
Tipas	“TempControl” kaitvietė
Dydis, mm	230x380
Maks. “Booster” galia, W	3600
Maks. galia, W	2800
2. Kaitvietė / maisto ruošimo zona	
Padėtis	Centruota
Tipas	“TempControl” kaitvietė
Dydis, mm	370x290
Maks. “Booster” galia, W	3600
Maks. galia, W	2800
3. Kaitvietė / maisto ruošimo zona	
Padėtis	dešinėje
Tipas	“TempControl” kaitvietė
Dydis, mm	230x380
Maks. “Booster” galia, W	3600
Maks. galia, W	2800
Valdymo patogumas	
Valdymas jutikliniais mygtukais	Jutiklinis ekranas
“Miele@home”	•
“Con@ctivity”	•
Puodo ir puodo dydžio atpažinimo funkcija	•
Valdymas jutikliniu ekranu	•
Indikatoriaus spalva	Įvairiaspalvė
Nuolatinis puodo atpažinimas	•
“Stop&Go” funkcija	•
“Recall” funkcija	•
“TempControl”	•

[1] Tai yra atskiras “Miele & Cie. KG” skaitmeninis pasiūlymas. Funkcijos gali skirtis ir priklauso nuo modelio ir šalies. “Miele” programėlėje būtina sutikti su “Miele” skaitmeninių produktų ir paslaugų bendrosiomis sąlygomis ir privatumo politika. “Miele” pasilieka teisę bet kuriuo metu pakeisti arba nutraukti skaitmeninį pasiūlymą.

KM 7999 FL

Nuo orkaitės neprikl. indukc. kaitlentė
su “TempControl” funkcija, tobulam kepimo rezultatui



EAN: 4002516164753 / Medžiagos numeris: 11128800 /
Senosios medžiagos numeris: 26799970D

“PowerFlex Plus”	•
Laikmatis	•
Automatinio išjungimo funkcija	•
Individualaus nustatymo galimybė (pvz., signalo)	•
Pagalbinės programos	•
Smart Extras[1)]	
Informaciniai pranešimai	•
“Smart Home” integravimas	•
Efektyvumas	
Energijos sąnaudos, kai prietaisas yra išjungtas, W	0,5
Energijos sąnaudos budėjimo režime, W	0,8
Energijos sąnaudos parengties režime, kai prietaisas prijungtas prie tinklo, W	2,0
Laikas min. iki automatinio perjungimo į būseną “išj.”	10
Laikas min. iki automatinio perjungimo į parengties režimą	10
Laikas min. iki automatinio perjungimo į parengties režimą, kai prietaisas prijungtas prie tinklo	10
Patogi priežiūra	
Lengvai valomas stiklo keramikos paviršius	•
Valymo apsauga	•
Sauga	
Apsauginis išsijungimas	•
Įmontuotas aušinimo ventiliatorius	•
Apsauga nuo perkaitimo	•
Liekamosios šilumos indikatorius	•
Techniniai duomenys	
Matmenys, mm (plotis)	936
Matmenys, mm (aukštis)	67
Matmenys, mm (ilgis)	520
Išpjovos matmenys mm (plotis) montuojant ant stalviršio	916 mm
Išpjovos matmenys mm (ilgis) montuojant ant stalviršio	500 mm
Vidiniai išpj. matm. mm (plotis) montuojant vienoje plokštumoje	916
Įmontavimo aukštis su prijungimo dėžute, mm	67
Vidiniai išpj. matm. mm (ilgis) montuojant vienoje plokštumoje	500
Svoris, kg	22
Išor. išpj. matm. mm (plotis) montuojant vienoje plokštumoje	940
Išor. išpj. matm. mm (ilgis) montuojant vienoje plokštumoje	524
Bendra prijungta apkrova, kW	10,35
Elektros laido ilgis, m	1,3
Įtampa, V	230
Dažnis, Hz	50 - 60
Pristatymo komplekte esantys priedai	
Jungimo laidas	•
WLAN adapteris XKS 3170 W	•

[1)] Tai yra atskiras “Miele & Cie. KG” skaitmeninis pasiūlymas. Funkcijos gali skirtis ir priklauso nuo modelio ir šalies. “Miele” programėlėje būtina sutikti su “Miele” skaitmeninių produktų ir paslaugų bendrosiomis sąlygomis ir privatumo politika. “Miele” pasilieka teisę bet kuriuo metu pakeisti arba nutraukti skaitmeninį pasiūlymą.

KM 7999 FL

Nuo orkaitės neprikl. indukc. kaitlentė
su “TempControl” funkcija, tobulam kepimo rezultatui

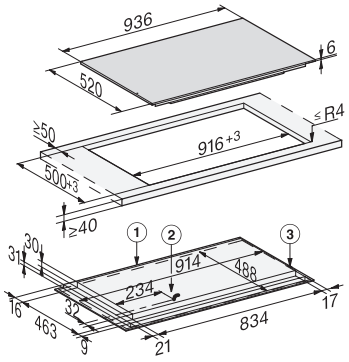

KM7999FL, KM7999-2FL (installation drawing) – onset

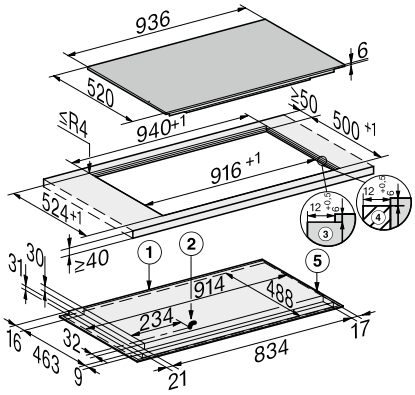

KM7999FL, KM7999-2FL (installation drawing) – flush-fit