H 7860 BP
Orkaitė
puikiai derantis dizainas su patiekalų termometru ir “BrillantLight”.

- Jutikl. ekranas su artėjimo jutikliu — “M Touch” + “MotionReact”
- Visada matomas patiekalas — Kamera maisto ruošimo skyriuje
- Minimalios valymo pastangos — Pirolizės įrangair “PyroFit”
- Labai puri tešla ir traški plutelė — “Moisture plus”
- Apsaugo maisto produktus nuo perkepimo — “TasteControl”

A+++ A+ D

EAN: 4002516132790 / Medžiagos numeris: 11106080 / Senosios medžiagos numeris: 22786045D

Bendra informacija	
Modelio žymuo	H 7860 BP
Gamintojo gaminio numeris	11106080
EAN numeris	4002516132790
Rinkodaros klasė	Diamond
Konstrukcija ir dizainas	
Spalva	Nerūdijantysis plienas / “Clean Steel“
“PureLine”	•
Priedietaisas tipas ir dizainas	
Orkaitė	•
Skonio pranašumai	
“TasteControl”	•
Greitasis įkaitinimas	•
Išankstinis įkaitinimas	•
Patiekalų termometras	Be kabelio
Maisto pašildymas	•
Traškumo funkcija	•
Veikimo režimai	
Papildomas karštas oras	•
Viršutinis / apatinis kaitinimas	•
Drėgnasis kepimas	•
Drėgnasis kepimas su automatinio kepimo programa	•
Drėgnasis kepimas su papildomu karštuoju oru	•
Drėgnasis kepimas su intensyviuoju kepimu	•
Drėgnasis kepimas su viršutiniu / apatiniu kaitinimu	•
Intensyvusis kepimas	•
Automatinė kepimo programa	•
Keptuvas su ventiliatoriumi	•
Keptuvas	•
Mažasis keptuvas	•
Viršutinis kaitinimo elementas	•
Apatinis kaitinimas	•
Kepimas žemoje temperatūroje	•
Atitirpinimas	•
Automatinės programos	•
Nuo šalies priklausančios automatinės programos	•
Specialus naudojimas	•
Valdymo patogumas	
Sujungimas su “Miele@home”	•
Ekranas	“M Touch”
Kamera maisto ruošimo skyriuje	•
“SoftOpen”	•
“SoftClose”	•
“MultiLingua”	•
“MyMiele”	•
Pagalbinė funkcija	•
Reguliuojamas garų paleidimo laikas	•

H 7860 BP
Orkaitė
puikiai derantis dizainas su patiekalų termometru ir “BrillantLight”.

EAN: 4002516132790 / Medžiagos numeris: 11106080 /
Senosios medžiagos numeris: 22786045D

Polifoniniai skambučiai	•
Paros laiko rodymas	•
Paros laiko sinchronizatorius	•
Datos rodymo indikatorius	•
Laikmatis	•
Programuojamas kepimo pradžios laikas	•
Programuojamas kepimo pabaigos laikas	•
Kepimo trukmės programavimas	•
Esamos temperatūros rodmuo	•
Nustatytosios temperatūros indikatorius	•
Signalas pasiekus norimą temperatūrą	•
Rekomenduojama temperatūra	•
Asmeninės programos	•
Šabo programa	•
Individualūs nustatymai	•
Smart Extras	
Informaciniai pranešimai	•
“FoodView”	•
Smart Extras	
“RemoteUpdate”	•
“Smart Home” integravimas	•
Efektyvumas	
Energijos vartojimo efektyvumo klasė (A+++ – D)	A+
Automatinis liekamosios šilumos naudojimas	•
Energijos sąnaudos, kai prietaisas yra išjungtas, W	0,3
Energijos sąnaudos parengties režimu, W	0,8
Energijos sąnaudos tinklo parengties režimu, W	2,0
Laikas iki automatinės išjungties būsenos min.	20
Laikas iki automatinio perjungimo į parengties režimą min.	20
Laikas iki automatinio perjungimo į tinklo parengties režimą min.	20
Patogi priežiūra	
Nerūdijančiojo plieno / “CleanSteel” paviršius	•
Pirolizė	•
Katalizatorius	•
Atverčiamasis keptuvo kaitinimo elementas	•
“CleanGlass” durelės	•
Garų / vandens tiekimas	
Garų generatorius, galia kW	1,10
Gėlo vandens bakelis, talpa l	0,3
Vandens įsiurbimo vamzdelis	•
Sauga	
Prietaiso aušinimo sistema su vėsiu priekiu	•
Apsauginis išsijungimas	•
Paleidimo blokatorius	•
Durelių užraktas pirolizinio valymo metu	•
Mygtukų blokatorius	•
Techniniai duomenys	
Maisto ruošimo skyriaus talpa, l	76

H 7860 BP
Orkaitė
puikiai derantis dizainas su patiekalų termometru ir “BrillantLight”.

EAN: 4002516132790 / Medžiagos numeris: 11106080 /
Senosios medžiagos numeris: 22786045D

Kepimo lygių skaičius	5
Kepimo lygių ženklinimas	•
Tinklo kištukas	“Schuko“ kištukas su įžeminimu
Gaminimo kameros apšvietimas	“BrilliantLight“
Min. nišos plotis, mm	560
Maks. nišos plotis, mm	568
Min. nišos aukštis, mm	590
Maks. nišos aukštis, mm	595
Nišos ilgis, mm	550
Svoris, kg	47,0
Bendra prijungta apkrova, kW	3,70
Įtampa, V	220 - 240
Dažnis, Hz	50
Saugikliai, A	16
Fazių skaičius	1
Jungimo laidas su kištuku	•
Jungimo į tinklą laido ilgis, m	1,50
Lempučių keitimas	Paslauga
Pristatymo komplekte esantys priedai	
Kepimo padėklas su “PerfectClean” HBB 71	1
Universalusis padėklas HUBB 71 su “PerfectClean”	1
Kepimo ir kepsnių grotelės su “PyroFit”	1
“FlexiClip” visiškai ištraukiamas įtaisas “PyroFit” (pora)	1
Belaidis patiekalų termometras	1
Išimami padėklų laikikliai su “PyroFit” (pora)	1
Kalkių šalinimo tabletės	2
Galimos ekrano kalbos	
Galimos ekrano kalbos per “MultiLingua”	?????????, ??, ????, deutsch, dansk, english, suomi, français, ελληνικά, italiano, ???, ???, hrvatski, bahasa malaysia, nederlands, norsk, polski, português, română, русский, svenska, srpski, slovenčina, slovenščina, español, čeština, türkçe, українська, magyar

H 7860 BP
Orkaitė
puikiai derantis dizainas su patiekalų termometru ir “BrillantLight”.

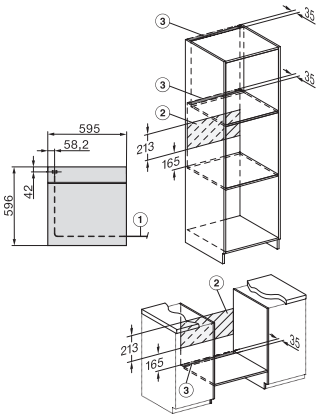

installation H7000 XL, installation drawing

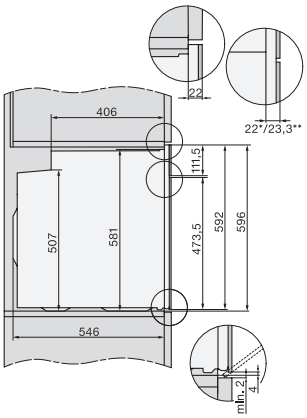

side view H7000 XL, installation drawings

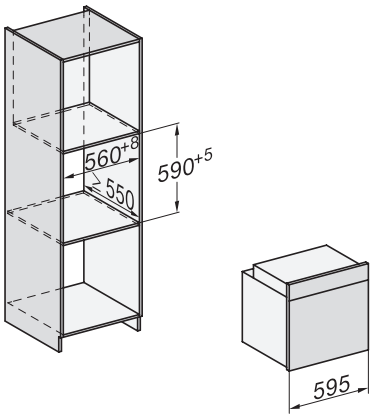

built-in H7000 XL, installation drawing

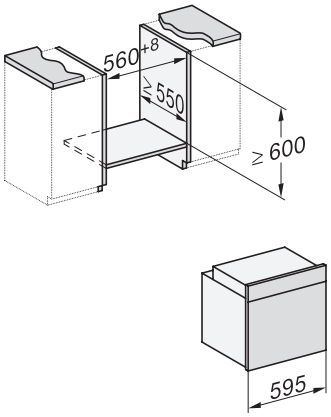

Installation H7000 XL underframe, installation drawings

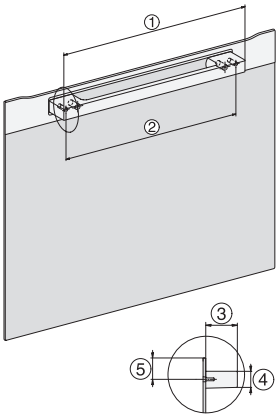

H7000 handle, installation drawing

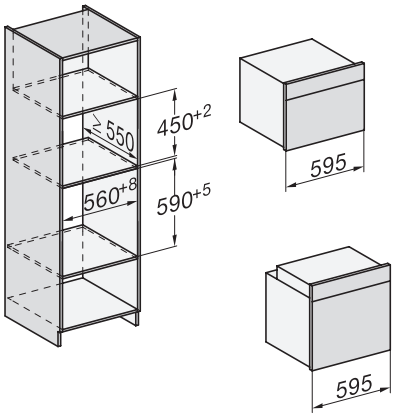

Installation H7000 BM XL, installation drawings

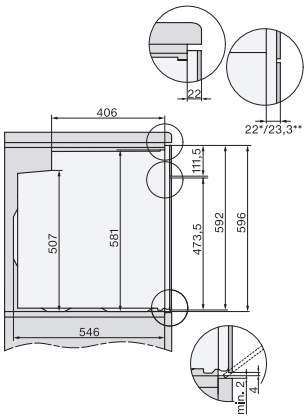

side view H7000 XL build-under, installation drawing

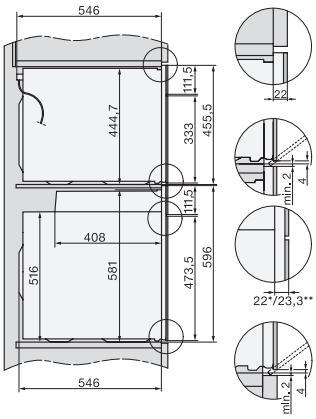

side view Kombi BM XL, installation drawings

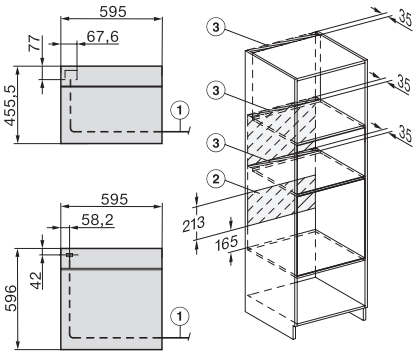

Installation Kombi BM XL, installation drawings