Miele

M 7244 TC

Įmontuojama mikrobanginė orkaitė
tobulai suderintas dizainas, su viršuje įrengtais valdymo elementais.



- Tekstinis ekranas su jutikliniu valdymu – “DirectSensor S”
- Optimalus tolygus apskrudinimas – integruotas kvarcinis keptuvas
- Tobulas atitirpinimas ir kepimas – automatinės programos
- Erdvu – 46 l talpos gaminimo kamera ir 40 cm sukamoji lėkštė
- Vienu mygtuko paspaudimu į tikslą – mygtukas “Popcorn”

EAN: 4002516115380 / Medžiagos numeris: 11103670 /
Senosios medžiagos numeris: 24724440D

Bendra informacija	
Modelio žymuo	M 7244 TC
Gamintojo gaminio numeris	11103670
EAN numeris	4002516115380
Rinkodaros klasė	Gold
Konstrukcija ir dizainas	
Spalva	Nerūdijantysis plienas / “Clean Steel“
“PureLine”	•
“TopControl”	•
Priedietaisas tipas ir dizainas	
Mikrobangų krosnelė	•
Skonio pranašumai	
Maisto pašildymas	•
Kvarcinis keptuvas	•
Veikimo režimai	
Mikrobangų krosnelė	•
Keptuvas	•
Kombinuotasis keptuvo ir mikrobangų režimas	•
Automatinės programos	•
Valdymo patogumas	
Ekranas	DirectSensor S
“SoftOpen”	•
“SoftClose”	•
“MultiLingua”	•
Spragėsių gaminimo funkcija	•
Paros laiko rodymas	•
Laikmatis	•
Programuojamas kepimo pabaigos laikas	•
Kepimo trukmės programavimas	•
Greitoji mikrobangų krosnelė	•
Individualūs nustatymai	•
Efektyvumas	
Išjungimas nakčiai	•
Imamoji galia išjungties būsenoje, W	0,3
Imamoji galia parengties būsenoje, W	0,8
Laikas iki automatinės išjungties būsenos, min.	20
Laikas iki automatinio perjungimo į parengties režimą, min.	20
Patogi priežiūra	
Nerūdijančiojo plieno / “CleanSteel” paviršius	•
Nerūdijančiojo plieno gaminimo kamera	•
“CleanGlass” durelės	•
Sauga	
Prietaiso aušinimo sistema su vėsiu priekiu	•
Paleidimo blokatorius	•
Apsauginis jungiklis	•
Apsauginis blokatorius, nuoroda “Door”	•

M 7244 TC
Įmontuojama mikrobanginė orkaitė
tobulai suderintas dizainas, su viršuje įrengtais valdymo elementais.



EAN: 4002516115380 / Medžiagos numeris: 11103670 /
Senosios medžiagos numeris: 24724440D

Techniniai duomenys	
Maisto ruošimo skyriaus talpa, l	46
Prietaiso matmenys mm (P x A x I)	595 x 456 x 560
Gaminimo kameros apšvietimas	1 apvalus šviesos diodas
Durų vyriai	Dugnas
Gaminimo kameros aukštis (cm)	23,2
Sukamosios lėkštės skersmuo (cm)	40,6
El. būdu valdoma orkaitės su mikrobangų funkcija galia	•
Mikrobangų galios lygiai, W	80 /150 /300 /450 /600 /750 /900
Maksimali mikrobangų galia, W	900
Keptuvo galia, W	1500
Min. nišos plotis, mm	562
Maks. nišos plotis, mm	568
Min. nišos aukštis, mm	450
Maks. nišos aukštis, mm	452
Nišos ilgis, mm	550
Svoris, kg	29,1
Jungimo į tinklą laidas	“Schuko“ kištukas su įžeminimu
Oro ištraukimas nepriklauso nuo spintos	•
Bendra prijungta apkrova, kW	1,6
Įtampa, V	220 - 240
Dažnis, Hz	50
Saugikliai, A	10
Fazių skaičius	1
Jungimo laidas su kištuku	•
Jungimo į tinklą laido ilgis, m	2,10
Lempučių keitimas	Paslauga
Pristatymo komplekte esantys priedai	
Keptuvo grotelės	1
Padėklas “Gourmet”	1
Sukamoji lėkštė	1
Galimos ekrano kalbos	
Galimos ekrano kalbos per “MultiLingua”	?????????, ??, ????, deutsch, dansk, english, suomi, français, ελληνικά, italiano, ???, ???, hrvatski, bahasa malaysia, nederlands, norsk, polski, português, română, русский, svenska, srpski, slovenčina, slovenščina, español, čeština, türkçe, українська, magyar

M 7244 TC

Įmontuojama mikrobanginė orkaitė

tobulai suderintas dizainas, su viršuje įrengtais valdymo elementais.

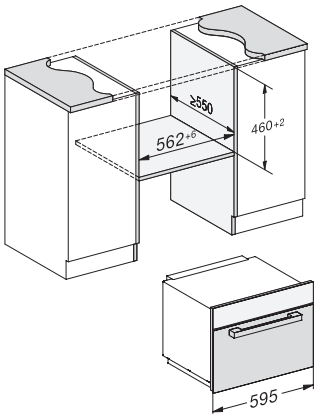

M7140TC, M724x, installation drawings

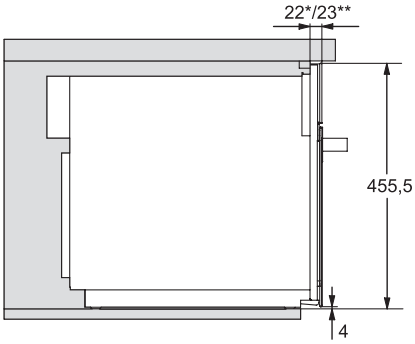

M7140TC, M724xTC, installation drawing

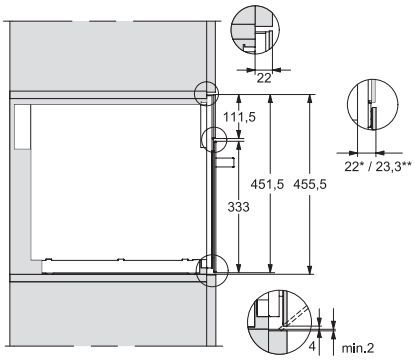

M7140TC, M724xTC, installation drawing

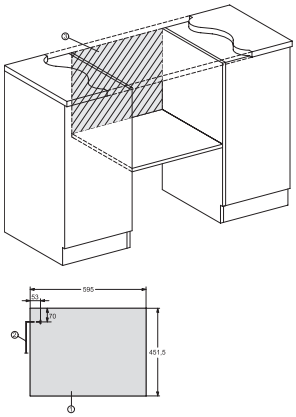

M7140TC, M724x, installation drawings

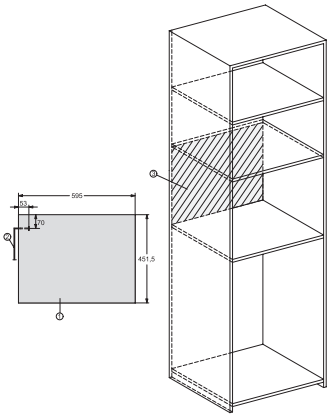

M7140TC, M724x, installation drawings

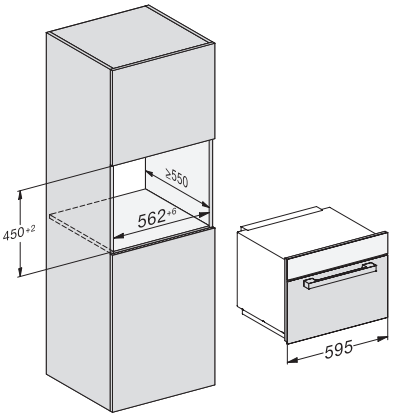

M7140TC, M724x, installation drawings