ESW 7020
"Gourmet" 29 cm šildymo stalčius be rankenėlių
indų pašildymui, patiekalų šilumos palaikymui ir kepimui žemoje temperatūroje.



- Tobulas skonis – Kepimas žemoje temperatūroje
- Visada tinkama temperatūra – keturi veikimo režimai
- Patogu ir paprasta – jutiklinis valdymas
- Labai paprastas stalčiaus atidarymas – su “Push2open”
- Geriau apsidrausti – laikmačio funkcija su automatiniu išjungimu

EAN: 4002516128250 / Medžiagos numeris: 11103150 /
Senosios medžiagos numeris: 30702040D

Bendra informacija	
Modelio žymuo	ESW 7020
Gamintojo gaminio numeris	11103150
EAN numeris	4002516128250
Konstrukcija ir dizainas	
“PureLine”	•
Spalva	Nerūdijantysis plienas / “Clean Steel“
Be rankenėlių	•
Priedietaisas tipas ir dizainas	
“Gourmet” indų pašildymo stalčius	•
Programos	
Puodelio pašildymas	•
Plokštės pašildymas	•
Skonio pranašumai	
Išankstinis indų pašildymas	•
Patiekalų šilumos palaikymas	•
Tobuli troškinimo rezultatai žemoje temperatūroje	•
Maisto šilumos palaikymas	•
Kepimas žemoje temperatūroje	•
Valdymo patogumas	
Sujungimas su “Miele@home”	•
Valdymo skydelis su jutikliniais mygtukais	•
Visiškai ištraukiami bėgeliai	•
Valdymo skydelis su simboliais	•
“Push2open“	•
Programavimo sustabdymas	•
Laikmatis	•
Šabo ir “Yomtov“ programos	•
Smart Extras[1)]	
Informaciniai pranešimai	•
“Smart Home” integravimas	•
Efektyvumas	
Energijos sąnaudos, kai prietaisas yra išjungtas, W	0,3
Energijos sąnaudos budėjimo režime, W	0,8
Energijos sąnaudos parengties režime, kai prietaisas prijungtas prie tinklo, W	2,0
Laikas min. iki automatinio perjungimo į būseną “išj.”	20
Laikas min. iki automatinio perjungimo į parengties režimą	20
Laikas min. iki automatinio perjungimo į parengties režimą, kai prietaisas prijungtas prie tinklo	20
Patogi priežiūra	
Nerūdijančiojo plieno / “CleanSteel” paviršius	•
Įleistas valdymo skydelis	•
Sauga	
Vėsi priekinė dalis	•
Neslidus patiesalas	•

[1)] Tai yra atskiras “Miele & Cie. KG” skaitmeninis pasiūlymas. Funkcijos gali skirtis ir priklauso nuo modelio ir šalies. “Miele” programėlėje būtina sutikti su “Miele” skaitmeninių produktų ir paslaugų bendrosiomis sąlygomis ir privatumo politika. “Miele” pasilieka teisę bet kuriuo metu pakeisti arba nutraukti skaitmeninį pasiūlymą.

ESW 7020
"Gourmet" 29 cm šildymo stalčius be rankenėlių
indų pašildymui, patiekalų šilumos palaikymui ir kepimui žemoje temperatūroje.



EAN: 4002516128250 / Medžiagos numeris: 11103150 /
Senosios medžiagos numeris: 30702040D

Apsauginis išsijungimas	•
Priedų stalčius	
Talpa	12 valgomųjų reikmenų komplektai
Techniniai duomenys	
Min. temperatūros °C	40
Maks. temperatūros °C	85
Prietaiso plotis, mm	595
Prietaiso aukštis, mm	289
Prietaiso ilgis, mm	570
Bendra prijungta apkrova, kW	0,70
Įtampa, V	230
Dažnis, Hz	50 - 60
Saugikliai, A	10
Fazių skaičius	1
Naudingas vidinis aukštis, mm	230
Jungimo į tinklą laidas su kištuku	•
Jungimo į tinklą laido ilgis, m	2,0
Pristatymo komplekte esantys priedai	
Neslidus patiesalas	1
Kepimo ir kepinimo grotelės didesnei talpai	1

[1] Tai yra atskiras “Miele & Cie. KG” skaitmeninis pasiūlymas. Funkcijos gali skirtis ir priklauso nuo modelio ir šalies. “Miele” programėlėje būtina sutikti su “Miele” skaitmeninių produktų ir paslaugų bendrosiomis sąlygomis ir privatumo politika. “Miele” pasilieka teisę bet kuriuo metu pakeisti arba nutraukti skaitmeninį pasiūlymą.

ESW 7020
"Gourmet" 29 cm šildymo stalčius be rankenėlių
indų pašildymui, patiekalų šilumos palaikymui ir kepimui žemoje temperatūroje.

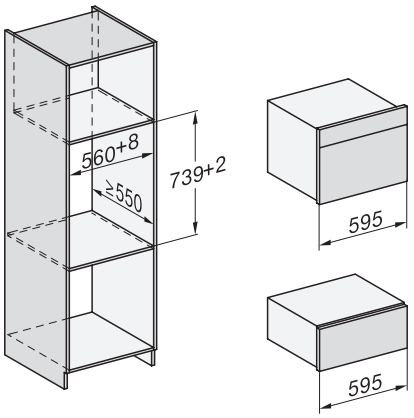

Installation DG, DGM, DGC XL, ESW7x20 installation drawings

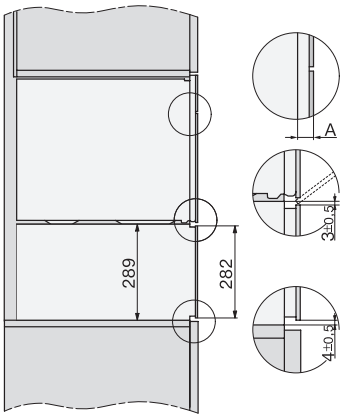

side view, DG, DGM, ESW7x20 installation drawings

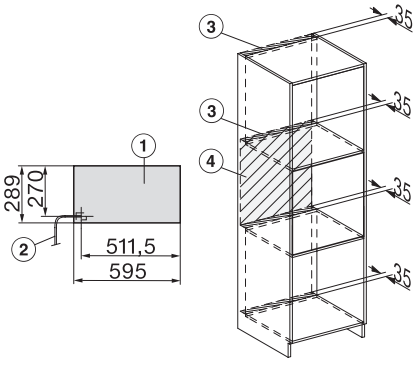

Installation, ESW7x20, DGM7x4x installation drawings

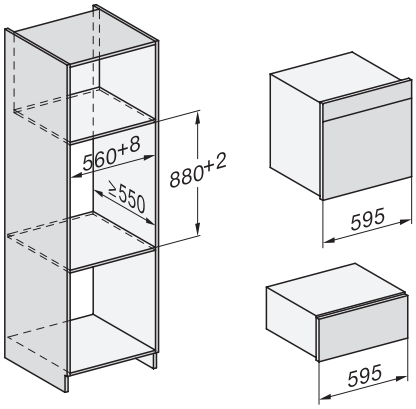

Installation DGC XXL, ESW7x20 installation drawings

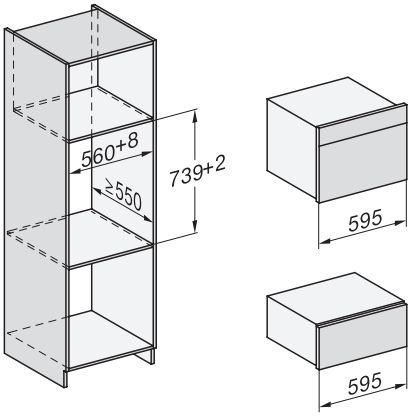

ESW7020, Installation drawings, XL combination niche height

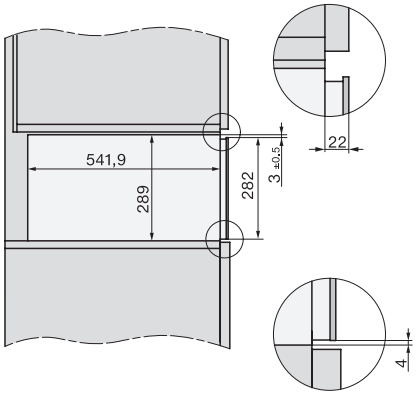

side view ESW7x20, installation drawing

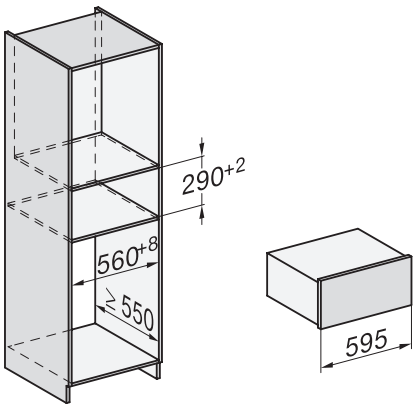

built-in ESW7x20, installation drawing

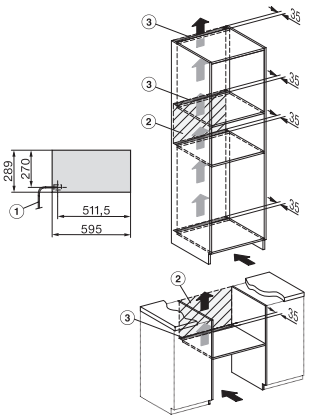

Installation ESW7x20, installation drawing