KM 6520 FL

Nuo orkaitės neprikl. elektr. kaitlentė

4 maisto ruošimo zonos – didžiausias komfortas už prieinamą kainą.



- Paprastas valdymas – “EasySelect”
- Modernaus dizaino – 592 mm 592 mm mm pločio, montuojama vienoje plokštumoje
- Labai funkcionalu, įsk.– 4 maisto ruošimo zonas 1 "Vario" zoną
- Patogu – kiekvienos maisto ruoš. z.automatinis įkaitinimas
- Trijų lygių likutinės šilumos indik. kiekv. maisto ruošimo zonai

EAN: 4002515996751 / Medžiagos numeris: 10882030 / Senosios medžiagos numeris: 26652070D

Bendra informacija	
Modelio žymuo	KM 6520 FL
Gamintojo gaminio numeris	10882030
EAN numeris	4002515996751
Rinkodaros klasė	Silver
Kaitinimo tipas	
Kaitinimo tipas	Elektra
Konstrukcija	
Nepriklausomos nuo viryklės	•
Dizainas	
Montavimas vienoje plokštumoje	•
Elegantiškas keraminio stiklo paviršius	•
Stiklo keramikos spalva	Juoda
Kaitviečių savybės	
Kaitviečių skaičius	4
1. Kaitvietė / maisto ruošimo zona	
Padėtis	priekyje kairėje
Tipas	Vienos grandinės žiedas
Dydis, mm	Ø 180
Maks. galia, W	1800
2. Kaitvietė / maisto ruošimo zona	
Padėtis	gale kairėje
Tipas	Vienos grandinės žiedas
Dydis, mm	Ø 160
Maks. galia, W	1500
3. Kaitvietė / maisto ruošimo zona	
Padėtis	gale dešinėje
Tipas	Dviejų grandinių žiedas
Dydis, mm	Ø 120 / Ø 210
Maks. galia, W	750/2200
4. Kaitvietė / maisto ruošimo zona	
Padėtis	priekyje dešinėje
Tipas	Vienos grandinės žiedas
Dydis, mm	Ø 145
Maks. galia, W	1200
Valdymo patogumas	
Valdymas jutikliniais mygtukais	“EasySelect”
Indikatoriaus spalva	Geltona
Automatinė užvirinimo sistema	•
“Stop&Go” funkcija	•
“Recall” funkcija	•
Laikmatis	•
Automatinio išjungimo funkcija	•
Individualaus nustatymo galimybė (pvz., signalo)	•
Efektyvumas	
Liekamosios šilumos naudojimas	•
Energijos sąnaudos, kai prietaisas yra išjungtas, W	0,5
Energijos sąnaudos budėjimo režime, W	0,8

KM 6520 FL

Nuo orkaitės neprikl. elektr. kaitlentė

4 maisto ruošimo zonos – didžiausias komfortas už prieinamą kainą.



EAN: 4002515996751 / Medžiagos numeris: 10882030 / Senosios medžiagos numeris: 26652070D

Energijos sąnaudos parengties režime, kai prietaisas prijungtas prie tinklo, W	2,0
Laikas min. iki automatinio perjungimo į būseną “išj.”	10
Laikas min. iki automatinio perjungimo į parengties režimą	10
Laikas min. iki automatinio perjungimo į parengties režimą, kai prietaisas prijungtas prie tinklo	10
Patogi priežiūra	
Lengvai valomas stiklo keramikos paviršius	•
Sauga	
Apsauginis išsijungimas	•
Užrakinimo funkcija	•
Paleidimo blokatorius	•
Apsauga nuo perkaitimo	•
Liekamosios šilumos indikatorius	•
Techniniai duomenys	
Matmenys mm (A x P x I)	46 x 592 x 492
Matmenys, mm (plotis)	592
Matmenys, mm (aukštis)	46
Matmenys, mm (ilgis)	492
Vidiniai išpj. matm. mm (plotis) montuojant vienoje plokštumoje	570
Įmontavimo aukštis su prijungimo dėžute, mm	40
Vidiniai išpj. matm. mm (ilgis) montuojant vienoje plokštumoje	470
Svoris, kg	8
Išor. išpj. matm. mm (plotis) montuojant vienoje plokštumoje	596
Išor. išpj. matm. mm (ilgis) montuojant vienoje plokštumoje	496
Bendra prijungta apkrova, kW	6,70
Elektros laido ilgis, m	1,4
Įtampa, V	230
Dažnis, Hz	50 - 60
Pristatymo komplekte esantys priedai	
Stiklo grandiklis	•
Jungimo laidas	•

KM 6520 FL

Nuo orkaitės neprikl. elektr. kaitlentė

4 maisto ruošimo zonos – didžiausias komfortas už prieinamą kainą.

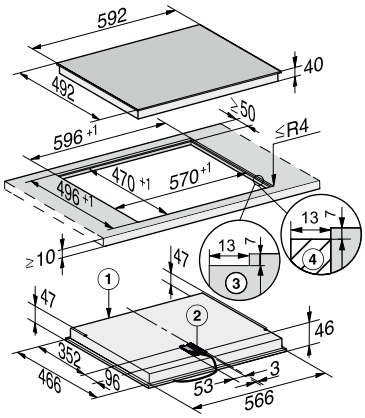

KM 6520 FL, KM 6539 FL (Installation drawing)