H 7660 BP
Forni
design versatile con sonda termometrica e BrillantLight

- Display touch con sensore di prossimità – M Touch S + MotionReact
- Pulire senza fatica – Dotazione pirolisi e PyroFit
- Impasti super soffici, croste dorate – Cottura con vapore
- Gli alimenti non cuociono eccessivamente – TasteControl
- Per apparecchio con connessione WLAN – Miele@home

A+++ A+ D

Codice EAN: 4002516172789 / Numero di materiale: 11120970 /
Vecchio numero di materiale: 22766035SER

Struttura e design	
Forno da incasso	•
ContourLine	grigio grafite
VitroLine	•
Vantaggi	
TasteControl	•
Riscaldamento rapido	•
Preriscaldamento	•
Sonda termometrica	con cavo
Tenere in caldo	•
Crisp Function	•
Modalità	
Scongelare	•
Programmi automatici	•
Programmi automatici specifici per paese	•
Arrostire	•
Cottura delicata (Cottura Eco)	•
Grill	•
Grill piccolo	•
Thermovent plus	•
Cottura intensa	•
Cottura con vapore	•
Cottura con vapore con Thermovent plus	•
Cottura con vapore con Calore superiore/inferiore	•
Cottura con vapore con Cottura intensa	•
Cottura con vapore con Arrostire	•
Cottura a basse temperature	•
Calore superiore/inferiore	•
Calore superiore	•
Calore inferiore	•
Grill ventilato	•
Usi speciali	•
Comfort d'uso	
Connessione con Miele@home	•
Display	Display M Touch S
MotionReact: luce con avvicinamento	•
MotionReact: display on con avvicinamento	•
MotionReact: conferma segnale acustico con avvicinamento	•
MotionReact: rilevamento frontali mobili	•
SoftOpen	•
SoftClose	•
MultiLingua	•
MyMiele	•
Show me how	•
Immissioni di vapore programmabili a tempo	•
Visualizzazione orologio	•
Sincronizzazione dell'ora	•
Visualizzazione data	•
Timer	•

H 7660 BP
Forni
design versatile con sonda termometrica e BrillantLight

Codice EAN: 4002516172789 / Numero di materiale: 11120970 /
Vecchio numero di materiale: 22766035SER

Programmazione inizio durata cottura	•
Programmazione fine durata cottura	•
Programmazione durata cottura	•
Visualizzazione temperatura effettiva	•
Visualizzazione temperatura impostata	•
Segnale acustico al raggiungimento della temperatura impostata	•
Temperatura proposta	•
Programmi individuali	•
Programma per lo Shabbat	•
Impostazioni personalizzate	•
Efficienza e sostenibilità	
Classe di efficienza energetica (A+++ – D)	A+
Utilizzo del calore residuo automatico	•
Potenza assorbita in modo spento in W	0,5
Potenza assorbita in modalità standby in W	1,0
Potenza assorbita in modo standby in rete in W	2,0
Durata fino allo spegnimento automatico in modo standby in min	20
Durata fino allo spegnimento automatico in modo standby in rete in min	20
Durata fino allo spegnimento automatico in modo spento in min	20
Comfort di pulizia	
Autopulizia pirolitica	•
Catalizzatore	•
Corpo termico grill ribaltabile	•
Sportello CleanGlass	•
Tecnica vapore/allacciamento idrico	
Tubicino di aspirazione per assorbire acqua	•
Sicurezza	
Sistema di raffreddamento dell'elettrodomestico con frontale freddo	•
Spegnimento di sicurezza	•
Blocco accensione	•
Blocco sportello in modalità pirolisi	•
Blocco tasti	•
Dati tecnici	
Volume vano cottura in l	76
Numero ripiani	5
Numero dei livelli di introduzione vano cottura 1	5
Numero dei livelli di introduzione vano cottura 2	5
Contrassegno dei ripiani	•
Illuminazione vano cottura	BrilliantLight
Temperature in °C	30–300
Temperature min. in °C	30
Temperature max in °C	300
Larghezza nicchia min. in mm	560
Larghezza nicchia max. in mm	568
Altezza nicchia min., in mm	590
Altezza nicchia max., in mm	595

H 7660 BP
Forni
design versatile con sonda termometrica e BrillantLight

Codice EAN: 4002516172789 / Numero di materiale: 11120970 /
Vecchio numero di materiale: 22766035SER

Profondità vano d'incasso in mm	550
Larghezza elettrodomestico in mm	595
Altezza elettrodomestico in mm	596
Profondità elettrodomestico in mm	568
Peso in kg	47,0
Assorbimento massimo in kW (modalità più energivora)	3,70
Tensione in V	220-240
Frequenza in Hz	50
Protezione in A	16
Numero fasi	1
Cavo di alimentazione con spina	•
Lunghezza del cavo elettrico in m	1,50
Sostituire luci	Assistenza tecnica
Accessori in dotazione	
Teglia con PerfectClean HBB 71	1
Teglia universale con PerfectClean HUBB 71	1
Griglia per cuocere e arrostire PyroFit	1
Guida completamente estraibile FlexiClip PyroFit (paio)	1
Sonda termometrica con cavo	1
Griglie di introduzione estraibili con PyroFit (paio)	1
Pastiglie decalcificanti	2
Lingue del display disponibili	
Lingue disponibili a display mediante Multilingua	bahasa malaysia, dansk, deutsch, english, español, français, hrvatski, italiano, magyar, nederlands, norsk, polski, português, русский, română, slovenčina, slovenščina, srpski, suomi, svenska, türkçe, українська, čeština, ελληνικά, ᎥᎥᎥᎥᎥᎥᎥ, ᎥᎥ, ᎥᎥᎥ, ᎥᎥᎥᎥ, ᎥᎥᎥ

H 7660 BP
Forni
design versatile con sonda termometrica e BrillantLight

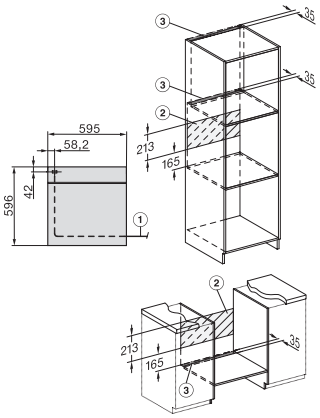

installation H7000 XL, installation drawing

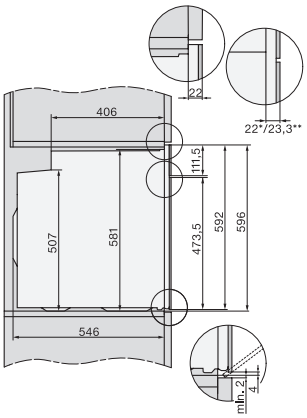

side view H7000 XL, installation drawings

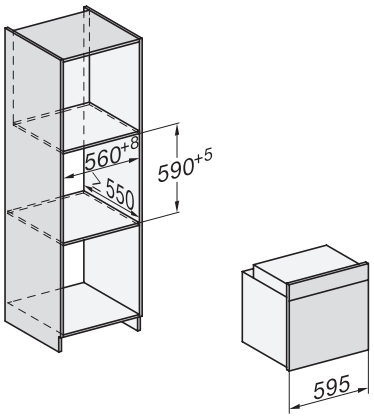

built-in H7000 XL, installation drawing

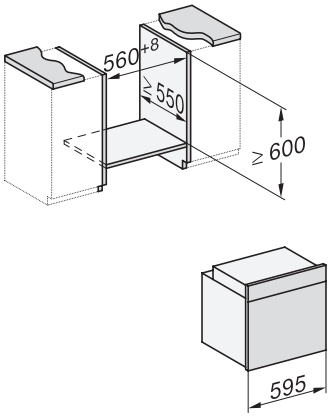

Installation H7000 XL underframe, installation drawings

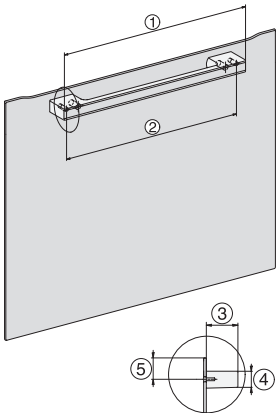
H2x6x-1B/BP/E/EP/I/IP, H2850BP, H7x6xB/BP/BPX, H2x6xB, installation drawings

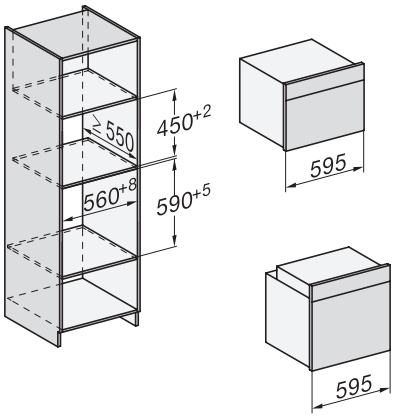

Installation H7000 BM XL, installation drawings

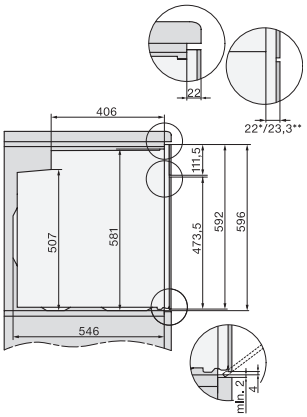

side view H7000 XL build-under, installation drawing

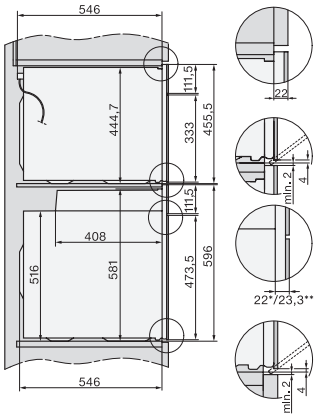

side view Kombi BM XL, installation drawings

H 7660 BP
Forni
design versatile con sonda termometrica e BrillantLight

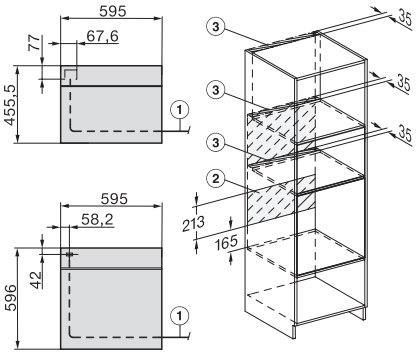

Installation Kombi BM XL, installation drawings