CVA 7845 125 Gala Ed
Macchina per il caffè da incasso con DirectWater
Design versatile con CoffeeSelect e AutoDescale per le massime esigenze.

- Grande display Touch con sensore prossimità: M Touch+MotionReact
- Aroma unico – con tre contenitori caffè in grani – CoffeeSelect
- Manutenzione automatica con AutoDescale e AutoClean
- Posizionamento perfetto: grazie al CupSensors brevettato
- Per apparecchio con connessione WLAN – Miele@home

Numero EAN: 4002516720621 / Numero di materiale: 12384610 /
Vecchio numero di materiale: 29784521CH

| | |
|---|---|
| **Promozione anniversario** | |
| Modelli per l'anniversario 125 | • |
| **Struttura e design** | |
| Colore apparecchio | Nero ossidiana opaco |
| **Promozione anniversario** | |
| 125 Gala Edition | • |
| **Lingue disponibili del display** | |
| Lingue display disponibili mediante MultiLingua | bahasa malaysia, dansk, deutsch, english, english (AU), english (CA), english (GB), english (US), español, français, français (CA), français (FR), hrvatski, italiano, magyar, nederlands, norsk, polski, português, русский, română, slovenčina, slovenščina, srpski, suomi, svenska, türkçe, українська, čeština, ελληνικά, ??????, ??, ??, ??, ????, ??? |
| **Struttura e design** | |
| Macchina per il caffè da incasso con sistema caffè in grani | • |
| VitroLine | • |
| ArtLine | • |
| **Vantaggi in termini di gusto** | |
| AromaticSystemFresh | • |
| CoffeeSelect | • |
| Preparazione OneTouch | • |
| Preparazione OneTouch for Two | • |
| DoubleShot | • |
| Profili utente programmabili | 10 |
| Macinacaffè conico che preserva l'aroma | • |
| Grado di macinatura regolabile | • |
| Quantità di macinatura programmabile | • |
| Quantità d'acqua programmabile | • |
| Temperatura dell'acqua programmabile | • |
| Quantità di latte programmabile | • |
| Quantità di schiuma di latte programmabile | • |
| Preinfusione programmabile | • |
| TeaTimer | • |
| **Comfort d'uso** | |
| Connessione in rete Miele@home | • |
| Display | M Touch |
| MotionReact: luce on con avvicinamento | • |
| MotionReact: display on con avvicinamento | • |
| CupSensor | • |
| PerformanceMode | • |
| Sistema EasyClick del contenitore del latte | • |

Maggiori informazioni su questo prodotto disponibili al link:
http://www.miele.ch/it/

CVA 7845 125 Gala Ed
Macchina per il caffè da incasso con DirectWater
Design versatile con CoffeeSelect e AutoDescale per le massime esigenze.

Numero EAN: 4002516720621 / Numero di materiale: 12384610 /
Vecchio numero di materiale: 29784521CH

| | |
|---|---|
| DirectWater | • |
| ComfortDoor | • |
| Maniglia nascosta | • |
| BrilliantLight | • |
| Illuminazione del modulo infusione | • |
| Modalità avanzata | • |
| MultiLingua | • |
| MyMiele | • |
| Funzione Aiuto | • |
| Numero di miscele di caffè in grani | 3 |
| Numero contenitori caffè in grani | 3 |
| Capacità contenitore caffè in grani A in g | 150 |
| Capacità contenitore caffè in grani B in g | 300 |
| Capacità contenitore caffè in grani C in g | 150 |
| Capacità totale contenitore caffè in grani in g | 600 |
| Contenitore caffè in grani estraibile | • |
| Capacità serbatoio dell'acqua in l | 2,7 |
| Capacità contenitore per il latte in l | 0,7 |
| Capacità recupero capsule in pezzi | 17 |
| Capacità vaschetta raccogligocce in l | 1,6 |
| Contenitori di alimentazione facilmente accessibili | • |
| Visualizzazione dell'ora | • |
| Sincronizzazione dell'ora | • |
| Visualizzazione data | • |
| Ora di accensione programmabile | • |
| Ora di spegnimento programmabile | • |
| Ora di stand-by programmabile | • |
| Impostazioni personalizzate | • |
| **Specialità bevande** | |
| Quantità erogate selezionabili in ml | 20-300 |
| Caffè ristretto semplice | • |
| Caffè ristretto doppio | • |
| Caffè espresso semplice | • |
| Caffè espresso doppio | • |
| Caffè semplice | • |
| Caffè doppio | • |
| Caffè lungo semplice | • |
| Caffè lungo doppio | • |
| Cappuccino semplice | • |
| Cappuccino doppio | • |
| Latte macchiato semplice | • |
| Latte macchiato doppio | • |
| Latte caldo semplice | • |
| Latte caldo doppio | • |
| Schiuma di latte semplice | • |
| Schiuma di latte doppia | • |
| Caffè espresso macchiato semplice | • |
| Caffè espresso macchiato doppio | • |

CVA 7845 125 Gala Ed
Macchina per il caffè da incasso con DirectWater
Design versatile con CoffeeSelect e AutoDescale per le massime esigenze.

Numero EAN: 4002516720621 / Numero di materiale: 12384610 /
Vecchio numero di materiale: 29784521CH

| | |
|---|---|
| Cappuccino Italiano semplice | • |
| Cappuccino Italiano doppio | • |
| Flat white semplice | • |
| Flat white doppio | • |
| Café au lait semplice | • |
| Café au lait doppio | • |
| Caffellatte semplice | • |
| Caffellatte doppio | • |
| Caffè americano semplice | • |
| Caffè americano doppio | • |
| Long black semplice | • |
| Long black doppio | • |
| Acqua calda semplice | • |
| Acqua calda doppia | • |
| Acqua bollente semplice | • |
| Acqua bollente doppia | • |
| Tè nero semplice | • |
| Tè nero doppio | • |
| Infuso alle erbe semplice | • |
| Infuso alle erbe doppio | • |
| Infuso alla frutta semplice | • |
| Infuso alla frutta doppio | • |
| Tè verde semplice | • |
| Tè verde doppio | • |
| Tè bianco semplice | • |
| Tè bianco doppio | • |
| Tè giapponese semplice | • |
| Tè giapponese doppio | • |
| Chai Latte semplice | • |
| Chai Latte doppio | • |
| Caffettiera | • |
| Teiera | • |
| **Efficienza e sostenibilità** | |
| Classe di efficienza energetica | B |
| Possibilità di attivare la modalità ECO a risparmio energetico | • |
| Potenza assorbita in modo standby in W | 0,3 |
| Potenza assorbita in modo stand-by in rete in W | 2,0 |
| Tempo fino allo spegnimento automatico in modo spento in min | 20 |
| Tempo fino allo spegnimento automatico in modo stand-by in min | 20 |
| Tempo fino allo spegnimento automatico in modo stand-by in rete in min | 20 |
| **Pulizia semplice** | |
| AutoDescale | • |
| Decalcificazione manuale | • |
| AutoClean | • |

CVA 7845 125 Gala Ed
Macchina per il caffè da incasso con DirectWater
Design versatile con CoffeeSelect e AutoDescale per le massime esigenze.

Numero EAN: 4002516720621 / Numero di materiale: 12384610 /
Vecchio numero di materiale: 29784521CH

| | |
|---|---|
| Risciacquo automatico del condotto del latte dal serbatoio dell'acqua | • |
| Pratici programmi di pulizia | • |
| Funzione di risciacquo automatica | • |
| ComfortClean | • |
| Condotto del latte estraibile | • |
| Modulo infusione estraibile | • |
| Durezza dell'acqua regolabile | • |
| **Sicurezza** | |
| Blocco messa in funzione | • |
| **Dati tecnici** | |
| Larghezza nicchia minima in mm | 560 |
| Larghezza nicchia massima in mm | 568 |
| Altezza nicchia minima in mm | 450 |
| Altezza nicchia massima in mm | 452 |
| Profondità nicchia in mm | 550 |
| Erogatore regolabile in altezza in cm | 16,5 |
| Erogatore regolabile in altezza in cm | 4,0 |
| Larghezza apparecchio in mm | 595 |
| Altezza apparecchio in mm | 455 |
| Profondità apparecchio in mm | 475 |
| Profondità con sportello aperto in cm | 108,0 |
| Potenza massima assorbita in kW | 1,45 |
| Tensione in V | 220-240 |
| Protezione in A | 10 |
| Numero di fasi | 1 |
| Lunghezza del tubo di afflusso acqua in m | 1,5 |
| Lunghezza del cavo elettrico in m | 2,0 |
| **Accessori in dotazione** | |
| Contenitore per il latte in vetro | • |
| Cartuccia anticalcare | • |
| AutoCleaner | • |

CVA 7845 125 Gala Ed
Macchina per il caffè da incasso con DirectWater
Design versatile con CoffeeSelect e AutoDescale per le massime esigenze.

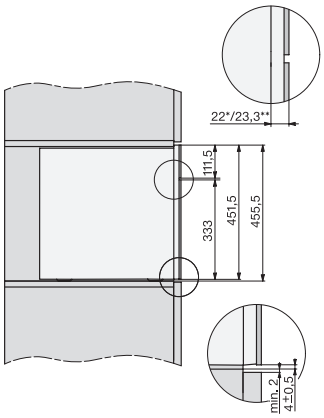


CVA7000, side view (*footnote) (installation drawing)

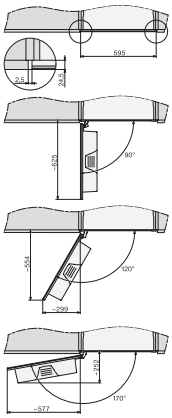


CVA7000, top view (installation drawings)

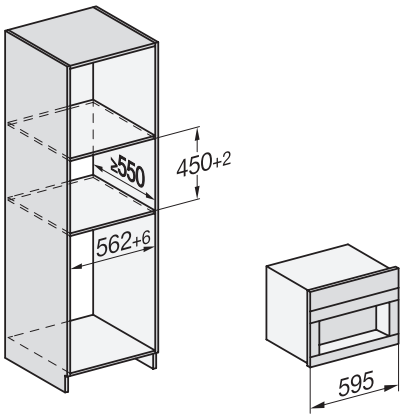


CVA7000, Built-in larder unit for appliances with fresh water connection (built in)

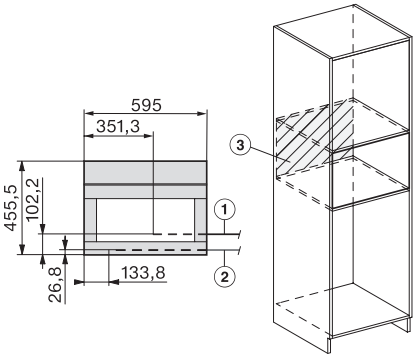


CVA7000, installation (installation drawings)