CS 7102-1 FL
SmartLine elemanı
378 mm | gazlı | 2 brülör | birleştirilebilir



- Kolay kumanda – Düğmeli tek elle kullanım
- Şık tasarım – Yüzey seviyesinde veya yerleştirme şeklinde montaj
- Tüm SmartLine serisi ürünleriile mükemmel kombine edilebilirlik
- Özellikle esnek – 1 normal ocak beki ve 1 güçlü ocak beki
- Kolay temizlik – Bulaşık makinesine uygun ComfortClean bek

EAN: 4002516306184 / Malzeme numarası: 11402840 /
Eski malzeme numarası: 27710251I

Genel bilgiler	
Model tanımı	CS 7102-1 FL
Üretici malzeme numarası	11402840
EAN numarası	4002516306184
Pazarlama sınıfı	Platinum
Isıtma modu	
Isıtma türü	Gaz
Model	
SmartLine	•
Tasarım	
Yüzeyle sıfır montaj	•
Şık cam seramik yüzey	•
Cam seramik rengi	Siyah
Yüzey üzerine montaj	•
Ocak bölmesi donanımı	
Pişirme bölmesi sayısı	2
Gazlı brülörün gücü	
Normal brülör, kW	1,70
Güçlü brülör, kW	2,70
1. ocak bölmesi/pişirme alanı	
Konum	Ön orta
Tür	Normal brülör
Boyut (mm)	Ø 100-220
Maks. güç (W)	1700
2. ocak bölmesi/pişirme alanı	
Konum	Arka orta
Tür	Güçlü brülör
Boyut (mm)	Ø 140-240
Maks. güç (W)	2700
Kullanım rahatlığı	
Sensörlü tuşlar aracılığıyla kumanda	Düğme
Döner düğme aracılığıyla kumanda	•
Tek elle elektronik ateşleme	•
Bakım konforu	
Kolay temizlenir cam seramik	•
Bulaşık makinesinde yıkanabilir ocak ızgarası	•
Güvenlik	
GasStop	•
Teknik veriler	
Ölçüler (Y x G x D), mm	92 x 378 x 520
Ölçüler (mm) (genişlik)	378
Ölçüler (mm) (yükseklik)	92
Ölçüler (mm) (derinlik)	520
Yüzey ile aynı seviyede montaj şeklinde iç kesit ölçüsü (G x D), mm	358/382 x 500/524
Yüzey üzerine kurulum şeklinde kesit ölçüsü (mm) (genişlik)	358 mm
Yüzey üzerine kurulum şeklinde kesit ölçüsü (mm) (derinlik)	500 mm
Yüzeyle sıfır kurulum şeklinde iç kesit ölçüsü (mm) (genişlik)	358

CS 7102-1 FL
SmartLine elemanı
378 mm | gazlı | 2 brülör | birleştirilebilir



EAN: 4002516306184 / Malzeme numarası: 11402840 /
Eski malzeme numarası: 27710251I

Bağlantı kutulu montaj yüksekliği (mm)	92
Yüzeyle sıfır kurulum şeklinde iç kesit ölçüsü (mm) (derinlik)	500
Ağırlık (kg)	7
Yüzeyle sıfır kurulum şeklinde dış kesit ölçüsü (mm) (genişlik)	382
Yüzeyle sıfır kurulum şeklinde dış kesit ölçüsü (mm) (derinlik)	524
Toplam bağlantı değeri (kW)	4,40
Elektrik besleme hattı uzunluğu (m)	2,0
Gaz bağlantısı konumu	Arka sol
Gerilim (V)	230
Frekans (Hz)	50 - 60
Birlikte verilen aksesuarlar	
Elektrik kablosu	•
CSFG7000 FlameGuard	•
Doğalgaz için enjektör (meme) seti	•
Sıvı gaz enjektör (meme) seti	•

CS 7102-1 FL
SmartLine elemanı
378 mm | gazlı | 2 brülör | birleştirilebilir

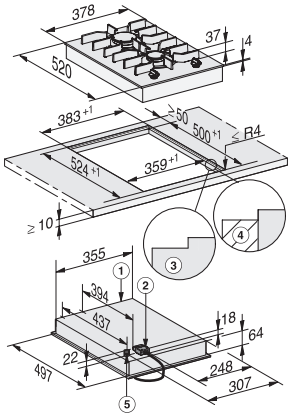

CS7102FL, CS7102-1FL flush (installation drawing)

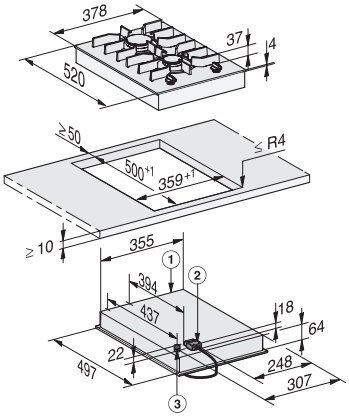

CS7102FL, CS7102-1FL (installation drawing)

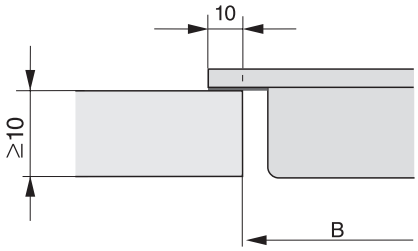

CS 7000 FL (Installation drawing)

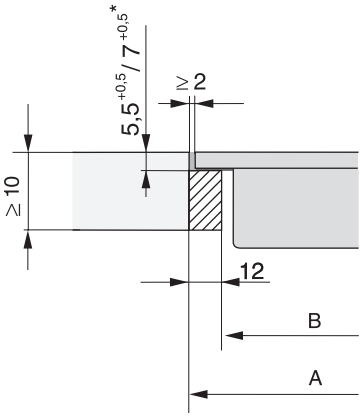

CS 7000 FL, flush (Installation drawing)