CS 1212-1 I
ProLine elemanı
288 mm | indüksiyonlu | 2 ocak bölmesi | birleştirilebilir



- Profi-Design – Çerçeveli cam seramik 288 mm 288 mm genişliğinde
- Çok esnek – 2 pişirme alanı
- Kolay ve doğrudan kullanım – Metal düğme ile kumanda
- Geniş güç spektrumu – sıcak tutma fonksiyonu ve TwinBooster
- Çok konforlu ve güvenli – Kumanda ve kalan ısı göstergesi

EAN: 4002515019351 / Malzeme numarası: 09047620 /
Eski malzeme numarası: 27121252D

Genel bilgiler	
Model tanımı	CS 1212-1 I
Üretici malzeme numarası	09047620
EAN numarası	4002515019351
Pazarlama sınıfı	Gold
Isıtma modu	
Isıtma türü	İndüksiyon
Model	
ProLine	•
Tasarım	
Şık cam seramik yüzey	•
Paslanmaz çelik çerçeve	•
Baskı tasarımı	LightPrint
Paslanmaz çeliğe işlenmiş Miele logosu	•
Yüzey üzerine montaj	•
Ocak bölmesi donanımı	
Pişirme bölmesi sayısı	2
1. ocak bölmesi/pişirme alanı	
Konum	Ön orta
Tür	İkili devre halkası
Boyut (mm)	Ø 100-160
Maks. Booster gücü (W)	2200
Maks. güç (W)	1400
2. ocak bölmesi/pişirme alanı	
Konum	Arka orta
Tür	İkili devre halkası
Boyut (mm)	Ø 160-230
Maks. Booster gücü (W)	3000
Maks. güç (W)	2300
Maks. TwinBooster gücü (W)	3700
Kullanım rahatlığı	
Tencere ve tencere boyutu algılama	•
Hızlı pişirme otomatiği	•
Sıcak tutma	•
Döner düğme aracılığıyla kumanda	•
Verimlilik	
Kalan ısıdan faydalanma	•
Bakım konforu	
Kolay temizlenir cam seramik	•
Güvenlik	
Emniyet kapatması	•
Çalıştırma kilidi	•
Entegre soğutma fanı	•
Aşırı ısınmaya karşı koruma	•
Kalan ısı göstergesi	•
Çalışma göstergesi	•
Teknik veriler	
Ölçüler (Y x G x D), mm	73 x 288 x 520

CS 1212-1 I
ProLine elemanı
288 mm | indüksiyonlu | 2 ocak bölmesi | birleştirilebilir



EAN: 4002515019351 / Malzeme numarası: 09047620 /
Eski malzeme numarası: 27121252D

Ölçüler (mm) (genişlik)	288
Ölçüler (mm) (yükseklik)	73
Ölçüler (mm) (derinlik)	520
Yüzey üzerinde kurulumda kesit ölçüleri (G x D), mm	272 mm x 500 mm
Yüzey üzerine kurulum şeklinde kesit ölçüsü (mm) (genişlik)	272 mm
Yüzey üzerine kurulum şeklinde kesit ölçüsü (mm) (derinlik)	500 mm
Bağlantı kutulu montaj yüksekliği (mm)	73
Ağırlık (kg)	8
Toplam bağlantı değeri (kW)	3,70
Elektrik besleme hattı uzunluğu (m)	2,0
Gerilim (V)	230
Frekans (Hz)	50 - 60
Birlikte verilen aksesuarlar	
Elektrik kablosu	•

CS 1212-1 I
ProLine elemanı
288 mm | indüksiyonlu | 2 ocak bölmesi | birleştirilebilir

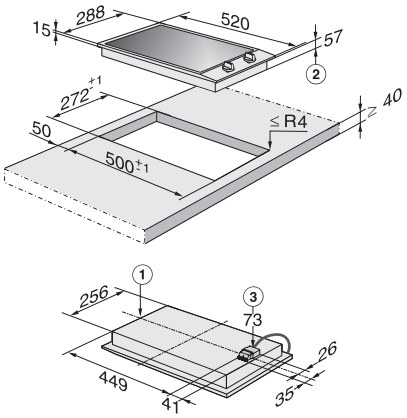

CS1212-3I, CS1212-1I (Installation drawing)