KMDA 7633 FR

Table de cuisson à induction avec hotte intégrée
avec deux espaces de cuisson PowerFlex et une hotte disposée au centre

- Puissance d'aspiration régulée automatiquement – Con@ctivity
- Commande frontale à touches senstives -SmartSelect
- Flexible et rapide – 4 zones de cuisson dont 2 zones PowerFlex
- Filtrage efficace : filtre à graisse métallique inox à 10 couches
- Économe en énergie et silencieux – Moteur ECO ultra performant

A+++ A++

Code EAN: 4002516238553 / Numéro de matériel: 11345350 /
Ancien Numéro de matériel: 26763301D

Modes de cuisson	
Recyclage guidé avec un accessoire en option	Convertible
Design	
Surface vitrocéramique	•
Couleur de la vitrocéramique	Noir
Cadre inox tout autour	•
Encastrement avec cadre	•
Équipement zones cuisson	
Nombre de zones de cuisson	4
Nombre de zones de cuisson	2
Nombre max. de récipients	4
Zones de cuisson PowerFlex	
Nombre	4
Type	Zone de cuisson PowerFlex
Diamètre en mm	Ø 150 – 230
Puissance en W	2100
Booster en W	3000
TwinBooster en W	3650
1e zone/zone de cuisson	
Position	Gauche
Type	Ponts PowerFlex
Taille en mm	230x390
Puissance max. en W avec Booster	4800
Puissance max. en W	3400
Puissance max. en W avec TwinBooster	7300
2e zone/zone de cuisson	
Position	droite
Type	Ponts PowerFlex
Taille en mm	230x390
Puissance max. en W avec Booster	4800
Puissance max. en W	3400
Puissance max. en W avec TwinBooster	7300
Confort d'utilisation	
Miele@home	•
Commande par touches sensitives	Smart Select
Fonction automatique Con@ctivity	•
Affichage numérique des niveaux de puissance	•
Couleur d'affichage	Jaune
Début de cuisson automatique	•
Fonction Stop & Go	•
Fonction de rappel (Recall)	•
Arrêt automatique	•
Détection permanente de casserole	•
Possibilité de réglages individuels (par ex. signaux sonores)	•
Durée arrêt différé 5/15 min.	•
Indicateur de saturation du filtre à charbon actif	•
Protection nettoyage	•
Indicateur de saturation du filtre à graisses	•
Fonction Minuterie	•
Maintien au chaud	•

KMDA 7633 FR

Table de cuisson à induction avec hotte intégrée
avec deux espaces de cuisson PowerFlex et une hotte disposée au centre

Code EAN: 4002516238553 / Numéro de matériel: 11345350 /
Ancien Numéro de matériel: 26763301D

Intérieur de hotte CleanCover facile à nettoyer	•
Efficacité et durabilité	
Classe d'efficacité énergétique (A+++ – D)	A++
Moteur ECO	•
Consommation d'énergie annuelle en kWh/an	25,1
Classe d'efficacité de la dynamique des fluides	A
Classe d'efficacité lumineuse	NA
Classe pour le degré de saturation des graisses	A
Confort d'entretien	
Vitrocéramique facile à nettoyer	•
Système de filtration	
Nombre de filtres à graisses inox lavables au lave-vaisselle (10 couches)	1
Évacuation d'air	
Puissance de ventilation Niveau Booster (m^3/h) selon EN 61591	570
Puissance de ventilation niveau Booster (m^3/h)	570
Puissance acoustique niveau min. (dB(A) re 1 pW) selon EN 60704-3	45,0
Puissance acoustique niveau max. (dB(A) re1pW) selon EN 60704-3	69,0
Puissance acoustique Niveau intensif (dB(A) re1pW) selon EN 60704-3	73,0
Pression acoustique niveau min. (dB(A) re 20 µPa) selon EN 60704-2-13	30,0
Puissance acoustique au niveau Booster (dB(A) re 1 pW) selon EN 60704-3	73,0
Pression acoustique niveau max. (dB(A) re20 µPa) selon EN 60704-2-13	54,0
Pression sonore Niveau intensif (dB(A) re20µPa) selon EN 60704-2-13	59,0
Pression acoustique au niveau Booster (dB(A) re 20 µPa) selon EN 60704-2-13	59,0
Air recyclé	
Puissance de ventilation Niveau Booster (m^3/h) selon EN 61591	510
Puissance acoustique Niveau intensif (dB(A) re1pW) selon EN 60704-3	75,0
Pression sonore Niveau intensif (dB(A) re20µPa) selon EN 60704-2-13	61,0
Sécurité	
Sécurité Oubli	•
Fonction de verrouillage	•
Verrouillage de la mise en marche	•
Ventilateur de refroidissement intégré	•
Sécurité anti-surchauffe	•
Indicateur de chaleur résiduelle	•
Caractéristiques techniques	
Dimensions en mm (largeur)	806
Dimensions en mm (hauteur)	206
Dimensions en mm (profondeur)	526
Dimensions de la découpe en mm (largeur) pour encastrement standard	780

KMDA 7633 FR

Table de cuisson à induction avec hotte intégrée
avec deux espaces de cuisson PowerFlex et une hotte disposée au centre

Code EAN: 4002516238553 / Numéro de matériel: 11345350 /
Ancien Numéro de matériel: 26763301D

Dimensions de la découpe en mm (profondeur) pour encastrement standard	500
Hauteur d'encastrement avec boîtier de raccordement (mm)	194
Poids en kg	22
Puissance totale de raccordement en kW	7,50
Tension en V	230
Fréquence en Hz	50-60
Modification technique par rapport à KMDA 7774-1	•
Longueur du câble d’alimentation électrique en m	2
Accessoires fournis	
Câble d’alimentation	Oui

KMDA 7633 FR

Table de cuisson à induction avec hotte intégrée
avec deux espaces de cuisson PowerFlex et une hotte disposée au centre

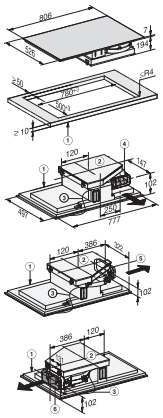

KMDA 7633 FR, KMDA 7634 FR, KMDA 7476 FR
(Installation drawing)

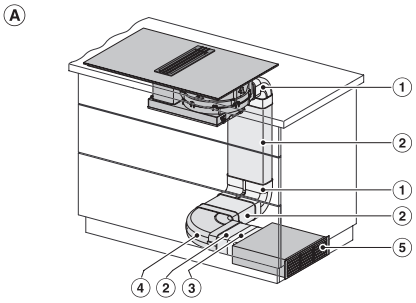

KMDA 7633, KMDA 7634, KMDA 7476 Built-in version
1 (Installation drawing)

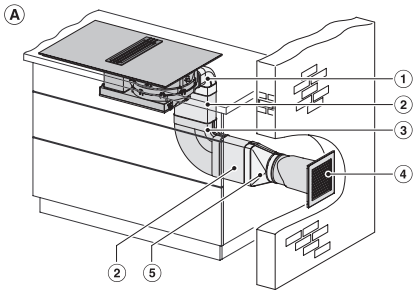

KMDA 7633 KMDA 7634, KMDA 7476 - Built-in version
6 (Installation drawing)

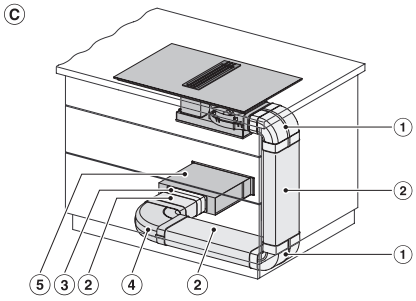

KMDA 7633, KMDA 7634, KMDA 7476 - built-in version
(Installation drawing)

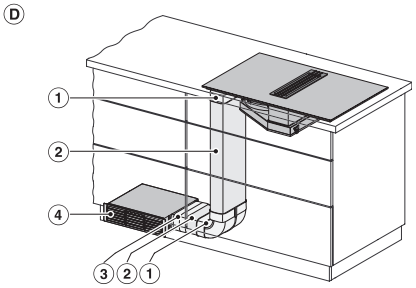

KMDA 7633, KMDA 7634, KMDA 7476 - built-in version
(Installation drawing)

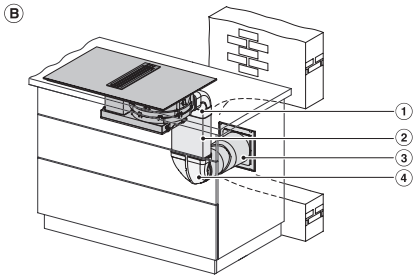

KMDA 7633, KMDA 7634, KMDA 7476 - built-in version
7 (Installation drawing)

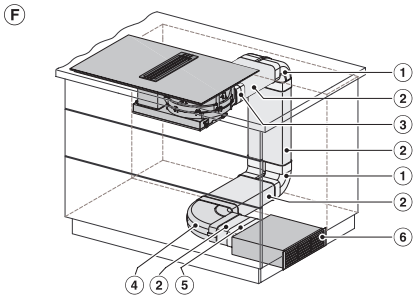

KMDA 7633, KMDA 7634, KMDA 7476 - built-in version
2 (Installation drawing)

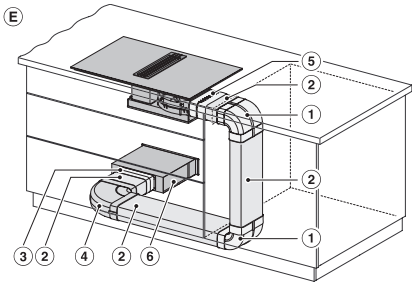

KMDA 7633, KMDA 7634, KMDA 7476 - built-in version
5 (Installation drawing)

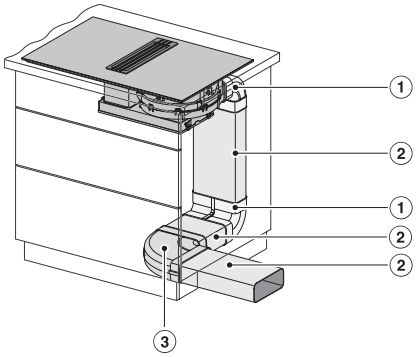

KMDA 7633, KMDA 7634, KMDA 7476 - built-in version
8 (Installation drawing)

KMDA 7633 FR
Table de cuisson à induction avec hotte intégrée
avec deux espaces de cuisson PowerFlex et une hotte disposée au centre

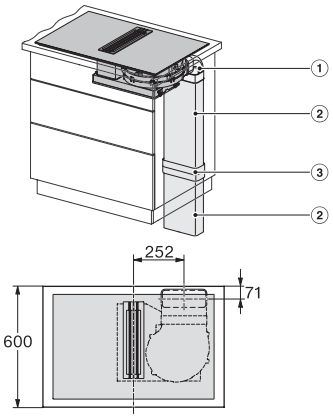

KMDA 7633, KMDA 7634, KMDA 7476 - built-in version 10 (Installation drawing)

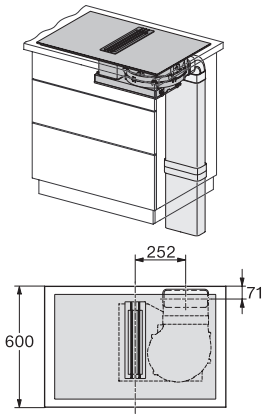

KMDA 7633, KMDA 7634, KMDA 7476 - built-in version 10 (Installation drawing)

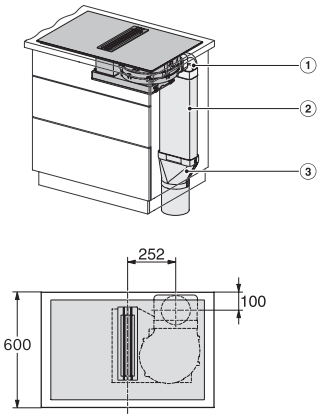

KMDA 7633, KMDA 7634, KMDA 7476 - built-in version 11 (Installation drawing)

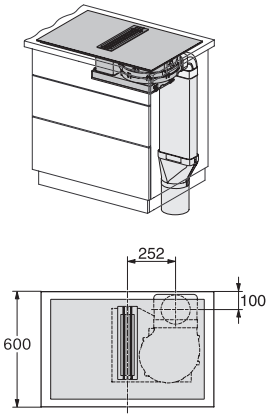

KMDA 7633, KMDA 7634, KMDA 7476, – built-in version 11 (Installation drawing)