DA 6708 D Aura Edition 6000
Hotte pour îlot
éclairage LED économie d'énergie, touches sensitives et confort d'utilisation

- Design uniforme – en harmonie avec les appareils encastrables
- Confort d'utilisation unique – Con@ctivity
- Performant – 620 m3/hau niveau Booster
- Efficacité : filtre à charbon actif NoSmell
- Utile : saturation du filtre à charbon actif programmable

Code EAN: 4002515937075 / Numéro de matériel: 10755630 /
Ancien Numéro de matériel: 28670845D

Modèle	
Hotte îlot	•
Modèle et design	
Coloris	Noir obsid.
Modes de cuisson	
Type d'évacuation d'air	Air recyclé
Confort d'utilisation	
Mise en réseau avec Miele@home	•
Fonction automatique Con@ctivity	•
Commande électronique	•
Niveaux de puissance (nombre sans niveau Booster)	3
commande tactile	•
Application Miele@mobile	•
Durée arrêt différé 5/15 min.	•
Niveaux Booster	1
Désactivation programmable du niveau Booster	•
Indicateur de saturation du filtre à graisses	•
Affichage de la saturation du filtre à graisses	•
Affichage de la saturation du filtre à charbon actif	•
Intérieur de hotte CleanCover facile à nettoyer	•
Efficacité et durabilité	
Classe d'efficacité énergétique (A+++ – D)	C
Consommation d'énergie annuelle en kWh/an	80,6
Classe d'efficacité de la dynamique des fluides	D
Classe d'efficacité lumineuse	A
Classe pour le degré de saturation des graisses	B
Système de filtration	
Nombre de filtres à graisses inox lavables au lave-vaisselle (10 couches)	2
Éclairage	
LED	•
Nombre x Watt	4 x 3 W
Puissance d'éclairage en Lx	720 lx
Température de couleur en K	3500 Kelvin
Variateur de luminosité	•
Ventilateur	
Ventilateur aspirant d'un seul côté	•
Moteur à courant alternatif (moteur AC)	•
Air recyclé	
Puissance de ventilation Niveau 1 (m^3/h) selon EN 61591	250
Puissance de ventilation Niveau 2 (m^3/h) selon EN 61591	370
Puissance de ventilation Niveau Booster (m^3/h) selon EN 61591	620
Puissance de ventilation Niveau 3 (m^3/h) selon EN 61591	470
Puissance acoustique Niveau 1 (dB(A) re1pW) selon EN 60704-3	54,0
Puissance acoustique Niveau intensif (dB(A) re1pW) selon EN 60704-3	74,0
Puissance acoustique Niveau 2 (dB(A) re1pW) selon EN 60704-3	63,0

DA 6708 D Aura Edition 6000
Hotte pour îlot
éclairage LED économie d'énergie, touches sensitives et confort d'utilisation

Code EAN: 4002515937075 / Numéro de matériel: 10755630 / Ancien Numéro de matériel: 28670845D

Puissance acoustique Niveau 3 (dB(A) re1pW) selon EN 60704-3	67,0
Pression acoustique Niveau 1 (dB(A) re20µPa) selon EN 60704-2-13	39,0
Pression acoustique Niveau 2 (dB(A) re20µPa) selon EN 60704-2-13	48,0
Pression acoustique Niveau 3 (dB(A) re20µPa) selon EN 60704-2-13	53,0
Pression sonore Niveau intensif (dB(A) re20µPa) selon EN 60704-2-13	59,0
Sécurité	
Sécurité Oubli	•
Verre securit	•
Caractéristiques techniques	
Largeur du fût en mm	1000
Hauteur du fût en mm	112
Hauteur totale de hotte à recyclage min. en mm	500
Profondeur du fût en mm	700
Hauteur totale de hotte à recyclage max. en mm	1500
Distance min. en mm au-dessus des tables de cuisson électriques	450
Poids net en kg	33,0
Longueur du câble d'alimentation électrique en m	1,8
Raccordement fixe	•
Distance min. au-dessus des tables de cuisson gaz (puissance totale max. 12,6 kW, brûleur ≤ 4,5 kW) en mm	650
Puissance totale de raccordement en kW	0,15
Tension en V	230
Protection par fusible en A	10
Nombre de phases	1
Fréquence en Hz	50
Instructions de montage	
Gabarit de montage	•
Association avec table de cuisson Miele compatible Wi-Fi	recommandable
Accessoires fournis	
Filtre à charbon actif	•
Accessoires disponibles en option	
Filtre à charbon actif régénérable	DKF 21-R

DA 6708 D Aura Edition 6000
Hotte pour îlot
éclairage LED économie d'énergie, touches sensitives et confort d'utilisation

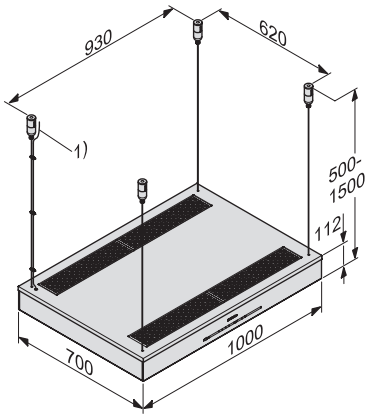

DA 6708 D (Installation drawing)