CS 7611 FL
Domino SmartLine
Avec un wok chauffé par induction

- Commande frontale à touches senstives -SmartSelect
- Design élégant : encastrement à fleur de plan ou standard
- Se combine parfaitement avec tous les éléments SmartLine
- Exceptionnel : avec wok intégré
- Puissance : fonction Booster

Code EAN: 4002515836071 / Numéro de matériel: 10681580 /
Ancien Numéro de matériel: 27761150D

Type de chauffage	
Type de chauffage	Induction
Modèle	
SmartLine	•
Design	
Surface vitrocéramique	•
Encastrement à fleur de plan	•
Couleur de la vitrocéramique	Noir
Encastrement avec cadre	•
Brûleur wok en verre	•
Équipement zones cuisson	
Nombre de zones de cuisson	1
1e zone/zone de cuisson	
Position	central
Type	Plaque Wok
Taille en mm	Ø 300
Puissance max. en W avec Booster	3000
Puissance max. en W	2500
6e zone/zone de cuisson	
Plaque Wok	Plaque creuse pour wok
Confort d'utilisation	
Commande par touches sensitives	Smart Select
Détection de casseroles/de la taille des casseroles	•
Couleur d'affichage	Jaune
Début de cuisson automatique	•
Maintien au chaud	•
Fonction Stop & Go	•
Fonction de rappel (Recall)	•
Arrêt automatique	•
Détection permanente de casserole	•
Possibilité de réglages individuels (par ex. signaux sonores)	•
Protection nettoyage	•
Fonction Minuterie	•
Confort d'entretien	
Vitrocéramique facile à nettoyer	•
Sécurité	
Sécurité Oubli	•
Fonction de verrouillage	•
Verrouillage de la mise en marche	•
Ventilateur de refroidissement intégré	•
Sécurité anti-surchauffe	•
Indicateur de chaleur résiduelle	•
Caractéristiques techniques	
Dimensions (l x h x p) en mm	134 x 378 x 520
Dimensions en mm (largeur)	378
Dimensions en mm (hauteur)	134
Dimensions en mm (profondeur)	520
Dimensions de la découpe (l x p) pour encastrement à fleur de plan en mm	358/382 x 500/524

CS 7611 FL
Domino SmartLine
Avec un wok chauffé par induction

Code EAN: 4002515836071 / Numéro de matériel: 10681580 /
Ancien Numéro de matériel: 27761150D

Dimensions de la découpe en mm (largeur) pour encastrement standard	358
Dimensions de la découpe en mm (profondeur) pour encastrement standard	500
Hauteur d'encastrement avec boîtier de raccordement (mm)	129
Dimension de la découpe intérieure en mm (largeur) pour encastrement à fleur de plan	358
Dimension de la découpe intérieure en mm (profondeur) pour encastrement à fleur de plan	500
Poids en kg	12
Dimension de la découpe extérieure en mm (largeur) pour encastrement à fleur de plan	382
Dimension de la découpe extérieure en mm (profondeur) pour encastrement à fleur de plan	524
Puissance totale de raccordement en kW	3,00
Longueur du câble d'alimentation électrique en m	1,5
Tension en V	220-240
Fréquence en Hz	50-60
Accessoires fournis	
Câble d'alimentation	Oui
Poêle wok sans revêtement	•

CS 7611 FL
Domino SmartLine
Avec un wok chauffé par induction

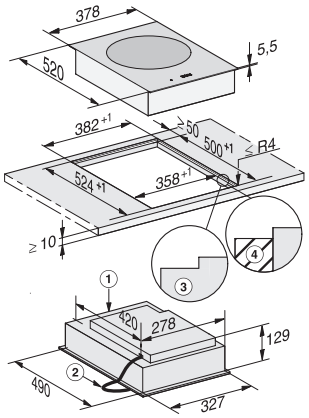

CS 7611 FL, flush (Installation drawing)

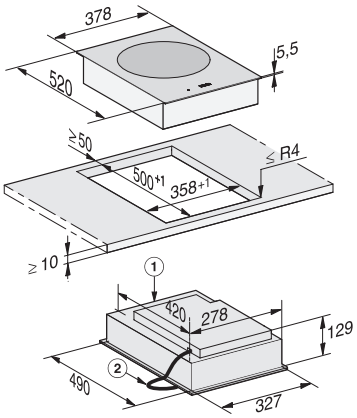

CS 7611 FL, (Installation drawing)

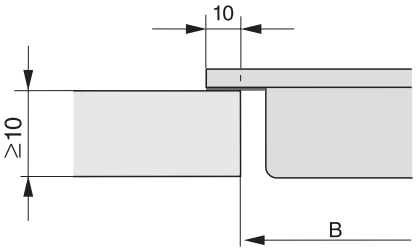

CS 7000 FL (Installation drawing)

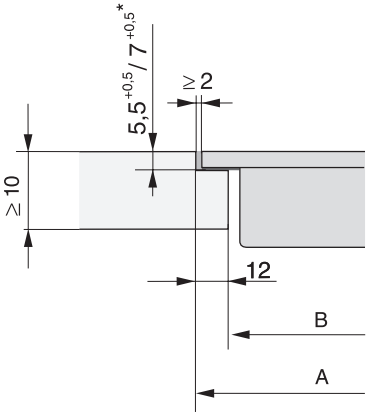

CS 7000 FL, flush (Installation drawing)

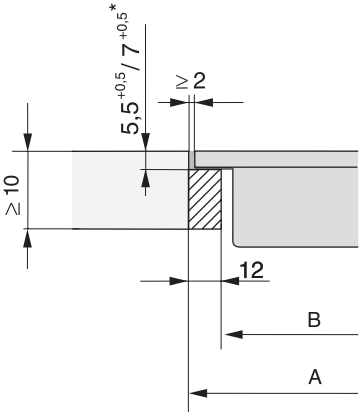

CS 7000 FL, flush (Installation drawing)