K 12024 S-3
Réfrigérateur posable
avec comp. cong. pour refroid. et cong. pratiques sur espace réduit.

- Les balconnets de contre-porte vont au lave-vaisselle grâce à ComfortClean
- Compartiment de congélation 4 étoiles intégré
- Commande simple et manuelle

Code EAN: 4002515599457 / Numéro de matériel: 10157500 /
Ancien Numéro de matériel: 36120243EU1

| | |
|---|---|
| **Catégorie d'appareil** | |
| Réfrigérateur | • |
| **Modèle** | |
| Appareil posable | • |
| Ouverture de porte | droite |
| Charnière de porte interchangeable | • |
| **Design** | |
| Coloris de la carrosserie | Blanc |
| Couleur de la façade | Blanc |
| Éclairage de la zone de réfrigération | Lampe à incandescence |
| **Confort d'utilisation** | |
| ComfortClean | • |
| **Commande** | |
| Panneau de commande | Bouton rotatif |
| Partie réfrigération débranchable | Non |
| Réglage indépendant de la température pour la zone de réfrigération et de congélation | Non |
| Nombre de zones de température | 2 |
| **Réfrigérateur/zone de réfrigération** | |
| Nombre de clayettes | 2 |
| dont divisibles (FlexiBoard) | 1 |
| Compartiment de rangement du beurre et du fromage | • |
| Nombre de balconnets de contreporte pour conserves | 1 |
| Balconnet de contreporte pour bouteilles | 1 |
| Balconnets de contreporte | 2 |
| **Efficacité et durabilité** | |
| Classe d'efficacité énergétique (A–G) | E |
| Consommation d'énergie par an en kWh | 146,00 |
| Consommation d'énergie en 24 h en kWh | 0,40 |
| **Caractéristiques techniques** | |
| Largeur des appareils en mm | 601 |
| Hauteur de l'appareil en mm | 850 |
| Profondeur de l'appareil en mm | 628 |
| Poids en kg | 38,2 |
| Classe climatique | SN-ST |
| Zone de réfrigération en l | 126 |
| Zone de congélation 4 étoiles en l | 18 |
| Volume total utile en l | 143 |
| Durée de conservation en cas de panne en h | 9 |
| Capacité de congélation en kg/24 h | 4,29 |
| Classe d'émissions de bruit acoustique dans l'air (A-D) | C |
| Émissions de bruit acoustique en dB(A) re1pW | 37 |
| Consommation électrique en milliampères (mA) | 800 |
| Tension en V | 220-240 |
| Protection par fusible en A | 10 |
| Nombre de phases | 1 |
| Fréquence en Hz | 50 |
| Longueur du câble d'alimentation électrique en m | 2,4 |
| Remplacer l'ampoule | Service après-vente |

K 12024 S-3
Réfrigérateur posable
avec comp. cong. pour refroid. et cong. pratiques sur espace réduit.

Code EAN: 4002515599457 / Numéro de matériel: 10157500 /
Ancien Numéro de matériel: 36120243EU1

| Accessoires fournis | |
|---|---|
| Balconnet à œufs | • |
| Bac à glaçons | • |

K 12024 S-3
Réfrigérateur posable
avec comp. cong. pour refroid. et cong. pratiques sur espace réduit.

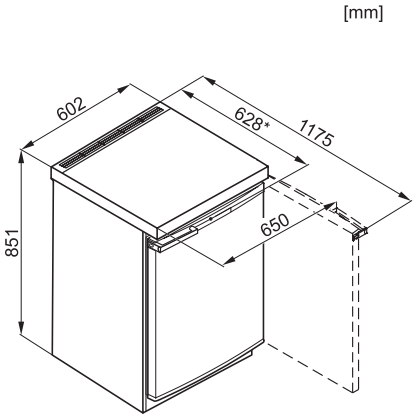


K12023S, K12023S-2, K12023S-3, K12024S, K12024S-2, K12024S-3 (*footnote)

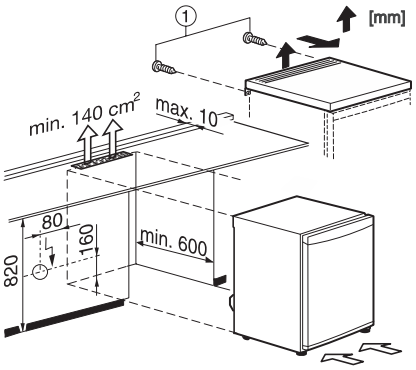


K12010S-2, K12012S-2, K12020S-1, K12022S-1, K12023S-2, K12024S-2, K12023S-3, K12024S-3, without frame