DAZ 1620

Εντοιχιζόμενος απορροφητήρας
με ενεργειακά αποδοτικό φωτισμό LED & διακόπτες απαλής αφής για ευκολία χρήσης.

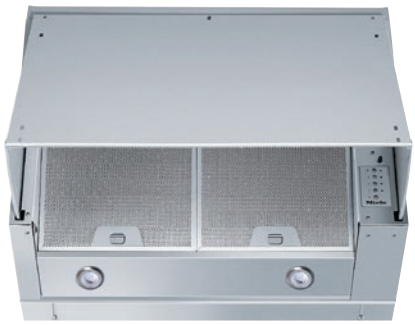

- Αόρατος – γίνεται ένα με το ντεκόρ της κουζίνας
- Powerful – ?? σε βαθμίδα Booster
- Ενεργειακή απόδοση και ομοιόμορφος φωτισμός – 2 προβολείς LED
- Ασφάλεια και εύκολος καθαρισμός – Miele CleanCover
- Για τέλεια λειτουργικότητα – εξαρτήματα για σωστό εξαερισμό

A+++ D B

EAN: 4002516852582 / Αριθμός υλικού: 12697760 /
Παλαιός αριθμός υλικού: 28Z1620SD

Τύπος κατασκευής	
Συρταρωτός απορροφητήρας	•
Τρόποι λειτουργίας	
Τύπος αεραγωγού	Τοποθ. εκ των υστέρων
Σχεδιασμός	
Χρώμα	Ανοξείδωτος χάλυβας (PF)
Άνεση για τον χρήστη	
Ηλεκτρονικά χειριστήρια	•
Στοιχεία ελέγχου	Διακόπτες φωτισμού αφής με LED
Βαθμίδες ισχύος (αριθμός χωρίς βαθμίδα Booster)	3
Βαθμίδες booster	1
Αποδοτικότητα και βιωσιμότητα	
Ετήσια κατανάλωση ενέργειας σε kWh/έτος	75,9
Κλάση ενεργειακής απόδοσης (A+++-D)	B
Κλάση απόδοσης φιλτραρίσματος λίπους	B
Ενεργειακή κλάση υδροδυναμικής	B
Ενεργειακή κλάση φωτισμού	A
Σύστημα φίλτρου	
Πλήθος μεταλλικών φίλτρων λίπους που πλένονται στο πλυντήριο πιάτων	2
Φωτισμός	
Αριθμός x W	2 x 1,0 W
Ένταση φωτισμού σε Lx	170 lx
Τουρμπίνα	
Διπλή τουρμπίνα	•
Μοτέρ AC	•
Εξαγωγή	
Ροή αέρα στη βαθμίδα 1 (m^3/h) σύμφωνα με το EN 61591	300
Ροή αέρα στη βαθμίδα 2 (m^3/h) σύμφωνα με το EN 61591	470
Ροή αέρα στη βαθμίδα 3 (m^3/h) σύμφωνα με το EN 61591	620
Απορροφητική ισχύς στη βαθμίδα Booster 1 (m^3/h) κατά EN 61591	730
Ηχητική ισχύς στη βαθμίδα 1 (dB(A) re 1 pW) σύμφωνα με το EN 60704-3	47,0
Ηχητική ισχύς στη βαθμίδα 2 (dB(A) re 1 pW) σύμφωνα με το EN 60704-3	58,0
Ηχητική ισχύς στη βαθμίδα 3 (dB(A) re 1 pW) κατά EN 60704-3	64,0
Ηχητική ισχύς στη βαθμίδα Booster (dB(A) re 1 pW) κατά EN 60704-3	68,0
Ηχητική πίεση στη βαθμίδα 1 (dB(A) re 20 μPa) σύμφωνα με το EN 60704-2-13	39,0
Ηχητική πίεση στη βαθμίδα 2 (dB(A) re 20 μPa) σύμφωνα με το EN 60704-2-13	49,0
Ηχητική πίεση στη βαθμίδα 3 (dB(A) re 20 μPa) κατά EN 60704-2-13	55,0
Ηχητική ισχύς στη βαθμίδα Booster (dB(A) re 20 μPa) κατά EN 60704-2-13	59,0

DAZ 1620

Εντοιχιζόμενος απορροφητήρας
με ενεργειακά αποδοτικό φωτισμό LED & διακόπτες απαλής αφής για ευκολία χρήσης.

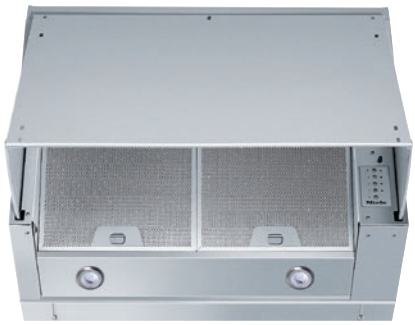

EAN: 4002516852582 / Αριθμός υλικού: 12697760 /
Παλαιός αριθμός υλικού: 28Z1620SD

Ανακυκλοφορία	
Ροή αέρα στη βαθμίδα 1 (m^3/h) σύμφωνα με το EN 61591	255
Ροή αέρα στη βαθμίδα 2 (m^3/h) σύμφωνα με το EN 61591	355
Ροή αέρα στην εντατική βαθμίδα (m^3/h) κατά EN 61591	430
Ροή αέρα στη βαθμίδα 3 (m^3/h) σύμφωνα με το EN 61591	410
Ηχητική ισχύς στη βαθμίδα 1 (dB(A) re 1 pW) σύμφωνα με το EN 60704-3	64,0
Ηχητική ισχύς στη βαθμίδα 2 (dB(A) re 1 pW) σύμφωνα με το EN 60704-3	71,0
Ηχητική ισχύς στη βαθμίδα 3 (dB(A) re 1 pW) κατά EN 60704-3	74,0
Ηχητική ισχύς στη βαθμίδα Booster (dB(A) re 1 pW) κατά EN 60704-3	75,0
Ηχητική πίεση στη βαθμίδα 2 (dB(A) re 20 μPa) σύμφωνα με το EN 60704-2-13	62,0
Ηχητική πίεση στη βαθμίδα 3 (dB(A) re 20 μPa) κατά EN 60704-2-13	65,0
Ηχητική ισχύς στη βαθμίδα Booster (dB(A) re 20 μPa) κατά EN 60704-2-13	66,0
Ηχητική πίεση στη βαθμίδα 1 (dB(A) re 20 μPa) σύμφωνα με το EN 60704-2-13	55,0
Τεχνικά στοιχεία	
Πλάτος θόλου σε mm	599
Ύψος θόλου σε mm	450
Βάθος θόλου σε mm	275
Καθαρό βάρος σε kg	11,8
Μήκος καλωδίου τροφοδοσίας σε m	1,2
Με κοινό βύσμα	•
Ελάχιστο ύψος πάνω από ηλεκτρικές εστίες σε mm	650
Ελάχιστη απόσταση ασφαλείας επάνω από εστίες αερίου (έως 12,6 kW συνολική ισχύς, καυστήρας ≤ 4,5 kW) σε mm	650
Αριθμός φάσεων	1
Συνολική ισχύς σύνδεσης σε kW	0,25
Τάση σε V	230
Ασφάλεια σε A	10
Συχνότητα σε Hz	50
Σημειώσεις για την τοποθέτηση	
Σύνδεση αεραγωγού εξαγωγής επάνω	•
Διάμετρος αγωγού εξαγωγής σε mm	150
Πρότυπο τοποθέτησης	•
Παρεχόμενα εξαρτήματα	
Κλαπέτο αντεπιστροφής	•

DAZ 1620
Εντοιχιζόμενος απορροφητήρας
με ενεργειακά αποδοτικό φωτισμό LED & διακόπτες απαλής αφής για ευκολία χρήσης.

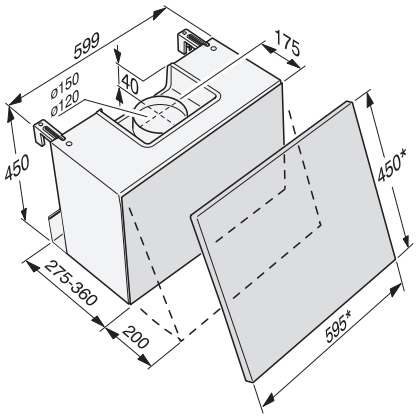

DA1867, DAZ1620 (Installation drawing)