WWD020 WCS 8kg
Πλυντήριο ρούχων μπροστινής φόρτωσης W1:
A I 8 kg I 1.400 σ.α.λ. I Προ-σιδέρωμα I CapDosing I κυψελωτός κάδος

- Δοκιμασμένα για άριστη φροντίδα ιματισμού 20 ετών
- Εξοικονόμηση ενέργειας στην καλύτερη ενεργειακή κλάση (A)
- Το Προ-σιδέρωμα μειώνει το τσαλάκωμα εξοικονομώντας έως και 50% χρόνο και κόπο
- Αποκλειστική σειράCapDosing για διαφορετικά υφάσματα και λεκέδες
- Ο κυψελωτός κάδος εξασφαλίζει ότι ο ιματισμός παραμένει σε άριστη κατάσταση

A↑G A

EAN: 4002516652014 / Αριθμός υλικού: 12193170 /
Παλαιός αριθμός υλικού: 11WD0201EU1

Τύπος κατασκευής	
Δυνατότητα τοποθέτησης σε κολόνα	•
Παράπλευρη τοποθέτηση	•
Χωνευτή τοποθέτηση	•
Άρθρωση πόρτας	δεξιά
Μοντέλο	
Μάρκα προϊόντος	W1 White Edition
Πόρτα εμπρός	•
Στύψιμο	
Μέγιστες στροφές στυψίματος	1400
Παύση ξεβγάλματος	•
Λειτουργία χωρίς στύψιμο	•
Σχεδιασμός	
Χρώμα συσκευής	Λευκό λωτού
Χρώμα πίνακα χειρισμού	Λευκό λωτού
Σχεδίαση πόρτας	Μαύρο obsidian με λευκό δακτύλιο
Χρώμα περιστροφικού επιλογέα	Λευκό λωτού
Έκδοση πίνακα χειρισμού	Κλίση 5°
Τύπος χειρισμού	Περιστροφικό χειριστήριο
Οθόνη	DirectSensor κίτρινη, 7 τμημ.
Απόδοση καθαρισμού	
Δοσομετρημένη παροχή CapDosing	•
Απαλή φροντίδα των ρούχων	
Κυψελωτός κάδος	•
Φορτίο σε kg	8,0
Άνεση για τον χρήστη	
Προγραμματισμός έναρξης προγράμματος έως 24 ώρες	•
Οθόνη ένδειξης υπόλοιπου χρόνου	•
Αυτοκαθαριζόμενη θήκη απορρυπαντικού	•
AddLoad	•
Αποδοτικότητα και βιωσιμότητα	
Κατηγορία ενεργειακής απόδοσης (A-G)	A
Σταθμισμένη ενεργειακή κατανάλωση ανά 100 κύκλους λειτουργίας για τον κύκλο πλύσης σε kWh	47
Σταθμισμένη κατανάλωση νερού ανά κύκλο σε l	47
Κατηγορία απόδοσης στυψίματος	B
Επίπεδο εκπομπών αερόφερτου θορύβου (κύκλος στυψίματος)	A
Διάρκεια προγράμματος ECO 40-60 με ονομαστική χωρητικότητα	219
Ονομαστική ισχύς σε κατάσταση OFF σε W	0,30
Πλύσιμο σε χαμηλή θερμοκρασία «Κρύο» και «20°C»	•
Αυτόματος έλεγχος φορτίου	•
Ρύθμιση αφρού	•
Μοτέρ ProfiEco	•
Προγράμματα πλύσης	
Βαμβακερά (χρωματιστά)	•
Προστασία από τσαλάκωμα	•
Ευαίσθητα	•

Περισσότερες πληροφορίες γι' αυτό το προϊόν θα βρείτε:
http://www.miele.gr

WWD020 WCS 8kg
Πλυντήριο ρούχων μπροστινής φόρτωσης W1:
A I 8 kg I 1.400 σ.α.λ. I Προ-σιδέρωμα I CapDosing I κυψελωτός κάδος

EAN: 4002516652014 / Αριθμός υλικού: 12193170 /
Παλαιός αριθμός υλικού: 11WD0201EU1

Πουκάμισα	•
Μάλλινα (που πλένονται στο χέρι)	•
Express 20	•
Σκούρα/τζιν	•
Ρούχα Outdoor	•
Αδιαβροχοποίηση	•
Ξεχωριστό ξέβγαλμα/κολλάρισμα	•
Άντληση/στύψιμο	•
ECO 40-60	•
Πρόσθετα πλύσης	
Σύντομο	•
Πρόπλυση	•
Πρόσθετο νερό	•
Πρόσθετο ξέβγαλμα	•
Άνετη αφαίρεση τσαλακώματος με ατμό	•
Βομβητής	•
Safety	
Σύστημα προστασίας κατά των διαρροών	Watercontrol-System
Κλείδωμα ασφαλείας	•
Κωδικός PIN	•
Οπτική διεπαφή	•
Τεχνικά στοιχεία	
Διαστάσεις σε mm (πλάτος)	596
Διαστάσεις σε mm (ύψος)	850
Διαστάσεις σε mm (βάθος)	643
Βάρος σε kg	80
Συνολική ισχύς σύνδεσης σε kW	2,10-2,40
Τάση σε V	220-240
Ασφάλεια σε A	10
Συχνότητα σε Hz	50

WWD020 WCS 8kg
Πλυντήριο ρούχων μπροστινής φόρτωσης W1:
A I 8 kg I 1.400 σ.α.λ. I Προ-σιδέρωμα I CapDosing I κυψελωτός κάδος

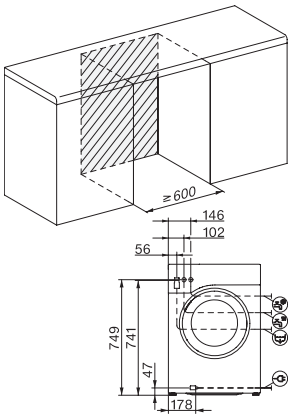

W1 drawing, facia 5 degree, measures in mm

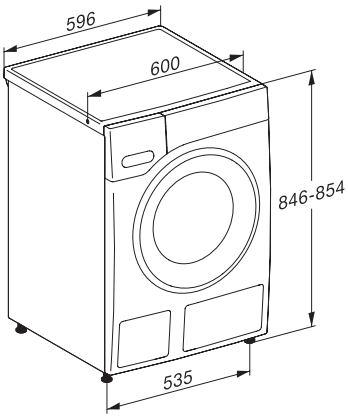

W1 drawing, facia 5 degree, measures in mm

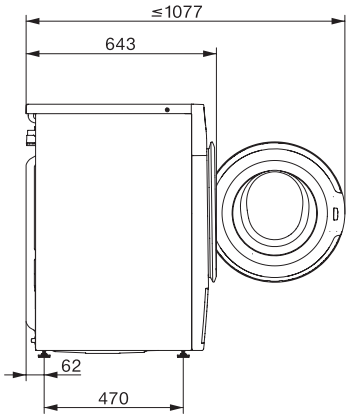

W1 drawing, facia 5 degree, measures in mm

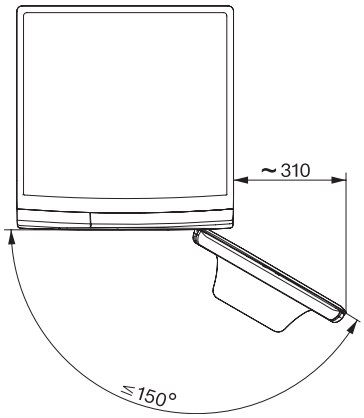

W1 drawing, facia 5 degree, measures in mm