KMDA 7476 FL

Επαγωγική εστία με ενσωματωμένη εξαγωγή υδρατμών με δύο μεγάλες περιοχές μαγειρέματος PowerFlex XL και χωνευτή εξαγωγή υδρατμών

- Περισσότερος χώρος: 4 μεγάλες ζώνες μαγειρέματος με 2 περιοχές PowerFlex XL
- Κομψός σχεδιασμός – απορροφητήρας πάγκου χωνευτής τοποθέτηση
- Αυτόματη ρύθμιση ισχύος του απορροφητήρα Con@ctivity
- Μικρό σύστημα ελέγχου με την οθόνη αριθμών–ComfortSelect Plus
- Ενεργειακά αποδοτικός και αθόρυβος – ισχυρό μοτέρ ECO

A+++ → D A++

EAN: 4002516422815 / Αριθμός υλικού: 11712780 / Παλαιός αριθμός υλικού: 26747672D

Τύπος κατασκευής	
Επαγωγική εστία με ενσωματωμένη εξαγωγή υδρατμών	•
Τρόποι λειτουργίας	
Εξαγόμενος αέρας καθοδηγούμενος από προαιρετικά εξαρτήματα	DFK-xxxx, DMK 150-1
Αέρας ανακύκλωσης καθοδηγούμενος από προαιρετικά εξαρτήματα	DFK-xxxx, DUU 1000-2
Αέρας ανακύκλωσης καθοδηγούμενος από προαιρετικά εξαρτήματα	Τοποθ. εκ των υστέρων
Σχεδιασμός	
Κομψή κεραμική επιφάνεια	•
Χωνευτό	•
Χρώμα κεραμικής επιφάνειας	Μαύρο
Χωρίς πλαίσιο – τοποθέτηση σε επιφάνεια	•
Χωνευτός απορροφητήρας	•
Χρώμα σχάρας κάλυψης	Ανοξείδωτος χάλυβας
Στοιχεία ζώνης μαγειρέματος	
Αριθμός ζωνών μαγειρέματος	4
Αριθμός περιοχών μαγειρέματος	2
Μέγιστος αριθμός σκευών	4
Ζώνες μαγειρέματος PowerFlex	
Αρ.	4
Τύπος	Ζώνη μαγειρέματος PowerFlex XL
Διάμετρος σε mm	Ø 150 – 230
Ισχύς σε W	2100
Ισχύς ενίσχυσης σε W	3000
Ισχύς TwinBooster σε W	3650
1η ζώνη/περιοχή μαγειρέματος	
Θέση	Αριστερά
Τύπος	Ζώνη μαγειρέματος PowerFlex XL
Μέγεθος σε mm	230x460
Μέγ. ονομαστική ισχύς Booster σε W	4800
Μέγ. ισχύς σε W	3400
Μέγ. ονομαστική ισχύς TwinBooster σε W	7300
2η ζώνη/περιοχή μαγειρέματος	
Θέση	δεξιά
Τύπος	Ζώνη μαγειρέματος PowerFlex XL
Μέγεθος σε mm	230x460
Μέγ. ονομαστική ισχύς Booster σε W	4800
Μέγ. ισχύς σε W	3400
Μέγ. ονομαστική ισχύς TwinBooster σε W	7300
Άνεση για τον χρήστη	
Miele@home	•
Χειρισμός μέσω πλήκτρων αφής	ComfortSelect Plus
Αυτόματη λειτουργία Con@ctivity	•
Ψηφιακή ένδειξη βαθμίδας ισχύος	•
Χρώμα οθόνης	Κίτρινο
Αυτόματη προθέρμανση	•

KMDA 7476 FL

Επαγωγική εστία με ενσωματωμένη εξαγωγή υδρατμών
με δύο μεγάλες περιοχές μαγειρέματος PowerFlex XL και χωνευτή εξαγωγή υδρατμών

EAN: 4002516422815 / Αριθμός υλικού: 11712780 / Παλαιός αριθμός υλικού: 26747672D

Λειτουργία Stop & Go	•
Λειτουργία ανάκλησης	•
Απενεργοποίηση ασφαλείας	•
Μόνιμη αναγνώριση σκευών	•
Δυνατότητα εξατομικευμένων ρυθμίσεων (π.χ. βομβητές)	•
Χρόνος παράτασης 5/15 min.	•
Ένδειξη κορεσμού φίλτρου ενεργού άνθρακα	•
Προστασία σκουπίσματος	•
Ένδειξη κορεσμού φίλτρου λίπους	•
Χρονόμετρο	•
Διατήρηση θερμότητας	•
Εύκολος καθαρισμός εσωτερικού θόλου – CleanCover	•
Αποδοτικότητα και βιωσιμότητα	
Κλάση ενεργειακής απόδοσης (A+++-D)	A++
Μοτέρ ECO	•
Ετήσια κατανάλωση ενέργειας σε kWh/έτος	27,6
Ενεργειακή κλάση υδροδυναμικής	A
Ενεργειακή κλάση φωτισμού	NA
Κλάση απόδοσης φιλτραρίσματος λίπους	A
Ευκολία στο καθάρισμα	
Κεραμικό γυαλί που καθαρίζεται εύκολα	•
Σύστημα φίλτρου	
Πλήθος ανοξείδωτων φίλτρων λίπους που πλένονται στο πλυντήριο πιάτων (10πλά)	1
Εξαγωγή	
Ροή αέρα στην ελάχ. βαθμίδα (m^3/h) κατά EN 61591	160
Ροή αέρα στη μέγ. βαθμίδα (m^3/h) κατά EN 61591	490
Ροή αέρα στην εντατική βαθμίδα (m^3/h) κατά EN 61591	580
Ροή άερα στη βαθμίδα Booster (m^3/h) σύμφωνα με το EN 61591	580
Ηχητική ισχύς στην ελάχ. βαθμίδα (dB(A) re 1 pW) κατά EN 60704-3	45,0
Ηχητική ισχύς στη μέγ. βαθμίδα (dB(A) re 1 pW) κατά EN 60704-3	69,0
Ηχητική ισχύς στη βαθμίδα Booster (dB(A) re 1 pW) σύμφωνα με το EN 60704-3	73,0
Ηχητική πίεση στην ελάχ. βαθμίδα (dB(A) re 20 μPa) κατά EN 60704-2-13	31,0
Ηχητική ισχύς στη βαθμίδα Booster (dB(A) re 1 pW) σύμφωνα με το EN 60704-3	73,0
Ηχητική πίεση στη μέγ. βαθμίδα (dB(A) re 20 μPa) κατά EN 60704-2-13	56,0
Επίπεδο ηχητικής πίεσης στην εντατική βαθμίδα (dB(A) re 20 μPa) κατά EN 60704-2-13	60,0
Ηχητική πίεση στη βαθμίδα Booster (dB(A) re 20 μPa) σύμφωνα με το EN 60704-2-13	60,0
Ανακυκλοφορία	
Ροή αέρα στην ελάχ. βαθμίδα (m^3/h) κατά EN 61591	105
Ροή αέρα στη μέγ. βαθμίδα (m^3/h) κατά EN 61591	410
Ροή αέρα στην εντατική βαθμίδα (m^3/h) κατά EN 61591	510
Ηχητική ισχύς στην ελάχ. βαθμίδα (dB(A) re 1 pW) κατά EN 60704-3	43,0

KMDA 7476 FL

Επαγωγική εστία με ενσωματωμένη εξαγωγή υδρατμών
με δύο μεγάλες περιοχές μαγειρέματος PowerFlex XL και χωνευτή εξαγωγή υδρατμών

EAN: 4002516422815 / Αριθμός υλικού: 11712780 / Παλαιός αριθμός υλικού: 26747672D

Ηχητική ισχύς στη μέγ. βαθμίδα (dB(A) re 1 pW) κατά EN 60704-3	70,0
Επίπεδο θορύβου στην εντατική βαθμίδα (dB(A) re 1 pW) κατά EN 60704-3	76,0
Ηχητική πίεση στην ελάχ. βαθμίδα (dB(A) re 20 μPa) κατά EN 60704-2-13	29,0
Ηχητική πίεση στη μέγ. βαθμίδα (dB(A) re 20 μPa) κατά EN 60704-2-13	56,0
Επίπεδο ηχητικής πίεσης στην εντατική βαθμίδα (dB(A) re 20 μPa) κατά EN 60704-2-13	62,0
Safety	
Απενεργοποίηση ασφαλείας	•
Λειτουργία κλειδώματος	•
Κλείδωμα συστήματος	•
Εντοιχισμένος ανεμιστήρας ψύξης	•
Προστασία από υπερθέρμανση	•
Ένδειξη υπολειπόμενης θερμότητας	•
Σύνδεση για διακόπτη επαφής παραθύρου	•
Τεχνικά στοιχεία	
Διαστάσεις σε mm (πλάτος)	800
Διαστάσεις σε mm (ύψος)	200
Διαστάσεις σε mm (βάθος)	520
Διαστάσεις εντοιχισμού σε mm (πλάτος) για τοποθέτηση σε επιφάνεια	780
Διαστάσεις εντοιχισμού σε mm (βάθος) για τοποθέτηση σε επιφάνεια	500
Ύψος πλαισίου με κουτί συνδεσμολογίας σε mm	200
Εσωτερικές διαστάσεις εντοιχισμού σε mm (πλάτος) με χωνευτή τοποθέτηση	780
Εσωτερικές διαστάσεις εντοιχισμού σε mm (βάθος) με χωνευτή τοποθέτηση	500
Βάρος σε kg	20
Εξωτερικές διαστάσεις εντοιχισμού σε mm (πλάτος) με χωνευτή τοποθέτηση	804
Εξωτερικές διαστάσεις εντοιχισμού σε mm (βάθος) με χωνευτή τοποθέτηση	524
Συνολική ισχύς σύνδεσης σε kW	7,50
Τάση σε V	230
Συχνότητα σε Hz	50-60
Μήκος καλωδίου τροφοδοσίας σε m	2
Παρεχόμενα εξαρτήματα	
Καλώδιο τροφοδοσίας	Ναι

KMDA 7476 FL

Επαγωγική εστία με ενσωματωμένη εξαγωγή υδρατμών
με δύο μεγάλες περιοχές μαγειρέματος PowerFlex XL και χωνευτή εξαγωγή υδρατμών

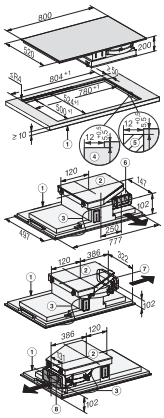

KMDA 7633 FL, KMDA 7634 FL, KMDA 7476 FL – flush (Installation drawing)

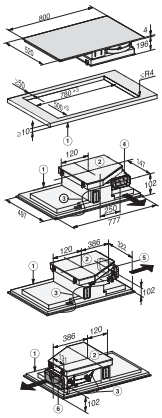

KMDA 7633 FL, KMDA 7634 FL, KMDA 7476 FL – frameless supported (Installation drawing)

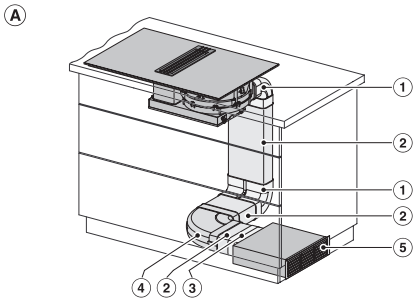

KMDA 7633, KMDA 7634, KMDA 7476 Built-in version 1 (Installation drawing)

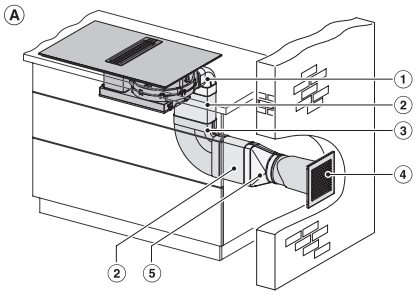

KMDA 7633 KMDA 7634, KMDA 7476 - Built-in version 6 (Installation drawing)

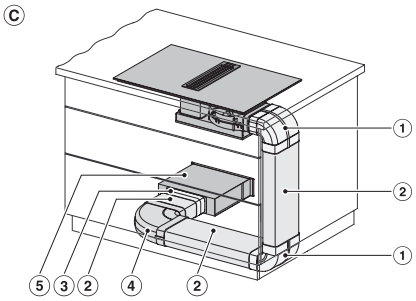

KMDA 7633, KMDA 7634, KMDA 7476 - built-in version (Installation drawing)

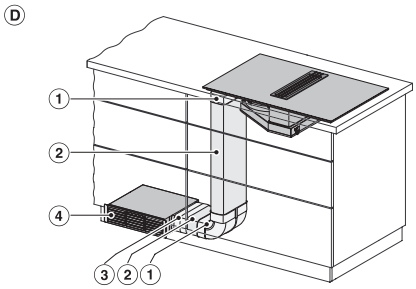

KMDA 7633, KMDA 7634, KMDA 7476 - built-in version (Installation drawing)

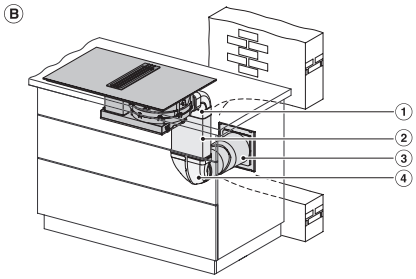

KMDA 7633, KMDA 7634, KMDA 7476 - built-in version 7 (Installation drawing)

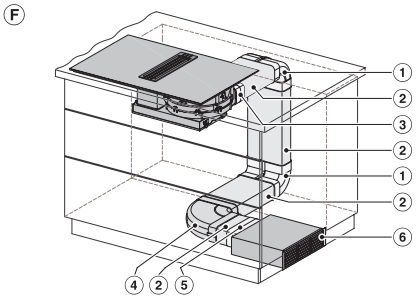

KMDA 7633, KMDA 7634, KMDA 7476 - built-in version 2 (Installation drawing)

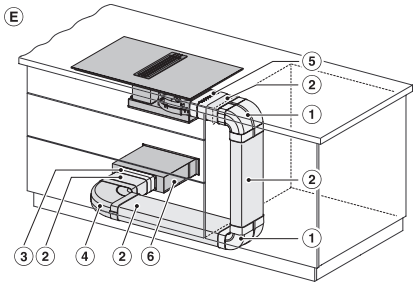

KMDA 7633, KMDA 7634, KMDA 7476 - built-in version 5 (Installation drawing)

KMDA 7476 FL

Επαγωγική εστία με ενσωματωμένη εξαγωγή υδρατμών
με δύο μεγάλες περιοχές μαγειρέματος PowerFlex XL και χωνευτή εξαγωγή υδρατμών

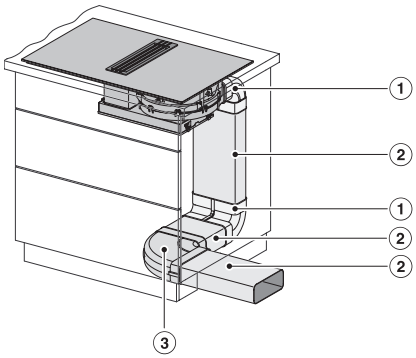

KMDA 7633, KMDA 7634, KMDA 7476 - built-in version 8 (Installation drawing)

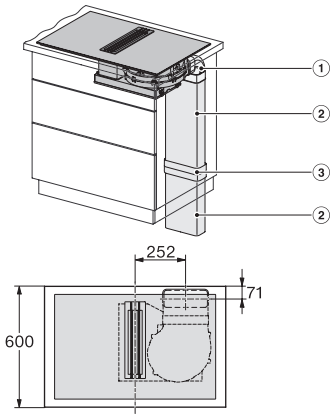

KMDA 7633, KMDA 7634, KMDA 7476 - built-in version 10 (Installation drawing)

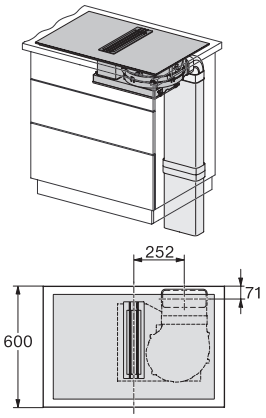

KMDA 7633, KMDA 7634, KMDA 7476 - built-in version 10 (Installation drawing)

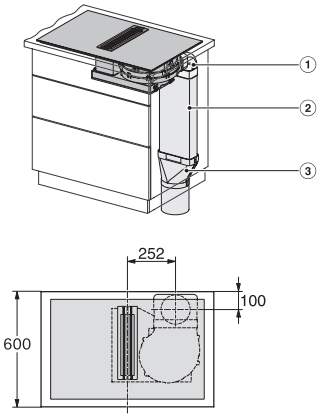

KMDA 7633, KMDA 7634, KMDA 7476 - built-in version 11 (Installation drawing)

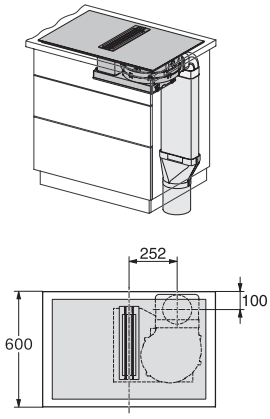

KMDA 7633, KMDA 7634, KMDA 7476, – built-in version 11 (Installation drawing)