DA 1867

Εντοιχιζόμενος απορροφητήρας

με ενεργειακά αποδοτικό φωτισμό LED & διακόπτες απαλής αφής για ευκολία χρήσης.

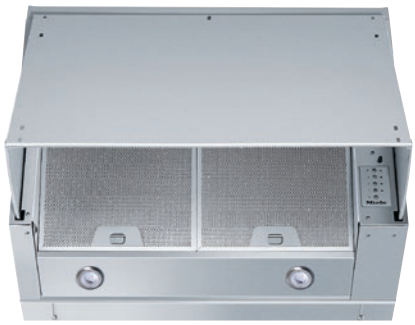

- Αόρατος – γίνεται ένα με το ντεκόρ της κουζίνας
- Powerful – 690 m3/h σε βαθμίδα Booster
- Ενεργειακή απόδοση και ομοιόμορφος φωτισμός – 2 προβολείς LED
- Ασφάλεια και εύκολος καθαρισμός – Miele CleanCover
- Για τέλεια λειτουργικότητα – εξαρτήματα για σωστό εξαερισμό

A+++ D C

EAN: 4002516024750 / Αριθμός υλικού: 10888570 / Παλαιός αριθμός υλικού: 28186750D

Τύπος κατασκευής	
Συρταρωτός απορροφητήρας	•
Τύπος & σχεδιασμός κατασκευής	
Χρώμα	Ανοξείδωτος χάλυβας (PF)
Τρόποι λειτουργίας	
Τύπος αεραγωγού	Τοποθ. εκ των υστέρων
Άνεση για τον χρήστη	
Ηλεκτρονικά χειριστήρια	•
Βαθμίδες ισχύος (αριθμός χωρίς βαθμίδα Booster)	3
Βαθμίδες booster	1
Προγραμματιζόμενος χρόνος απενεργοποίησης βαθμίδας Booster	•
Αποδοτικότητα και βιωσιμότητα	
Κλάση ενεργειακής απόδοσης (A+++-D)	C
Ετήσια κατανάλωση ενέργειας σε kWh/έτος	101,3
Ενεργειακή κλάση υδροδυναμικής	C
Ενεργειακή κλάση φωτισμού	A
Κλάση απόδοσης φιλτραρίσματος λίπους	B
Σύστημα φίλτρου	
Πλήθος μεταλλικών φίλτρων λίπους που πλένονται στο πλυντήριο πιάτων	2
Φωτισμός	
LED	•
Αριθμός x W	2 x 1,1 W
Ένταση φωτισμού σε Lx	210 lx
Τουρμπίνα	
Διπλή τουρμπίνα	•
Μοτέρ AC	•
Εξαγωγή	
Ροή αέρα στη βαθμίδα 1 (m^3/h) σύμφωνα με το EN 61591	320
Ροή αέρα στη βαθμίδα 2 (m^3/h) σύμφωνα με το EN 61591	480
Ροή αέρα στη βαθμίδα 3 (m^3/h) σύμφωνα με το EN 61591	610
Ροή άερα στη βαθμίδα Booster (m^3/h) σύμφωνα με το EN 61591	690
Ηχητική ισχύς στη βαθμίδα 1 (dB(A) re 1 pW) σύμφωνα με το EN 60704-3	52,0
Ηχητική ισχύς στη βαθμίδα 2 (dB(A) re 1 pW) σύμφωνα με το EN 60704-3	62,0
Ηχητική ισχύς στη βαθμίδα 3 (dB(A) re 1 pW) σύμφωνα με το EN 60704-3	67,0
Ηχητική ισχύς στη βαθμίδα Booster (dB(A) re 1 pW) σύμφωνα με το EN 60704-3	69,0
Ανακυκλοφορία	
Ροή αέρα στη βαθμίδα 1 (m^3/h) σύμφωνα με το EN 61591	225
Ροή αέρα στη βαθμίδα 2 (m^3/h) σύμφωνα με το EN 61591	290
Ροή αέρα στην εντατική βαθμίδα (m^3/h) κατά EN 61591	330
Ροή αέρα στη βαθμίδα 3 (m^3/h) σύμφωνα με το EN 61591	315
Ηχητική ισχύς στη βαθμίδα 1 (dB(A) re 1 pW) σύμφωνα με το EN 60704-3	68,0
Επίπεδο θορύβου στην εντατική βαθμίδα (dB(A) re 1 pW) κατά EN 60704-3	76,0

DA 1867
Εντοιχιζόμενος απορροφητήρας
με ενεργειακά αποδοτικό φωτισμό LED & διακόπτες απαλής αφής για ευκολία χρήσης.

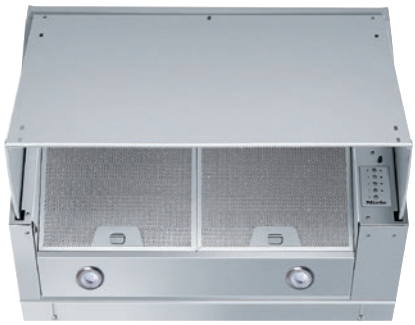

EAN: 4002516024750 / Αριθμός υλικού: 10888570 / Παλαιός αριθμός υλικού: 28186750D

Ηχητική ισχύς στη βαθμίδα 2 (dB(A) re 1 pW) σύμφωνα με το EN 60704-3	73,0
Ηχητική ισχύς στη βαθμίδα 3 (dB(A) re 1 pW) σύμφωνα με το EN 60704-3	75,0
Τεχνικά στοιχεία	
Πλάτος θόλου σε mm	599
Ύψος θόλου σε mm	450
Βάθος θόλου σε mm	275
Ελάχιστο ύψος πάνω από ηλεκτρικές εστίες σε mm	650
Καθαρό βάρος σε kg	11,8
Μήκος καλωδίου τροφοδοσίας σε m	1,2
Με κοινό βύσμα	•
Ελάχιστη απόσταση ασφαλείας επάνω από εστίες αερίου (έως 12,6 kW συνολική ισχύς, καυστήρας ≤ 4,5 kW) σε mm	650
Συνολική ισχύς σύνδεσης σε kW	0,25
Τάση σε V	230
Ασφάλεια σε A	10
Αριθμός φάσεων	1
Συχνότητα σε Hz	50
Σημειώσεις για την τοποθέτηση	
Σύνδεση αεραγωγού εξαγωγής επάνω	•
Διάμετρος αγωγού εξαγωγής σε mm	150
Πρότυπο τοποθέτησης	•
Παρεχόμενα εξαρτήματα	
Κλαπέτο αντεπιστροφής	•

DA 1867
Εντοιχιζόμενος απορροφητήρας
με ενεργειακά αποδοτικό φωτισμό LED & διακόπτες απαλής αφής για ευκολία χρήσης.

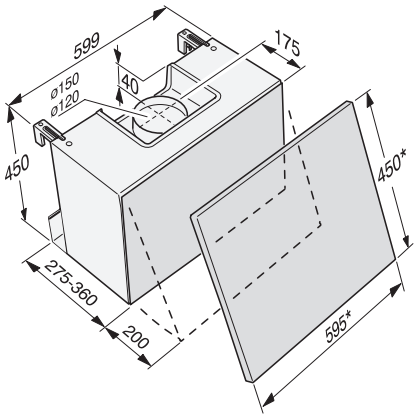

DA1867, DAZ1620 (Installation drawing)