DA 1260

Ελεύθερος απορροφητήρας
με ενεργειακά αποδοτικό φωτισμό LED και διακόπτη ολίσθησης για απλό χειρισμό.

- Καθαρός σχεδιασμός – λύση πλάτους 598 mm που εξοικονομεί χώρο
- Powerful – 545 m3/h σε βαθμίδα Booster
- Αποτελεσματικό φιλτράρισμα-10πλό ανοξείδωτο φίλτρο λίπους
- Ασφάλεια και εύκολος καθαρισμός – Miele CleanCover
- Κατάλληλος για κάθε σπίτι – με εξαγωγή ή ανακύκλωση αέρα

EAN: 4002515774212 / Αριθμός υλικού: 10451400 / Παλαιός αριθμός υλικού: 28126035D

Τύπος κατασκευής	
Απορροφητήρας εντοιχιζόμενος κάτω από τον πάγκο	•
Τύπος & σχεδιασμός κατασκευής	
Χρώμα	Φωτεινό λευκό
Τρόποι λειτουργίας	
Τύπος αεραγωγού	Τοποθ. εκ των υστέρων
Φίλτρο ενεργού άνθρακα (ξεχωριστή παραγγελία)	DKF 18-P
Άνεση για τον χρήστη	
Μηχανικά χειριστήρια	•
Βαθμίδες ισχύος (αριθμός χωρίς βαθμίδα Booster)	3
Συρόμενος διακόπτης	•
Βαθμίδες booster	1
Εύκολος καθαρισμός εσωτερικού θόλου – CleanCover	•
Αποδοτικότητα και βιωσιμότητα	
Ετήσια κατανάλωση ενέργειας σε kWh/έτος	91,6
Κλάση ενεργειακής απόδοσης (A+++-D)	C
Ετήσια κατανάλωση ενέργειας σε kWh/έτος	91,6
Ενεργειακή κλάση υδροδυναμικής	D
Ενεργειακή κλάση φωτισμού	A
Κλάση απόδοσης φιλτραρίσματος λίπους	A
Σύστημα φίλτρου	
Πλήθος ανοξείδωτων φίλτρων λίπους που πλένονται στο πλυντήριο πιάτων (10πλά)	2
Φωτισμός	
LED	•
Αριθμός x W	2 x 3 W
Ένταση φωτισμού σε Lx	330 lx
Θερμοκρασία χρώματος σε K	3000 Kelvin
Τουρμπίνα	
Μονή τουρμπίνα	•
Μοτέρ AC	•
Εξαγωγή	
Ροή αέρα στη βαθμίδα 1 (m^3/h) σύμφωνα με το EN 61591	275
Ροή αέρα στη βαθμίδα 2 (m^3/h) σύμφωνα με το EN 61591	315
Ροή αέρα στη βαθμίδα 3 (m^3/h) σύμφωνα με το EN 61591	355
Ροή άερα στη βαθμίδα Booster (m^3/h) σύμφωνα με το EN 61591	545
Ηχητική ισχύς στη βαθμίδα 1 (dB(A) re 1 pW) σύμφωνα με το EN 60704-3	57,0
Ηχητική ισχύς στη βαθμίδα 2 (dB(A) re 1 pW) σύμφωνα με το EN 60704-3	60,0
Ηχητική ισχύς στη βαθμίδα 3 (dB(A) re 1 pW) σύμφωνα με το EN 60704-3	64,0
Ηχητική ισχύς στη βαθμίδα Booster (dB(A) re 1 pW) σύμφωνα με το EN 60704-3	74,0
Ηχητική πίεση στη βαθμίδα 1 (dB(A) re 20 μPa) σύμφωνα με το EN 60704-2-13	43,0
Ηχητική πίεση στη βαθμίδα 2 (dB(A) re 20 μPa) σύμφωνα με το EN 60704-2-13	47,0
Ηχητική πίεση στη βαθμίδα 3 (dB(A) re 20 μPa) κατά EN 60704-2-13	50,0

DA 1260
Ελεύθερος απορροφητήρας
με ενεργειακά αποδοτικό φωτισμό LED και διακόπτη ολίσθησης για απλό χειρισμό.

EAN: 4002515774212 / Αριθμός υλικού: 10451400 / Παλαιός αριθμός υλικού: 28126035D

Ηχητική πίεση στη βαθμίδα Booster (dB(A) re 20 μPa) σύμφωνα με το EN 60704-2-13	60,0
Ανακυκλοφορία	
Ροή αέρα στη βαθμίδα 1 (m^3/h) σύμφωνα με το EN 61591	165
Ροή αέρα στη βαθμίδα 2 (m^3/h) σύμφωνα με το EN 61591	180
Ροή αέρα στην εντατική βαθμίδα (m^3/h) κατά EN 61591	220
Ροή αέρα στη βαθμίδα 3 (m^3/h) σύμφωνα με το EN 61591	195
Ηχητική ισχύς στη βαθμίδα 1 (dB(A) re 1 pW) σύμφωνα με το EN 60704-3	71,0
Επίπεδο θορύβου στην εντατική βαθμίδα (dB(A) re 1 pW) κατά EN 60704-3	75,0
Ηχητική ισχύς στη βαθμίδα 2 (dB(A) re 1 pW) σύμφωνα με το EN 60704-3	72,0
Ηχητική ισχύς στη βαθμίδα 3 (dB(A) re 1 pW) σύμφωνα με το EN 60704-3	73,0
Ηχητική πίεση στη βαθμίδα 1 (dB(A) re 20 μPa) σύμφωνα με το EN 60704-2-13	57,0
Ηχητική πίεση στη βαθμίδα 2 (dB(A) re 20 μPa) σύμφωνα με το EN 60704-2-13	58,0
Ηχητική πίεση στη βαθμίδα 3 (dB(A) re 20 μPa) κατά EN 60704-2-13	59,0
Επίπεδο ηχητικής πίεσης στην εντατική βαθμίδα (dB(A) re 20 μPa) κατά EN 60704-2-13	62,0
Τεχνικά στοιχεία	
Πλάτος θόλου σε mm	598
Ύψος θόλου σε mm	125
Βάθος θόλου σε mm	500
Ελάχιστο ύψος πάνω από ηλεκτρικές εστίες σε mm	450
Καθαρό βάρος σε kg	11,2
Μήκος καλωδίου τροφοδοσίας σε m	1,5
Με κοινό βύσμα	•
Ελάχιστη απόσταση ασφαλείας επάνω από εστίες αερίου (έως 12,6 kW συνολική ισχύς, καυστήρας ≤ 4,5 kW) σε mm	650
Συνολική ισχύς σύνδεσης σε kW	0,23
Τάση σε V	230
Ασφάλεια σε A	10
Αριθμός φάσεων	1
Συχνότητα σε Hz	50
Σημειώσεις για την τοποθέτηση	
Σύνδεση αεραγωγού εξαγωγής επάνω	•
Διάμετρος αγωγού εξαγωγής σε mm	150
Πρότυπο τοποθέτησης	•
Παρεχόμενα εξαρτήματα	
Εκτροπέας ανακυκλοφορίας	•
Κλαπέτο αντεπιστροφής	•

DA 1260
Ελεύθερος απορροφητήρας
με ενεργειακά αποδοτικό φωτισμό LED και διακόπτη ολίσθησης για απλό χειρισμό.

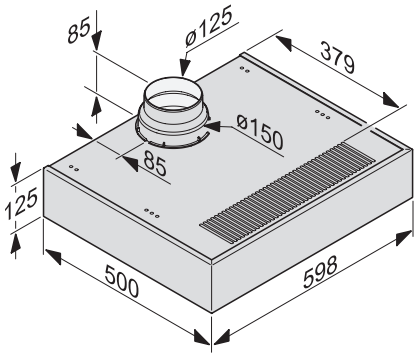

DA 1060, DA 1160, DA 1260 (Installation drawing)