KM 7575 FL
À induction, indép. de la cuisinière
avec 3 zones de cuisson PowerFlex pour une performance maximale

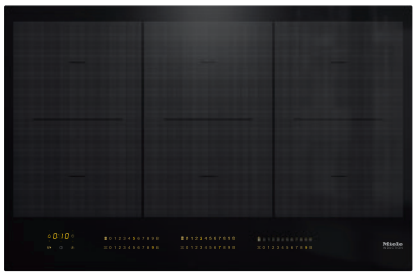

- Sélection intuitive grâce à rangée de chiffres – SmartSelect
- 6 zones de cuisson dont 3 zones de cuisson PowerFlex puissantes
- En 800 mm de large pour pose à fleur de plan ou en saillie
- Temps d'ébullition extrêmement courts : TwinBooster
- Communication avec la hotte – fonction automatique Con@ctivity

Code EAN: 4002516437826 / Numéro de matériel: 11753740 /
Ancien Numéro de matériel: 26757570BNE

Type de chauffage	
Type de chauffage	Induction
Modèle	
Indépendant d'une cuisinière	•
Design	
Surface vitrocéramique	•
Encastrement à fleur du plan de travail	•
Encastrement avec cadre	–/•
Couleur de la vitrocéramique	Noir
Encastrement avec cadre	•
Combinable avec SmartLine	•
Équipement zones cuisson	
Nombre de zones de cuisson	6
Nombre d'espaces de cuisson	3
Nombre maximal de récipients	6
Zones de cuisson PowerFlex	
Nombre	6
Type	Zone de cuisson PowerFlex
Dimensions en mm	Ø 150 – 230
Puissance max. en W	2100
Puissance Booster max. en W	3000
Puissance TwinBooster max. en W	3650
1ère zone/espace de cuisson	
Position	Gauche
Type	Ponts PowerFlex
Dimensions en mm	230x390
Puissance Booster max. en W	3400
Puissance max. en W	3150
Puissance TwinBooster max. en W	3650
2ème zone/espace de cuisson	
Position	central
Type	Ponts PowerFlex
Dimensions en mm	230x390
Puissance Booster max. en W	4800
Puissance max. en W	3400
Puissance TwinBooster max. en W	7300
3ème zone/espace de cuisson	
Position	droite
Type	Ponts PowerFlex
Dimensions en mm	230x390
Puissance Booster max. en W	4800
Puissance max. en W	3400
Puissance TwinBooster max. en W	7300
Confort d'utilisation	
Mise en réseau avec Miele@Home	•
Fonction automatique Con@ctivity	•
Détection de casseroles/de la taille des casseroles	•
Commande par touches sensitives	Smart Select

KM 7575 FL
À induction, indép. de la cuisinière
avec 3 zones de cuisson PowerFlex pour une performance maximale

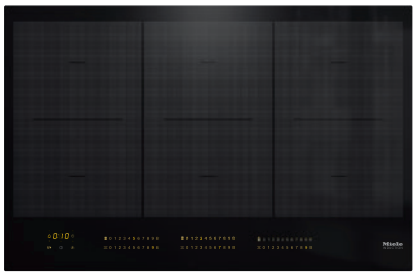

Code EAN: 4002516437826 / Numéro de matériel: 11753740 /
Ancien Numéro de matériel: 26757570BNE

Couleur d'affichage	Jaune
Détection permanente de l'ustensile de casserole	•
Fonction Stop & Go	•
Protection nettoyage	•
Fonction de rappel	•
Fonction Minuterie	•
Arrêt automatique	•
Début de cuisson automatique	•
Maintien au chaud	•
Possibilité de réglages individuels (par ex. signaux sonores)	•
Efficacité et durabilité	
Consommation en mode arrêt en W	0,5
Consommation en mode veille en W	1,0
Consommation en mode veille avec maintien de la connexion au réseau en W	2,0
Durée avant passage automatique en mode arrêt en min	20
Durée avant passage automatique en mode veille en min	20
Durée avant passage automatique en mode veille avec maintien de la connexion au réseau en min	20
Confort d'entretien	
Vitrocéramique facile à nettoyer	•
Sécurité	
Arrêt de sécurité	•
Fonction de verrouillage	•
Verrouillage de la mise en marche	•
Ventilateur de refroidissement intégré	•
Sécurité anti-surchauffe	•
Indicateur de chaleur résiduelle	•
Caractéristiques techniques	
Dimensions en mm (Largeur)	800
Dimensions en mm (hauteur)	51
Dimensions en mm (profondeur)	520
Dimensions de découpe en mm (largeur) pour encastrement à plat	780 mm
Dimensions de découpe en mm (profondeur) pour encastrement à plat	500 mm
Hauteur d'encastrement avec boîtier de raccordement en mm	51
Dimension de découpe intérieure en mm (largeur) pour encastrement à fleur de plan	780
Dimension de découpe intérieure en mm (profondeur) pour encastrement à fleur de plan	500
Poids en kg	16
Dimension de découpe extérieure en mm (largeur) pour encastrement à fleur de plan	804
Dimension de découpe extérieure en mm (profondeur) pour encastrement à fleur de plan	524
Puissance totale de raccordement en kW	11,00
Longueur du câble de branchement électrique en m	1,4
Tension en V	230

KM 7575 FL
À induction, indép. de la cuisinière
avec 3 zones de cuisson PowerFlex pour une performance maximale

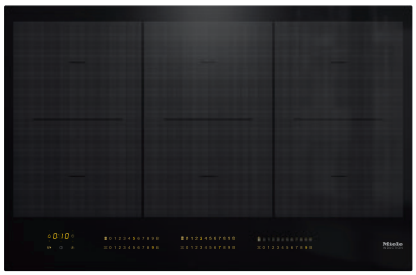

Code EAN: 4002516437826 / Numéro de matériel: 11753740 /
Ancien Numéro de matériel: 26757570BNE

Fréquence en Hz	50-60
Accessoires fournis	
Câble d'alimentation	Oui

KM 7575 FL
À induction, indép. de la cuisinière
avec 3 zones de cuisson PowerFlex pour une performance maximale

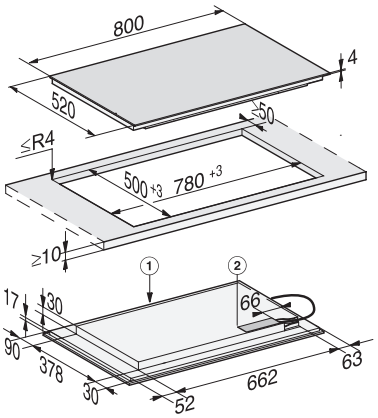

KM7575FL, KM7576FL onset (installation drawing)

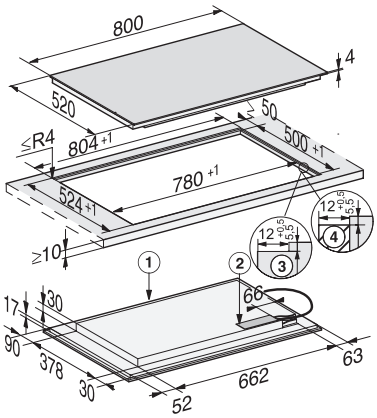

KM7575FL, KM7576FL flush (installation drawing)