WTR860WPM PWash&TDos 8/5kg
WT1 洗濯乾燥機：
8/5 kg I 1,200 rpm I M Touch I TwinDos I SteamCare



- 20年 にわたる最適なランドリーケアをテスト済み*
- TwoInOne：1つの機器で8 kgの洗濯と5 kgの乾燥が可能
- M Touch：タップまたはスワイプによる簡単操作
- TwinDos®**による正確な洗剤自動投入
- SteamCareでアイロンがけの時間を最大50 %短縮し、衣類をリフレッシュ

* 洗濯乾燥機 WT1 シリーズの開発工程において、Mieleは機器と主要部品をさまざまなプログラムで5000 回の洗濯と4000 回の乾燥（週に5 回の洗濯と4 回の乾燥、年間50 週間）テストを実施してきました。最終製品の耐久性を保証するものではありません。詳細はこちら：miele.com/20years

** 特許 EP 2 784 205

EAN: 4002516409458 / Material number: 11620300 / Old Material Number: 11TR8604J

一般情報	
型式	WTR860WPM PWash&TDos 8/5kg
メーカー製造番号	11620300
EAN番号	4002516409458
マーケティングクラス	Diamond
構造タイプ	
2段積みに最適	•
2 段積み	•
ドアヒンジ	右
並列置き（サイドバイサイド）	•
スロットイン	•
ビルトイン可能	•
ビルトアンダー	•
モデル	
フロントローダー	•
TD機能搭載洗濯機	
洗濯から乾燥の連続運転	•
残留湿度電子制御	•
水冷却機能付コンデンサ式乾燥機	•
サーモスピン	•
脱水	
最大脱水回転数	1200
リンスホールド	•
脱水取り消し選択機能	•
デザイン デザイン デザイン	 ム
機器の色	ロータスホワイト
操作パネルの色	ロータスホワイト
ドアデザイン	クロ ム
操作パネルバージョン	垂直
操作タイプ	タッチコントロール
ディスプレイ	MTouch
洗浄性能	
PowerWash	•
TwinDos洗剤自動投入	•
CapDosing洗剤投入	•
しみ抜きオプション	•
認証済みのウイルス除去	•
優しいランドリーケア	
ハニカムドラム	•

1) これは、Miele & Cie. KGが提供する別のデジタルサービスです。機能の範囲は、モデルや国によって異なる場合があります。Mieleアプリ内のMieleデジタル製品およびサービスに関する利用規約および個人情報保護方針に同意する必要があります。Mieleは、いかなる時点においてもデジタルサービスの変更または終了する権利を有します。。2) 音声コントロールはGoogle LLCとAmazon Alexaサービスを利用しているため、サービスが利用可能なことが前提となります。機能の内容は、国によって異なります。Google、Google Home、Google Nest MiniはGoogle LLCの商標です。Google Nest Miniは、WiFi、インターネット接続、近くのコンセント、Googleアカウント、互換性のあるモバイルデバイスを必要とします。オペレーティングシステムの最小要件は、g.co/home/reqをご覧ください。アレクサに対応。Amazon、Alexaおよびすべての関連商標は、Amazon.com, Inc.またはその関連会社の商標です。

WTR860WPM PWash&TDos 8/5kg
WT1 洗濯乾燥機：
8/5 kg I 1,200 rpm I M Touch I TwinDos I SteamCare



EAN: 4002516409458 / Material number: 11620300 / Old Material Number: 11TR8604J

洗濯する被洗浄物の単位 kg	8
乾燥容量 (kg)	5
PerfectCareテクノロジー	•
ユーザーの利便性	
Miele@homeによるネットワーク	•
最大24 時間のタイマー設定	•
残時間表示	•
時刻表示	•
プログラム進行表示ランプ	•
プログラム進行表示ランプ	ディスプレイ中
お気に入りプログラム	•
自動糸くず取り機能	•
ドラム照明	LED
MultiLingua(多言語搭載)	•
衛生インフォ	•
AutoClean(オートクリーン)洗剤コンテナ	•
洗濯物追加	•
Smart Extras[1)]	
残量表示	•
プッシュ通知	•
RemoteUpdate	•
Alexa音声コントロール[2)]	•
Smart Home統合	•
Smart Extras[1)]	
MobileStart	•
効率	
エネルギー効率クラス (A–G)	A
乾燥のエネルギー効率クラス (A–G)	D
運転サイクル全体の100 回毎における加重消費電力量 (kWh)	262
洗濯サイクルの100 回毎における加重消費電力量 (kWh)	46
洗濯サイクル毎における加重消費水量 (L)	47
運転サイクル全体の運転毎における加重消費水量 (L)	68
脱水回転効率クラス(A–G)	A
運転音クラス(脱水回転サイクル、A–D)	A
脱水時運転音 (dB(A) re 1 pW)	69
定格容量での洗濯サイクルのプログラム所要時間	219
定格容量での運転サイクル全体のプログラム所要時間	389
“水”と“20°C”の低温洗い	•
自動容量検知	•
流量計	•
泡立ち検知	•
DuraLifeモーター	•

[1)] これは、Miele & Cie. KGが提供する別のデジタルサービスです。機能の範囲は、モデルや国によって異なる場合があります。Mieleアプリ内のMieleデジタル製品およびサービスに関する利用規約および個人情報保護方針に同意する必要があります。Mieleは、いかなる時点においてもデジタルサービスの変更または終了する権利を有します。。[2)] 音声コントロールはGoogle LLCとAmazon Alexaサービスを利用しているため、サービスが利用可能なことが前提となります。機能の内容は、国によって異なります。Google、Google Home、Google Nest MiniはGoogle LLCの商標です。Google Nest Miniは、WiFi、インターネット接続、近くのコンセント、Googleアカウント、互換性のあるモバイルデバイスを必要とします。オペレーティングシステムの最小要件は、g.co/home/reqをご覧ください。アレクサに対応。Amazon、Alexaおよびすべての関連商標は、Amazon.com, Inc.またはその関連会社の商標です。

WTR860WPM PWash&TDos 8/5kg
WT1 洗濯乾燥機：
8/5 kg I 1,200 rpm I M Touch I TwinDos I SteamCare

EAN: 4002516409458 / Material number: 11620300 / Old Material Number: 11TR8604J

洗濯プログラム	
QuickPower (クイックパワー)	•
自動	•
コットン (色物)	•
ミニマムアイロン	•
デリケート	•
シャツ	•
シルク (手洗い可能)	•
ウール (手洗い可能)	•
エクスプレス	•
濃い色の衣類	•
デニム	•
アウトドア	•
アウターウェア	•
撥水加工	•
撥水	•
スポーツウェア	•
スニーカー	•
枕	•
ダウン	•
カーテン	•
コットン衛生	•
コットン(衛生)	•
庫内洗浄	•
コットン矢印	•
新しい衣類	•
セパレートリンス	•
糊付け	•
排水/脱水	•
糸くず除去すすぎ	•
ECO (エコ) 40–60	•
乾燥プログラム	
QuickPower (クイックパワー)	•
自動	•
コットン (色物)	•
コットン矢印	•
ミニマムアイロン	•
デリケート	•
シャツ	•
シルク	•
ウール	•
エクスプレス	•
濃い色の衣類	•
デニム	•

[1] これは、Miele & Cie. KGが提供する別のデジタルサービスです。機能の範囲は、モデルや国によって異なる場合があります。Mieleアプリ内のMieleデジタル製品およびサービスに関する利用規約および個人情報保護方針に同意する必要があります。Mieleは、いかなる時点においてもデジタルサービスの変更または終了する権利を有します。。[2] 音声コントロールはGoogle LLCとAmazon Alexaサービスを利用しているため、サービスが利用可能なことが前提となります。機能の内容は、国によって異なります。Google、Google Home、Google Nest MiniはGoogle LLCの商標です。Google Nest Miniは、WiFi、インターネット接続、近くのコンセント、Googleアカウント、互換性のあるモバイルデバイスを必要とします。オペレーティングシステムの最小要件は、g.co/home/reqをご覧ください。アレクサに対応。Amazon、Alexaおよびすべての関連商標は、Amazon.com, Inc.またはその関連会社の商標です。

WTR860WPM PWash&TDos 8/5kg
WT1 洗濯乾燥機：
8/5 kg I 1,200 rpm I M Touch I TwinDos I SteamCare

EAN: 4002516409458 / Material number: 11620300 / Old Material Number: 11TR8604J

アウトドア	•
撥水加工	•
スポーツウェア	•
スニーカー	•
枕 (標準)	•
コットン衛生	•
新しい衣類	•
冷風	•
温風	•
リフレッシュ	•
スチームケア	•
洗濯追加	
ショート	•
つけおき	•
予備洗い	•
ウォータープラス	•
追加すすぎ	•
エクストラクワイエット	•
スチームを使用するプレアイロニング	•
ブザー	•
衛生洗い (インテンシブ)	•
シングル	•
乾燥追加	
しわ防止	•
安全性	
ウォータープロテクションシステム	Waterproof-Metal
ピンコード	•
光学式インターフェイス	•
テクニカルデータ	
寸法：幅 (mm)	596
寸法：高さ (mm)	850
寸法：奥行 (mm)	637
機器サイズ：奥行 (ドアオープン時)	1055
重量 (kg)	98
電圧 (V)	200
ヒューズ定格 (A)	15
周波数 (Hz)	50 - 60
合計定格電力(kW)	2.20
電源コードの長さ (m)	2
付属アクセサリー	
ウルトラフェーズ 1 + 2	•
ミーレウルトラフェーズ カートリッジ 5 本引換バウチャー	•

[1] これは、Miele & Cie. KGが提供する別のデジタルサービスです。機能の範囲は、モデルや国によって異なる場合があります。Mieleアプリ内のMieleデジタル製品およびサービスに関する利用規約および個人情報保護方針に同意する必要があります。Mieleは、いかなる時点においてもデジタルサービスの変更または終了する権利を有します。。[2] 音声コントロールはGoogle LLCとAmazon Alexaサービスを利用しているため、サービスが利用可能なことが前提となります。機能の内容は、国によって異なります。Google、Google Home、Google Nest MiniはGoogle LLCの商標です。Google Nest Miniは、WiFi、インターネット接続、近くのコンセント、Googleアカウント、互換性のあるモバイルデバイスを必要とします。オペレーティングシステムの最小要件は、g.co/home/reqをご覧ください。アレクサに対応。Amazon、Alexaおよびすべての関連商標は、Amazon.com, Inc.またはその関連会社の商標です。

WTR860WPM PWash&TDos 8/5kg
WT1 洗濯乾燥機：
8/5 kg I 1,200 rpm I M Touch I TwinDos I SteamCare



EAN: 4002516409458 / Material number: 11620300 / Old Material Number: 11TR8604J

利用可能な表示言語	
MultiLinguaによる利用可能表示言語	☒☒☒☒☒☒☒, 中文, 繁體中文, deutsch, dansk, english (AU), english (CA), english (GB), english (US), suomi, français (CA), français (FR), ελληνικ☒, italiano, 日本語, ☒☒☒, hrvatski, bahasa malaysia, nederlands, norsk, polski, português, român☒, русский, svenska, srpski, sloven☒ina, slovenš☒ina, español, ☒eština, türkçe, укра☒нська, magyar

[1] これは、Miele & Cie. KGが提供する別のデジタルサービスです。機能の範囲は、モデルや国によって異なる場合があります。Mieleアプリ内のMieleデジタル製品およびサービスに関する利用規約および個人情報保護方針に同意する必要があります。Mieleは、いかなる時点においてもデジタルサービスの変更または終了する権利を有します。, [2] 音声コントロールはGoogle LLCとAmazon Alexaサービスを利用しているため、サービスが利用可能なことが前提となります。機能の内容は、国によって異なります。Google、Google Home、Google Nest MiniはGoogle LLCの商標です。Google Nest Miniは、WiFi、インターネット接続、近くのコンセント、Googleアカウント、互換性のあるモバイルデバイスを必要とします。オペレーティングシステムの最小要件は、g.co/home/reqをご覧ください。アレクサに対応。Amazon、Alexaおよびすべての関連商標は、Amazon.com, Inc.またはその関連会社の商標です。

WTR860WPM PWash&TDos 8/5kg
WT1 洗濯乾燥機：
8/5 kg I 1,200 rpm I M Touch I TwinDos I SteamCare

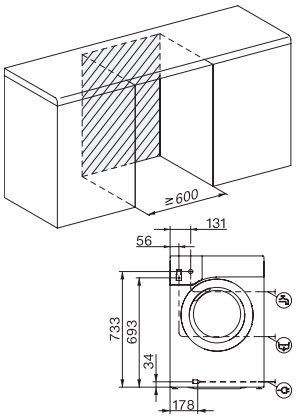

WT1 8/5 kg, installation drawing, slanted facia or straight facia, measures in mm

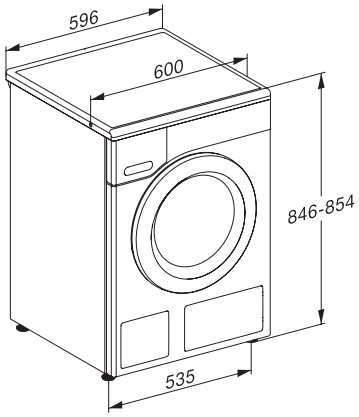

WT1 8/5 kg, drawing, straight facia, measures in mm

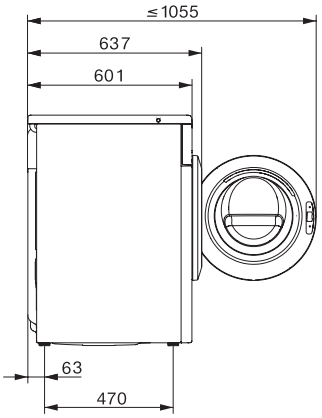

WT1 8/5 kg, drawing, straight facia, measures in mm

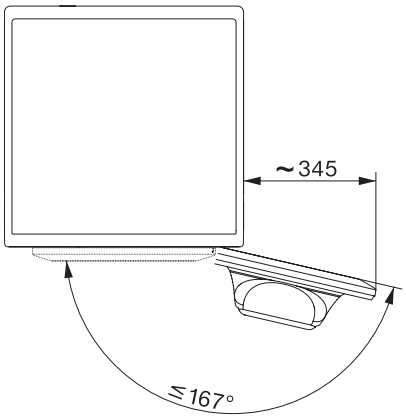

WT1 8/5 kg, drawing, straight facia, measures in mm